1 Geschäftsführung

Die Geschäftsführung für die Zusatzvereinbarung haben:

DB Netz AG
Regionalbereich West
Produktionsdurchführung Köln
Brügelmannstraße 16-18
50679 Köln

und

Infrabel
Rue de Namur 2 A - Espace Charlemagne
4000 Liège

2 Zusatzvereinbarung

siehe folgende Seiten

Direction Réseau

GRI-R Liège

Regionalbereich West

Produktionsdurchführung Köln

Örtliche Richtlinie; Zusatzvereinbarung über die örtlichen Besonderheiten auf der grenzüberschreitenden Strecke

Aachen West - Montzen

gültig vom 07.06.2015 an

DB Strecken-Nr: 2552
Infrabel 11/6 - L 24

Verteilungsplan

Anwenderkreis

Mitarbeiter auf den Betriebsstellen und
Mitarbeiter mit Planungs-, Leitungs- und Überwachungsaufgaben
im grenzüberschreitenden Betrieb der grenzüberschreitenden Strecke
Aachen West - Montzen

Verteilung bei Infrabel durch
INFRABEL, Direction Réseau, GRI-R Liège

Impressum

Geschäftsführende Stelle:

DB Netze Fahrweg
DB Netz AG
Regionalbereich West
Produktionsdurchführung Köln
Örtliche Planung Betrieb

Michael Wiederhold
I.NP-W-D-KÖL (B) Wie
Brügelmannstraße 16-18
50679 Köln
Ruf: +49 (0) 221 141-6438
E-Mail: michael.wiederhold@deutschebahn.com

Nachweis der Bekanntgaben				
Lfd. Nr.	Kurzer Inhalt	Gültig ab	Bemerkung	Eingearbeitet (Namens-zeichen und Datum)
Neu-herausgabe	Übernahme Montzen in das ESTW Liège	07.06.2015		

Inhaltsverzeichnis

Artikel	Inhalt	Seite
1	**Allgemeine Grundsätze**	**14**
1.1	**Zweck der Vereinbarung**	**14**
1.2	**Titel der Vereinbarung**	**14**
1.3	**Anwendungsbereich**	**14**
1.3.1	Geographischer Anwendungsbereich	14
1.3.2	Definitionen	15
1.3.2.1	Grenzstrecke und Grenzbahnhöfe	15
1.3.2.2	Landesgrenze	16
1.3.2.3	Betriebliche Grenze	16
1.3.2.4	bleibt frei	16
1.4	**Information, Veröffentlichung und Verteilung**	**16**
1.4.1	Zuständige Stelle zur Verwaltung der Vereinbarung	16
1.4.2	Verteilung der Vereinbarung	16
2	**Kommunikation**	**16**
2.1	**Betriebssprachen**	**16**
2.1.1	Mündliche Kommunikation (in sicherheitsrelevanten und betrieblichen Bereichen)	16
2.1.2	Schriftliche Befehle – sicherheitsrelevante Dokumente	18
3	**Ausrüstung: Bezeichnung und Nomenklatur**	18
3.1	**Instandhaltungsmanagement - Allgemeine Grundsätze**	**18**
3.2	**Instandhaltung - Allgemeine Grundsätze**	**19**
3.2.1	Ausrüstung Telekommunikation/Funk	19
3.2.1.1	bleibt frei	19

noch: Inhaltsverzeichnis

Artikel	Inhalt	Seite
3.2.1.2	GSM-R - Verbindungen	19
3.2.1.3	bleibt frei	19
3.2.1.4	Signalfernsprecher	19
3.2.1.5	Allgemeine Fernsprechverbindungen (Post / Basa)	20
3.2.1.6	Allgemeine Fax-Verbindung (Post / Basa)	21
3.2.1.7	Sprachaufzeichnungen	21
3.2.1.8	Zugfunk	21
3.2.1.9	Laufüberwachung der Züge in Echtzeit auf dem Infrabel-Netz	22
3.2.2	Gleise	22
3.2.2.1	Streckenverlauf zwischen Aachen West und Montzen	22
3.2.2.2	Streckenklasse	22
3.2.2.3	Gleisbezeichnung	22
3.2.2.4	Das Lü-Gleis im Gemmenicher Tunnel	22
3.2.3	Signale und Signalanlagen	23
3.2.3.1	Schnittstellen der belgischen und deutschen Signalanlagen	23
3.2.3.2	Stellwerke	23
3.2.3.3	Signalstandorte	24
3.2.4	Weichen	25
3.2.5	Bahnübergänge	25
3.2.6	bleibt frei	25
3.2.7	Unterwerke	25
3.2.8	Oberleitung	25
3.2.8.1	Allgemeines	25
3.2.8.2	Notfallkonzept und –einrichtungen im Gemmenicher Tunnel	27

noch: Inhaltsverzeichnis

Artikel	Inhalt	Seite
3.2.9	Kunstbauten (Brücken – Tunnel)	28
3.2.9.1	Der Gemmenicher Tunnel / Tunnel de Botzelaer	28
3.2.9.2	Die Brücke von Moresnet / Viaduc de la Gueule	28
3.2.10	Heißläuferortung	28
3.2.11	Hindernisortung	28
3.2.12	Gleisstromkreise – Schienenkontakte – Achszähler	29
3.2.13	Zugsicherungs-/Zugsteuerungssystem	29
3.2.13.1	Vorhandene Zugsicherungssysteme	29
3.2.13.2	Funktionsweise der Transitionsbalisen	29
3.2.13.3	Störungen der Transitionsbalisen	30
3.3	**Vereinbarung für Instandhaltung und Erneuerung**	**30**
4	**Übernahme der Züge**	**30**
4.1	**Fahrzeuge**	**30**
4.1.1	Zugelassene Fahrzeuge	30
4.1.2	Bedingungen für die Zulassung	30
4.2	**Anzahl der Wagen/Radsätze, max. Länge / max. Maße**	**30**
4.3	**Gefahrgut**	**30**
4.4	**Außergewöhnliche Sendungen**	**31**
4.5	**Zugsignale**	**33**
5	**Betrieb**	**33**
5.1	**Betriebssystem**	**33**
5.2	**Betriebsregeln**	**34**
5.2.1	Betriebsabwicklung auf der Grenzstrecke	34

noch: Inhaltsverzeichnis

Artikel	Inhalt	Seite
5.2.2	Fahrordnung	34
5.2.3	Planmäßige Durchführung der Züge im Linksbetrieb	34
5.2.4	Parallelfahrten auf der Grenzstrecke	34
5.2.5	Änderung in der Reihenfolge der Züge	34
5.2.6	Vorzeitiges Ablassen der Züge	34
5.2.7	Vormelden von Zügen	35
5.2.8	Nachschieben von Güterzügen	35
5.2.8.1	Nachgeschobene Züge mit nicht gekuppelter Schiebelok	36
5.2.8.2	Nachgeschobene Züge mit gekuppelter Schiebelok	36
5.2.9	Betriebsbremsung vor der Gefällestrecke	36
5.2.9.1	Betriebsbremsung für Züge in Richtung Aachen West	36
5.2.9.2	Maßnahmen bei ungenügender Bremswirkung	36
5.2.10	Schriftliche Befehle an die Triebfahrzeugführer	36
5.3	**Langsamfahrstellen**	**37**
5.3.1	Vorübergehend eingerichtete Langsamfahrstellen und andere betriebliche Besonderheiten	37
5.3.2	Unvorhergesehene Langsamfahrstellen, die nicht in La bzw. ART aufgenommen sind	37
5.3.2.1	Allgemeines	37
5.3.2.2	Befehle zur Beschränkung der Geschwindigkeit auf dem Grenzstreckenabschnitt Botzelaer – Gemmenich	37
5.3.2.3	Bestätigung des Ausstellens der Befehle	38
5.3.2.4	Aufhebung der Geschwindigkeitsbeschränkung	38
5.3.2.5	Fehlende Lf-Signale der DB	38
5.3.2.6	Änderung der Vorgaben für den Befehl	38

noch: Inhaltsverzeichnis

Artikel	Inhalt	Seite
5.3.2.7	Aufnahme der Geschwindigkeitsbeschränkung in die "La" oder einen ART	39
5.4	**Kommunikationsverfahren**	**39**
5.5	**Zugankündigung**	**39**
5.5.1	Proberuf mit Datum und Uhrzeit	39
5.5.2	Identifizierung	39
5.5.3	Das Zugmeldeverfahren im Regelfall	40
5.5.4	Zugmeldeverfahren mit dem Randgerät	41
5.5.5	Arbeiten und Störungen	41
5.5.6	Durchführung des fernmündlichen Zugmeldeverfahrens	42
5.5.7	Berichtigung oder Rücknahme einer fernmündlichen Zugmeldung	42
5.6	**Besetzungszeiten**	**43**
5.7	**Verkehrssteuerung**	**43**
5.7.1	Verantwortliche Stellen	43
5.7.2	Betriebsleitung	43
5.7.3	Trassenplanung	43
5.7.3.1	Zuständigkeit	43
5.7.3.2	Fahrplangestaltung	43
5.7.3.3	Einlegen von Sonderzügen	43
5.7.3.4	Einlegen von Lokleerfahrten	44
5.7.3.5	Wechsel der Zugnummer auf der Grenzstrecke	44
5.7.4	Bleibt frei	44
5.7.5	Sperren von Gleisen	44
5.7.5.1	Planmäßige Gleissperrung	44

noch: Inhaltsverzeichnis

Artikel	Inhalt	Seite
5.7.5.2	Unvorhergesehene Gleissperrung	44
5.7.5.3	Aufheben der Gleissperrung	44
5.7.5.4	Zugelassene Abschnitte für Gleissperrungen, Zuständigkeit	45
5.7.5.5	Signaltechnische Erlaubnis für Fahrten ins gesperrte Gleis	46
5.7.5.6	bleibt frei	46
5.7.5.7	Sperrfahrten auf der Grenzstrecke	47
5.7.5.8	Sperrfahrten ab Gemmenich über die Grenze hinaus	47
5.7.5.9	Sperrfahrten ab Botzelaer über die Grenze hinaus	47
5.7.5.10	Gleichzeitige Sperrfahrten ab Gemmenich und ab Botzelaer	47
5.7.5.11	Sperrung Gleis 953 zwischen Gemmenich und Botzelaer	48
5.7.6	Rangieren auf freier Strecke zwischen den Grenzbahnhöfen	48
5.7.7	Betrieb von Gleisbaumaschinen/ -fahrzeugen (einschließlich Schiene-Straße-Fahrzeuge)	48
5.7.8	Oberleitungsanlagen – Betrieb	48
5.7.8.1	Beschreibung	48
5.7.8.2	Maßnahmen zur Vermeidung von Fahrten in den Streckenabschnitt Aachen West - Montzen im Notfall	48
5.7.8.3	Sicherheitsmaßnahmen zur Vermeidung von Fahrten in die auf der Grenze liegenden Schaltgruppen 221 (Gleis 954) und 224 (Gleis 953)	51
5.7.8.4	Ausschalten der Schaltgruppe 222 im Weichenbereich der Üst Gemmenich	54
5.7.8.5	Fahrt mit gesenktem Stromabnehmer	55
5.7.8.5.1	Allgemeines	55
5.7.8.5.2	Fahrt mit gesenktem Stromabnehmer in geplanten Fällen	55
5.7.8.5.3	Fahrt mit gesenktem Stromabnehmer in unvorhergesehen Fällen	55

noch: Inhaltsverzeichnis

Artikel	Inhalt	Seite
5.7.8.5.3.1	Benachrichtigung	55
5.7.8.5.3.2	Befehle zur Fahrt mit gesenkten Stromabnehmern	55
5.7.8.5.3.3	Wiederherstellung des Normalbetriebs	56
5.7.8.6	Nothalt durch Abschalten der Oberleitungsspannung	56
5.7.8.7	Einsatz von Hilfskräften im Gemmenicher Tunnel	56
5.7.8.8	Prüfen der OLSP	57
5.7.9	Bauarbeiten	57
5.7.9.1	Arbeiten durch Infrabel in Gleisnähe mit der Möglichkeit zeitweiliger Profileinschränkung	57
5.7.9.2	Sicherung von Arbeitsstellen der DB	57
5.7.9.3	Unfallverhütung bei Bauarbeiten	57
5.8	**Unfälle und eingeschränkte Betriebssituationen**	**58**
5.8.1	Räumungsprüfung und Fahren auf Sicht – Betriebsverfahren	58
5.8.1.1	Einzelräumungsprüfung	58
5.8.1.2	Räumungsprüfung auf Zeit	61
5.8.1.3	Rückmeldung	63
5.8.1.4	Fahren auf Sicht auf dem Grenzstreckenabschnitt	63
5.8.2	Betriebsführung – Unregelmäßigkeiten	64
5.8.2.1	Gestörte Verständigung zwischen den Zugmeldestellen	64
5.8.2.2	Zugfahrten ohne Hauptsignal	65
5.8.2.3	bleibt frei	66
5.8.2.4	Fehlendes oder erloschenes Zugschlusssignal	66
5.8.2.5	Erloschene ortsfeste Signale auf der Grenzstrecke	68

noch: Inhaltsverzeichnis

Artikel	Inhalt	Seite
5.8.2.6	Vorsichtig fahren – Fahren auf Sicht wegen Vieh am oder im Gleis	68
5.8.2.7	Anbieten und Annehmen der Züge bei Betriebs-schwierigkeiten	69
5.8.2.8	Zurücksetzen / Hereinholen von Zügen	70
5.8.2.9	Unfälle und eingeschränkte Betriebssituationen	71
5.8.2.10	Vorfall / Unfall mit Einsatz von Hilfskräften	73
5.8.2.11	Hilfszug an der Unfallstelle im Nachbargleis	75
5.8.2.12	Verständigung mit Mitarbeitern der EVU's	75

Verzeichnis der Anlagen

Anlage 1	Streckenplan Aachen West – Grenze
Anlage 2	Lageplan Aachen West
Anlage 3	Lagepläne Infrabel; Bf Montzen und Grenzstrecke
Anlage 4	Ablaufskizzen zum Aus- bzw Einschalten einer Schaltgruppe auf der Grenzstrecke auf Anfrage von DB Netz oder Infrabel
Anlage 5	Zusammenstellung der Wortlaute für Meldungen
Anlage 6	Beschreibung der Einrichtungen für das wechselweise Befahren der beiden Streckengleise „Gleis 954“ und „Gleis 953“ zwischen den Abzweigstellen Gemmenich und Botzelaer in Richtung und Gegenrichtung (BRSM)
Anlage 7	Zusammenstellung der Standardmeldungen
Anlage 8	Verfahrensblätter zum Räumen eines liegengebliebenen Zuges:
	VERFAHRENSBLATT A 1 Räumung nach Aachen West mit Hilfslok von Belgien
	VERFAHRENSBLATT A 2 Räumung nach Montzen mit Hilfslok von Belgien
	VERFAHRENSBLATT A 3 Räumung nach Aachen West mit Hilfslok von Deutschland
	VERFAHRENSBLATT A 4 Räumung nach Montzen mit Hilfslok von Deutschland
Anlage 9	bleibt frei
Anlage 10	Instandhaltung von Bahnanlagen
Anlage 11	Bedienungsanweisung der Zugnummernmeldeanlage "Randpost AAT – EBP" im Bf Aachen West
Anlage 12	Prüfen der OLSP im Gemmenicher Tunnel
Anlage 13	Zahlen, Kalender, internationales Alphabet

Verzeichnis der Anhänge

Anhang I Zusatzbestimmungen für den elektrischen Zugbetrieb auf der Strecke Aachen West - Montzen (Strecken 2552 – 24)

Anlage 1 Meldungen mit festem Wortlaut

Anlage 2 Schaltbild Gemmenich – Botzelaer

Anlage 3 Aus- bzw. Einschalten von Schaltgruppen auf Anfrage von DB Netz: Beschreibung des Ablaufschemas

Anlage 4 Aus- bzw Einschalten von Schaltgruppen auf Anfrage von Infrabel: Beschreibung des Ablaufschemas

1 Allgemeine Grundsätze

1.1 Zweck der Vereinbarung

Diese Zusatzvereinbarungen wird auf der Grundlage folgender Vereinbarung gemeinsam von DB Netz und Infrabel, Direction Trafic/Management & Services, herausgegeben:

- „Vertrag über die Verknüpfung der Infrastruktur“ vom 15.10.2010 zwischen DB Netz AG und Infrabel.

Sie regeln den Bau und Betrieb sowie die Unterhaltung der Infrastruktur
auf der grenzüberschreitenden Strecke Aachen West – Montzen
[DB-Strecke 2552; Infrabel-Strecke 24].

Abweichend von den oben genannten Grundlagenvereinbarungen enthalten diese Zusatzvereinbarungen gemäß entsprechender EU-Richtlinien nur die Bestimmungen über

- die örtlichen Besonderheiten
  (Vorschriften, Sicherheitsvorkehrungen usw.)

  sowie
- Übersichten mit Angaben, die für die Durchführung der Züge von der Eigentumsgrenze der betriebsführenden Bahn bis zum letzten in Betracht kommenden Bahnhof der Grenzstrecke notwendig sind,

auf der grenzüberschreitenden Strecke Aachen West - Montzen.
Soweit in dieser Zusatzvereinbarung keine besonderen Regelungen getroffen sind, gelten die Vorschriften des jeweiligen Eisenbahninfrastrukturunternehmens.

1.2 Titel der Vereinbarung

"Örtliche Richtlinie - Zusatzvereinbarungen über die örtlichen Besonderheiten auf der grenzüberschreitenden Strecke Aachen West - Montzen".

1.3 Anwendungsbereich

1.3.1 Geographischer Anwendungsbereich

Diese Zusatzvereinbarung gilt für den Grenzstreckenabschnitt zwischen der Infrabel-Anlage von Botzelaer (Überleitstelle) und der DB Netz-Anlage von Gemmenich (Überleitstelle).
Des weiteren finden gewisse Verfahren dieser Zusatzvereinbarung Anwendung (oder haben Auswirkungen über diese Begrenzungen hinaus) auf dem Gebiet von Infrabel zwischen Montzen und Botzelaer, auf dem Gebiet von DB Netz zwischen Gemmenich und Aachen West.

1.3.2 Definitionen

Triebfahrzeug:
Lokomotive beziehungsweise Triebzug.

Betriebswechselbahnhof:
Der Bahnhof, auf dem der Wechsel der Triebfahrzeuge, des Triebfahrzeug- und Zugbegleitpersonals gleichzeitig oder getrennt vorgenommen wird.

Grenzstrecke – Grenzbahnhof:
Der Streckenabschnitt zwischen zwei dies- und jenseits der Grenze liegenden Zugmeldestellen wird als Grenzstreckenabschnitt bezeichnet.
Die der Grenze am nächsten liegenden Bahnhöfe werden „Grenzbahnhöfe“ genannt.

Betriebsführende Bahn:
Die Bahn, die die ihr gehörende Strecke bis zur Grenze betreibt
(Eisenbahninfrastrukturunternehmen – EIU -).
Betriebsführende Bahn auf belgischer Seite ist Infrabel.
Betriebsführende Bahn auf deutscher Seite ist DB Netz AG.

Die Begriffe "**EF**" und "**EVU**" bezeichnen die Eisenbahnverkehrsunternehmen.

Die Betriebssteuerung der Grenzstrecke übernimmt

- auf dem deutschen Streckenabschnitt der **Fahrdienstleiter Aachen West** einschließlich Steuerung der Überleitstelle (Üst) Gemmenich,
- auf dem belgischen Streckenabschnitt der **Régulateur Montzen im Block 44, Liège**, einschließlich Steuerung der Überleitstelle Botzelaer.
  Er steuert auch die Überleitstelle Botzelaer. Für das Bedienen der Weichen und der Signale wird er durch einen Opérateur assistiert. Im Text dieser Vereinbarung wird der Begriff „Régulateur Montzen“ für die Tätigkeit als „Régulateur Montzen im Block 44 Liège“ (entspricht dem özF bei DB) verwendet. Der Begriff „Opérateur“ wird für die Tätigkeit als „Opérateur Montzen im Block 44 Liège verwendet.

1.3.2.1 Grenzstrecke und Grenzbahnhöfe

Der Grenzstreckenabschnitt wird durch folgende Anlagen begrenzt:
- DB Netz: Überleitstelle Gemmenich
- Infrabel: Überleitstelle Botzelaer

Die Anwendungen und Verfahren dieser Zusatzvereinbarung beziehen sich hauptsächlich auf diesen Abschnitt.

Die Bahnhöfe, die sich am nächsten an der Grenzstrecke befinden, sind die Grenzbahnhöfe Montzen und Aachen West. Wenn sich Anwendungen und Verfahren auf den Abschnitt Botzelaer – Montzen und/oder auf den Abschnitt Gemmenich – Aachen West beziehen, so ist dies ausdrücklich in diesem Dokument vermerkt.

1.3.2.2 Landesgrenze

Die Grenze zwischen Deutschland und Belgien liegt im Gemmenicher Tunnel in DB-km 5,380 (DB Strecke 2552) und Infrabel-km 44,766 (Infrabel Strecke 24).

Bemerkung: Der Tunnel von Gemmenich wird im gesamten Infrabel-Dokument mit der Bezeichnung „Tunnel von Botzelaer“ identifiziert.

1.3.2.3 Betriebliche Grenze

Die betriebliche Grenze liegt an der Stelle der Landesgrenze.

1.3.2.4 bleibt frei

1.4 Information, Veröffentlichung, Verteilung

1.4.1 Zuständige Stelle zur Verwaltung der Vereinbarung

siehe Impressum.

1.4.2 Verteilung der Vereinbarung

Bei der DB Netz AG wird die Zusatzvereinbarung verteilt an

- Mitarbeiter der DB Netz AG mit Bau- und Betriebs- sowie Instandhaltungsaufgaben auf der Grenzstrecke,
- interessierte EVU, die diese Strecke befahren wollen, gemäß Sonderverteiler.

Bei Infrabel wird die Zusatzvereinbarung verteilt an

- Mitarbeiter von Infrabel mit Bau- und Betriebs- sowie Instandhaltungsaufgaben auf der Grenzstrecke,
- interessierte EVU, die diese Strecke befahren wollen, gemäß Sonderverteiler.

2 Kommunikation

2.1 Betriebssprachen

2.1.1 Mündliche Kommunikation (in sicherheitsrelevanten und betrieblichen Bereichen)

Für alle Gespräche mit dem Fahrdienstleiter/Régulateur und mit dem Schaltdienstleiter/Répartiteur ist deren Landessprache anzuwenden.

Die betrieblichen Mitteilungen, die zwischen Fahrdienstleiter bzw. Régulateur und den EVU's, die auf der Grenzstrecke verkehren, ausgetauscht werden, erfolgen in der Landessprache des Eisenbahninfrastrukturunternehmens, auf dessen Infrastruktur sich der besetzte Führerstand des Triebfahrzeuges befindet.

noch:

2.1.1 Mündliche Kommunikation (in sicherheitsrelevanten und betrieblichen Bereichen)

Wortlaute von Zugmeldungen und betrieblichen Meldungen mit festem Wortlaut finden sich in der Anlage 5 dieser Örtlichen Richtlinie mit laufenden Nummern in deutscher und französischer Sprache.

Der Mitarbeiter, der die Zugmeldung / Meldung mit festem Wortlaut abgeben möchte, kündigt seine Meldung mit der laufenden Nummer (in Anlage 5, Spalte 1) an.

- Jede Meldung wird von dem **abgebenden Mitarbeiter** in vollem Wortlaut und in seiner **eigenen Landessprache** mitgeteilt.

- Die Meldung ist durch den **empfangenden Mitarbeiter** in seiner **eigenen Landessprache** wörtlich zu wiederholen.
  Die Wiederholung wird mit den Worten „**ich wiederhole**“ oder „**je répète**“ eingeleitet.

- Der **abgebende Mitarbeiter** prüft mittels Anlage 5 dieser Zusatzvereinbarung die **Übereinstimmung** des Wortlautes der in der anderen Sprache wiederholten Meldung.

- Wenn die **Übereinstimmung besteht**, bestätigt der **abgebende** Mitarbeiter in seiner eigenen Landessprache mit "**richtig**", bzw. "**correct**“.

- Wenn **keine Übereinstimmung besteht**, antwortet der **abgebende** Mitarbeiter in seiner eigenen Landessprache "**falsch**“ oder "**faux**", und das Verfahren wird neu eingeleitet.
  Dabei sind besonders die laufenden Nummern der Meldungen neu zu vergleichen.

Wenn nötig,

- wird der Austausch von Meldungen gemäß Anlage 5, Meldung Nr 0 A, vorbereitet. Jeder Mitarbeiter kann seinen Gesprächspartner auffordern, die Meldung langsam zu wiederholen (Meldung Nr. 0 C der Anlage 5) oder auch zeitweise die Meldung zurück zu stellen (Meldungen Nr. 0 D - 0 E der Anlage 5),

- werden die Ziffern einer laufenden Nummer oder einer Zugnummer von links beginnend einzeln ausgesprochen; dabei sind zwischen den einzelnen Ziffern kleine Pausen zu machen,

- müssen Wörter nach internationalem Alphabet buchstabiert werden (siehe Anlage 13),
- sind die Meldungen per Fax auszutauschen.

noch:

- **2.1.1 Mündliche Kommunikation**
  (in sicherheitsrelevanten und betrieblichen Bereichen)

Meldungen per Fax

Das Meldeverfahren per Fax kann zur Unterstützung des fernmündlichen Meldeverfahrens angewandt werden
(Verständigungsschwierigkeiten, Unverständlichkeit der Meldungen, etc.).

Die Verständigung über eine bevorstehende Fax-Nachricht erfolgt durch Meldung 0 H (Anlage 5, Teil A).

Der Fahrdienstleiter/Régulateur, der eine fernmündliche Meldung nicht versteht, kann das Meldeverfahren per Fax beantragen (Anlage 5, Teil A, Meldung Nr. 0 B).

Der Fahrdienstleiter/Régulateur verwendet hierzu die aufliegenden besonderen Vordrucke.
Die Textabschnitte, die nicht verwendet werden, sind durch einen **Querstrich** als ungültig zu bezeichnen. Die laufende Nummer der Meldung ist einzukreisen.
Die **Meldung, die ausgetauscht wird**, muss von einem **fetten Linienstrich** eingerahmt sein.

Rufnummern der Fax-Geräte siehe Artikel 3.2.1.6.

2.1.2 Schriftliche Befehle – sicherheitsrelevante Dokumente

Jeder Eisenbahninfrastrukturunternehmer übermittelt auf der Grenzstrecke Befehle nach seinem Muster an die Triebfahrzeugführer, bezugnehmend auf den Standort des durch den Triebfahrzeugführer besetzten Führerstands zum Zeitpunkt der Ausstellung des Befehls.
Ausnahmen zu dieser Regelung sind zugelassen in Anwendung des Artikels 5.8.2.8 – Zurücksetzen / Hereinholen von Zügen.

Schriftliche Befehle, die auf dem Infrastrukturbereich der Nachbarbahn gelten, werden auf Basis dieser Vereinbarung und in Abstimmung mit dem übernehmenden Fahrdienstleiter / Regulateur ausgestellt. Die Form dieser schriftlichen Befehle, die auf der Nachbarbahn für gewisse Verfahren, die in dieser Vereinbarung beschrieben werden, muss gegebenenfalls angepasst werden.

3. Ausrüstung: Bezeichnung und Nomenklatur

3.1 Instandhaltungsmanagement - Allgemeine Grundsätze

Bahnanlagen, Beschreibung der Infrastruktur

Allgemeine Beschreibung und Begrenzung

Die Grenzstrecke verbindet die Netze der Eisenbahn-Infrastrukturunternehmen (EIU) DB Netz AG und Infrabel (siehe auch Artikel 1.3.2).
Die Grenze zwischen Deutschland und Belgien liegt in DB-km 5,380 (DB Strecke 2552) und Infrabel-km 44.766 (Infrabel Strecke 24) (siehe auch Artikel 1.3.2).

3.2 Instandhaltung - Allgemeine Grundsätze

3.2.1 Ausrüstung Telekommunikation / Funk

3.2.1.1 bleibt frei

3.2.1.2 GSM-R - Verbindungen

Es besteht eine GSM-R - Verbindung zwischen dem Fahrdienstleiter Aachen West und dem Régulateur Montzen im Block 44 Liège.

Diese ist über eine parametrierte Festtastenverbindung oder über eine Nummerntastatur nutzbar.

Diese GSM-R - Verbingung wird für alle Zugmelde- oder andere fahrdienstliche Gespräche genutzt.

Diese Gespräche werden systembedingt aufgezeichnet.

Ist die GSM-R - Verbindung nicht verfügbar, sind alternative Fernsprecheinrichtungen zu benutzen.

Jedes eingehende Gespräch im Block 44 kommt gleichzeitig beim Régulateur und beim Opérateur Montzen im Block 44 an, welcher die Betriebsführung auf der Grenzstrecke versieht. Dies gilt auch für abgehende Gespräche.

Jedes eingehende Gespräch im Block 44 kann auch manuell oder automatisch auf ein anderes Fernsprechgerät vom Block 44 weitergeleitet werden (Régulateur, Opérateur, ...).

3.2.1.3 bleibt frei

3.2.1.4 Signalfernsprecher

An den DB-Hauptsignalen sind keine funktionsfähigen Signalfernsprecher eingerichtet. Verbindung zum Fahrdienstleiter Aachen West besteht über GSM-R-Zugfunk.
An den im Übersichtsplan mit einem "T“ gekennzeichneten Infrabel-Signalen sind Signalfernsprecher mit der Sprechverbindung zum Régulateur Montzen im Block 44 Liège, vorhanden.

3.2.1.5 Allgemeine Fernsprechverbindungen (Post / Basa)

Die Fachautoren dieser Zusatzvereinbarungen teilen sich gegenseitig die Fernsprechnummern des für die Leitung des örtlichen Betriebsdienstes verantwortlichen Mitarbeiters sowie - im erforderlichen Umfang – anderer örtlicher Betriebsstellen mit.

Infrabel	ÖFFENTLICHES NETZ	INTERNES NETZ
Block 44 Liège		
Régulateur Montzen		900032 7060 7902 (GSM-R)
	00 32 (0)4 241 2983	9032 941 2983
	00 32 (0)4 252 2810	
	00 32 (0)475 97 70 10 (Mobil)	
	E-Mail: grirliege.kinkempoisbl44ebp@infrabel.be	
Opérateur	00 32 (0)4 241 2976	9032 941 2976
Traffic Control		
Streckenleiter Tisch 20 Brüssel	00 32 (0)2 528 8154	9032 9118 8154
Kontaktperson Disposition Grenze	00 32 (0)2 525 9377	9032 9115 9377

DB Netz	ÖFFENTLICHES NETZ	INTERNES NETZ
Fahrdienstleiter Aachen West		900049 7200 1702 (GSM-R)
	00 49 (0)241 433 2303	91004 9408 2303
	0049-(0)241-433-2285	91004 9408 2285
Disponent BZ Duisburg	0049-(0)203-3017-1564	91004 9481 1564
Grenzknotendisponent Aachen West	0049-(0)241-433-3333	91004 9408 3333
	E-Mail: gkd-andi-kaw@deutschebahn.com	

3.2.1.6 Allgemeine Fax-Verbindung (Post / Basa)

Beim Fahrdienstleiter Aachen West und beim Régulateur Montzen im Block 44 Liège, sind Faxgeräte eingerichtet.

Die Rufnummern lauten:

DB Netz	ÖFFENTLICHES NETZ	INTERNES NETZ
Fahrdienstleiter Aachen West	00 49 (0)241 433 2466	91004 9408 2466
Régulateur Montzen im Block 44 Liège	00 32 (0)4 241 3091	9032 941 3091
Grenzknotendisponent Aachen West	00 49 (0)69 265 21830	91004 955 21830

3.2.1.7 Sprachaufzeichnungen

Alle über GSM-R geführten Gespräche werden in Aachen West und in Liège aufgezeichnet.

Wünscht Infrabel das Abhören der durch die DB gemachten Aufzeichnungen so ist die hierfür zuständige Behörde zu kontaktieren:
Herr Dennis KASTEN, DB Netz AG – Regionalbereich West – I.NVS-W Betriebssicherheit, Unfalluntersuchung, Hansastraße 15 – D – 47058 DUISBURG; Mail: dennis.kasten@deutschebahn.com.

Wünscht DB Netz das Abhören der durch Infrabel gemachten Aufzeichnungen so ist die hierfür zuständige Behörde zu kontaktieren:
Herr Stéphane CHEVOLET, I TM&S.141 – Sécurité d'Exploitation, Place de la Gare – B 5000 NAMUR; Mail: stéphane.chevolet@infrabel.be.

3.2.1.8 Zugfunk

Der Infrabel-Abschnitt der Grenzstrecke verfügt über das digitale GSM-R – Funksystem in Verbindung mit dem Streckenleiter (Disponent) in Brüssel (Tisch 20).

Der DB Netz-Abschnitt der Grenzstrecke verfügt über das digitale GSM-R - Funksystem.

Für Züge in Richtung Aachen West liegt der Umschaltpunkt zum deutschen GSM-R – Zugfunk in km 44.516 (Infrabel) (westliches Tunnelportal).

Für Züge in Richtung Montzen liegt der Umschaltpunkt zum belgischen GSM-R – Zugfunk in km 4,579 (DB Netz) (östliches Tunnelportal).

3.2.1.9 Laufüberwachung der Züge in Echtzeit auf dem Infrabel Netz

Der Grenzknotendisponent in Aachen West verfügt über die EDV Anwendung „Track In“ von Infrabel, die es ihm erlaubt, sich die Laufüberwachung der Züge auf dem Infrabel Netz in Echtzeit anzeigen zu lassen.
Die Nutzung der Anwendung - auf Grundlage der Zugnummer und des Zeitfensters - ermöglicht ihm die Disposition im Bereich Aachen West in enger Zusammenarbeit mit dem Traffic Control von Infrabel und den betroffenen EVU optimal zu organisieren.

3.2.2 Gleise

3.2.2.1 Streckenverlauf zwischen Aachen West und Montzen

Die Strecke ist zweigleisig, elektrisch betrieben und 11,6 km lang. Sie weist starke Höhenunterschiede auf. Der höchste Punkt und die Landesgrenze liegen bei DB-km 5,380 / Infrabel-km 44,766 im Gemmenicher Tunnel / Tunnel de Botzelaer.
Von diesem Punkt aus beträgt die maßgebende Neigung in Richtung Aachen West 17,44 ‰ (1:57,3) und in Richtung Montzen 10 ‰ (1:100).

Bei Überschreitung der Grenzlast der Züge müssen die Züge ggf. nachgeschoben werden (siehe auch Artikel 5.2.8). Für die Disposition und Bereitstellung eines Schiebetriebfahrzeuges sorgen die transportführenden EVU.

Die Strecken-, Bahnanlagen- und Bahnhofsverhältnisse sind aus den Anlagen 1 – 3 zu ersehen.

3.2.2.2 Streckenklasse

Die Strecke ist in Streckenklasse D 4 eingestuft.

3.2.2.3 Gleisbezeichnung

Die Züge verkehren auf der Strecke Montzen – Aachen West gewöhnlich rechts. Die Gleise auf der Grenzstrecke werden über die Landesgrenze hinaus bezeichnet als

Gleis 954: das Gleis der gewöhnlichen Fahrtrichtung für den Zugverkehr von Botzelaer nach Gemmenich.

Gleis 953: das Gleis der gewöhnlichen Fahrtrichtung für den Zugverkehr von Gemmenich nach Botzelaer.

Lü-Gleis: ist auf der Grenzstrecke eine Gleisverschlingung mit dem Gleis 953 und befindet sich im Bereich des Gemmenicher Tunnels.

3.2.2.4 Das Lü-Gleis im Gemmenicher Tunnel

Zwei herzstücklose Weichen ermöglichen die Anbindung der Gleisverschlingung an das Gleis 953. Das Lü-Gleis und das Gleis 953 der Grenzstrecke werden betrieblich und signaltechnisch wie **ein Gleis** behandelt.

Über das Lü-Gleis werden Züge mit bestimmten Sendungen mit Lademaßüberschreitung (Lü) geleitet.

3.2.3 Signale und Signalanlagen

3.2.3.1 Schnittstellen der belgischen und deutschen Signalanlagen

Auf der Grenzstrecke Aachen West – Montzen befinden sich die Überleitstellen Gemmenich (DB Netz) und Botzelaer (Infrabel) sowie der dazwischen liegende Gemmenicher Tunnel / Tunnel de Botzelaer.

Die Trennstellen zwischen den deutschen und belgischen Signalanlagen sind signalisiert für die

- Fahrtrichtung Aachen West – Montzen:
  - auf Gleis 953 in Infrabel-km 44.170,
  - auf Gleis 954 in Infrabel-km 44.170;

- Fahrtrichtung Montzen – Aachen West:
  - auf Gleis 954 in Infrabel-km 43.766,
  - auf Gleis 953 in Infrabel-km 43.766.

<u>Besonderheit und Abweichung vom Grundsatz der Schnittstelle:</u>
Abweichend von dieser Grundregel befinden sich die Infrabel–Signale für den Beginn der Bremsprüfzone im Kilometer 44.000 (siehe Artikel 5.2.9.1) auf den Gleisen 954 und 953 hinter der Tafel der Signaltrennstelle in Fahrtrichtung Montzen ➔ Aachen West. Diese Infrabel-Signale veranlassen den Triebfahrzeugführer eine Betriebsbremsung durchzuführen.

3.2.3.2 Stellwerke

Der Betrieb auf der Grenzstrecke wird gesteuert

- auf deutscher Seite durch das Relaisstellwerk der Baureihe Siemens DrS 60 „Awf“ in Aachen West. Dieses Stellwerk steuert auch die Überleitstelle in Gemmenich sowie die Signale 328 und 348, die auf belgischem Gebiet stehen;

- auf belgischer Seite durch das elektronische Stellwerk der Baureihe Siemens/Alstom (EBP – PLP), Block 44, Liège. Dieses Stellwerk steuert auch den gesamten Bahnhof Montzen.

Zugmeldestellen

Die Überleitstellen in Gemmenich und Botzelaer sind die Zugmeldestellen, von denen die Züge hin zum Nachbarinfrastrukturunternehmer abgemeldet werden.
Für die Züge der Richtung Aachen West ➔ Montzen meldet der Fahrdienstleiter die Durchfahrt in Gemmenich.
Für die Züge der Richtung Montzen ➔ Aachen West meldet der Opérateur die Durchfahrt in Botzelaer.

3.2.3.3 Signalstandorte

Zwischen Aachen West und Montzen (rechtes Gleis in Fahrtrichtung) stehen die Signale
- für die Fahrt Aachen West ➔ Montzen: rechts vom Gleis,
- für die Fahrt Montzen ➔ Aachen West: links vom Gleis.

Zwischen Montzen und Aachen West (rechtes Gleis in Fahrtrichtung) stehen die Signale
- für die Fahrt Montzen ➔ Aachen West: rechts vom Gleis,
- für die Fahrt Aachen West ➔ Montzen: links vom Gleis.

Die einzelnen Signalstandorte sind den Übersichtsplänen zu entnehmen.

Einrichtungen für den Gleiswechselbetrieb

Die Strecke Aachen West – Montzen ist für das Fahren auf dem Gegengleis mit Signal Zs 6 (ständig eingerichtet) ausgerüstet.
Einrichtungen für den zweiseitigen Gleiswechselbetrieb sind vorhanden:
- auf dem Infrabel-Streckenabschnitt: zwischen Bahnhof Montzen und Überleitstelle Botzelaer mit alleiniger Zuständigkeit des Régulateur Montzen im Block 44 Liège,
- auf dem DB-Streckenabschnitt: zwischen Überleitstelle Gemmenich und Bahnhof Aachen West mit alleiniger Zuständigkeit des Fahrdienstleiters Aachen West,
- auf dem Grenzstreckenabschnitt: zwischen Überleitstelle Botzelaer und Überleitstelle Gemmenich in gemeinsamer Zuständigkeit des Fahrdienstleiters Aachen West und dem Régulateur Montzen im Block 44 Liège (Beschreibung siehe Anlage 6).

DB-Signale auf belgischem Gebiet

Auf dem DB Netz-Teil der Grenzstrecke gelten die Signale der DB, auf dem Infrabel-Teil die von Infrabel.
Abweichend von dieser Regel stehen auf belgischem Gebiet
- am Gleis 954 (Fahrtrichtung Botzelaer ➔ Gemmenich):
  - ein DB-Geschwindigkeits-Ankündesignal (Signal Lf 6) mit Kennziffer 8 in km 43.776,
  - das DB-Hauptsignal 328 mit DB-Vorsignal 322 in km 44.372,
  - ein DB-Geschwindigkeitssignal (Signal Lf 7) mit Kennziffer 8 in km 44.372;
- am Gleis 953 (Fahrtrichtung Botzelaer ➔ Gemmenich):
  - ein DB-Geschwindigkeits-Ankündesignal (Signal Lf 6) mit Kennziffer 8 in km 43.776,
  - das DB-Hauptsignal 348 mit DB-Vorsignal 342 in km 44.372,
  - ein DB-Geschwindigkeitssignal (Signal Lf 7) mit Kennziffer 8 in km 44.372.

DB Netz-Vorsignale zu Infrabel-Hauptsignalen

Zu den Infrabel-Hauptsignalen T-Q.44 und TX-Q.44 in km 43.909 sind auf dem DB Netz-Teil der Grenzstrecke alleinstehende DB-Vorsignale tq 44 und txq 44 in DB-km 4,640 aufgestellt.

Infrabel-Vorsignale zu DB Netz-Hauptsignalen

Zu den DB Netz-Signalen 328 und 348 in km 44.372 sind die Infrabel-Signale L-Q.44 und LX-Q.44 in km 43.422 mit Vorsignalbegriff aufgestellt.

noch
3.2.3.3 Signalstandorte

Links stehende Signale auf dem DB-Netz

Das Zwischensignal R 205 und das Ausfahrsignal P 206 im Bahnhof Aachen West stehen links vom Gleis.

3.2.4 Weichen

Auf dem Grenzstreckenabschnitt zwischen Gemmenich und Botzelaer sind Weichen im Gleis 953 zur Benutzung des Lü-Gleises vorhanden.

3.2.5 Bahnübergänge

Bahnübergänge sind auf der Grenzstrecke nicht vorhanden.

3.2.6 bleibt frei

3.2.7 Unterwerke

siehe Anhang I

3.2.8 Oberleitung

3.2.8.1 Allgemeines

Der Abschnitt Aachen West – Montzen ist auf der gesamten Länge elektrifiziert und für einen elektrischen Betrieb unter 15 kV Wechselstrom und unter 3 kV Gleichstrom ausgerüstet.

Die Systemtrennstelle mit einer Länge von 107 m befindet sich auf belgischem Gebiet auf dem Viadukt von Moresnet zwischen dem Infrabel-km 39.727 und 39.834.

Die Einspeisung mit 15 kV Wechselstrom erfolgt durch die Unterwerke von Stolberg und von Wickrath seitens DB Energie.

Die Einspeisung mit 3 kV Gleichstrom erfolgt durch das Unterwerk von Montzen seitens Infrabel.

Die Verwaltung der 15 kV Oberleitung seitens DB Energie obliegt dem Schaltdienstleiter der Zentralen Schaltstelle (Zes) Köln.

Die Verwaltung der 3 kV Oberleitung seitens Infrabel obliegt dem Répartiteur ES von Namur.

Der Anhang I dieser Zusatzvereinbarung beschreibt die betrieblichen Anwendungen für die Verwalter der Oberleitungsinfrastruktur.

Das gemeinsame Schalthaus

In dem gemeinsamen Schalthaus in Infrabel-km 44.353 befindet sich die Schnittstelle, die alle elektrischen Einspeisungen zwecks Ferneinwirkung und Fernanzeige der Schalter zentralisiert. Es enthält auch einen Energiezähler, der den Verbrauch misst, der durch DB Energie an Infrabel in Rechnung gestellt wird.

noch:
3.2.8 Oberleitung / 3.2.8.1 Allgemeines

Deckung der Systemwechselstelle

Zur Deckung der Systemwechselstelle dienen folgende belgische Hauptsignale:

Fahrtrichtung Aachen West ➔ Montzen:
Signal T-Q.44 und Signal TX-Q.44.

Fahrtrichtung Montzen ➔ Aachen West:
alle Hauptsignale Richtung Aachen West im Bf Montzen:
Signal C-Q.44, Signal CX-Q.44, Signal D-Q.44,
Signal E-Q.44, Signal F-Q.44, Signal G-Q.44.

Oberleitungsanlage im Gemmenicher Tunnel

Im Gemmenicher Tunnel sind zur Versorgung der Triebfahrzeuge mit Fahrstrom Stromschienen an Stelle von Fahrdrähten verlegt.
Die Stromschiene über Gleis 953 ist so verlegt, dass sie das Gleis 953 und das Lü-Gleis mit Fahrstrom versorgt.

Technische Grenze

Die technische Grenze befindet sich auf belgischem Gebiet auf Höhe der DB-Signale 328/348 (Infrabel-Km 44.371 – DB-km 5.775) und trennt den Infrabel- und DB Netz-Unterhaltungsbereich. Die durch Infrabel und DB Netz erbauten Oberleitungen überschneiden sich auf einer Länge von 130 m und bilden somit die technische Schnittstelle zwischen Infrabel und DB Netz.
Die DB-Oberleitungsverankerung befindet sich am Infrabel-Km 44.340; die Verankerung von Infrabel am Tunneleingang von Botzelaer in km 44.470.

Bedienen der Oberleitungsanlagen

Der 3kV-Abschnitt wird ausschließlich durch den Répartiteur ES Namur und ohne Mitwirkung des Schaltdienstleiters der Zes Köln bedient.

Der 15 kV / 16.7 Hz-Abschnitt zwischen Gemmenich und Systemwechselstelle wird durch den Schaltdienstleiter in Einvernehmen mit dem Répartiteur bedient.

Die nachstehenden Besonderheiten sind dort angewendet:

- Alle Schalter, die sich zwischen Gemmenich und der Systemwechselstelle befinden, bedient der Schaltdienstleiter **in Absprache** mit dem Répartiteur. Alle Schaltmittel werden mit dem deutschen Begriff Schalter bezeichnet.
- Die Stellung der Schalter zwischen Gemmenich und der Systemwechselstelle wird dem Répartiteur durch Fernanzeige übermittelt. Dies gilt auch für den Erdungszustand der Oberleitungsspannungsprüfeinrichtung (OLSP-Schalter E 721 bis E 724).
- Bei Betriebsgefahr können die Schalter 221 (Gleis 954) und 224 (Gleis 953) durch den Répartiteur ausgeschaltet werden.

3.2.8.2 Notfallkonzept und –einrichtungen im Gemmenicher Tunnel

Der Gemmenicher Tunnel befindet sich auf der Staatsgrenze im Abschnitt Botzelaer – Gemmenich. Im Rahmen seiner Elektrifizierung haben die jeweiligen Eisenbahninfrastrukturunternehmen - in Absprache mit den Rettungsdiensten beider Staaten - diesen Kunstbau und seine Umgebung mit zusätzlichen Ausrüstungen ausgestattet, die Bestandteil des Notfallkonzeptes sind und die somit die Aufgaben der Rettungsdienste im Falle eines Vorfalls oder eines Unfalls erleichtern.

Eine **O**ber**L**eitungs**S**pannungs**P**rüfeinrichtung (OLSP) und 4 Masterdungsschalter E 721 bis E 724 (einen je Gleis und Tunneleingang) erlauben zum einen dem Schaltdienstleiter,
die Bahnerdung ferngesteuert vorzunehmen, nachdem die Oberleitung abgeschaltet wurde. Zum andern ermöglichen sie den Rettungsdiensten zu prüfen, ob die abgeschaltete Oberleitung auch geerdet ist. Gegebenenfalls kann die Feuerwehr die Erdung selbst vornehmen (Betätigen des Nottasters).

Bei drohender Gefahr kann die Anfrage zur Notausschaltung von jeder Person sofort beim Schaltdienstleiter oder beim Répartiteur ES beantragt werden.

Die Oberleitungsspannugsprüfeinrichtung (OLSP) setzt sich aus folgenden **Bestandteilen** zusammen:

- **Masterdungsschaltern:** Die Masterdungsschalter E 721 bis E 724 – einer je Gleis und Tunneleingang – ermöglichen dem Schaltdienstleiter Köln die Tunnelerdung durch Fernsteuerung durchzuführen, nachdem die Oberleitung ausgeschaltet wurde. Die Schalterstellung wird dem Répartiteur ES von Namur durch Fernanzeige übertragen. Sie dürfen zur Durchführung von Arbeiten nicht eingesetzt werden.

- **Schaltschränke:** Die Schaltschränke zur Bedienung/Kontrolle – beiderseits des Tunnels – ermöglichen den Rettungsdiensten, den Zustand der Oberleitungsanlage (ausgeschaltet und geerdet) mittels Schauzeichen zu prüfen. Mit einem roten Not-Taster, der nur bei Störungen der ferngesteuerten Schalter und nur bei ausgeschalteter Oberleitung wirksam ist, dürfen Rettungsdienste die Erdung der ausgeschalteten Oberleitung selbst vornehmen.
In Botzelaer ist der Schaltschrank auf der den Gleisen gegenüberliegenden Wand des gemeinsamen Schalthauses im Infrabel km 44.353 befestigt.
In Gemmenich befindet sich der Schaltschrank im DB km 4,20.

- **Arbeitsgrenzschilder:** Sobald die Oberleitungsspannung ausgeschaltet und bahngeerdet ist, werden die Arbeitsgrenzschilder an den Oberleitungsmasten – die sich etwa 50 m gegenüber des jeweiligen Tunneleingangs befinden – mit den Erdungsschaltern zur Abgrenzung gegen die unter Spannung stehenden Anlagen sichtbar. Diese Schilder tragen für die Rettungsdienste deutlich zu lesen die zweisprachige Warnung:

ARBEITSGRENZE – LIMITE D'INTERVENTION

Sie zeigen den Hilfskräften die Grenze zu den übrigen elektrischen Anlagen an, bis zu der ein Aufenthalt gefahrlos möglich ist.

noch:
3.2.8.2 Notfallkonzept und –einrichtungen im Gemmenicher Tunnel

Vier Rollpaletten stehen den Rettungsdiensten zur Verfügung.
Zwei Rollpaletten sind am gemeinsamen Schalthaus in Botzelaer befestigt; zwei Rollpaletten sind an der Überführung „Geusenweg“ in Gemmenich befestigt. Sie können nur durch den Rettungsdienst entriegelt werden.

Am belgischen Tunnelportal wurde ein **Einsatz- und Rettungsplatz** eingerichtet, um die Rettungs- und Bergungsarbeiten der Hilfsdienste aus Aachen und Plombières zu erleichtern (Wenden von Fahrzeugen, …) die von der „route des Trois Bornes“ her kommen. Dort befindet sich auch das gemeinsame Schalthaus und das OLSP-Steuer- und Anzeigetableau sowie zwei Rollpaletten.

Das deutsche Vorschriftenwerk sieht unter anderem ein **regelmäßiges Prüfen** des ordnungsgemäßen Wirkens **der OLSP-Anlage** vor. Dieses Prüfen kann nur in - vorher zwischen beiden Eisenbahninfrastrukturunternehmen festgelegten - Zugpausen durchgeführt werden. Wünscht die DB eine OLSP-Prüfung durchzuführen, benachrichtigt sie im Vorfeld das „Operational Planning“ des I TM&S.64, Traffic Operations Liège
(= Produktionsdurchführung bei DB Netz) hierüber.

3.2.9 Kunstbauten (Brücken – Tunnel)

3.2.9.1 Der Gemmenicher Tunnel / Tunnel de Botzelaer

Auf der Strecke Aachen West – Montzen befindet sich hinter der Überleitstelle Gemmenich der 870 m lange „Gemmenicher Tunnel“ (frz. Bezeichnung: „Tunnel de Botzelaer“).
Das östliche Tunnelportal (DB Netz) liegt in DB Netz-km 4,760,
das westliche Tunnelportal (Infrabel) liegt in Infrabel-km 44.516.

Im Tunnel befindet sich zur Durchführung von außergewöhnlichen Transporten (Lü-Sendungen) ein Mittelgleis (Lü-Gleis) (siehe auch Artikel 3.2.2.3 und 3.2.2.4).

3.2.9.2 Die Brücke von Moresnet / Viaduc de la Gueule

Die Moresneter Brücke (auch genannt „Viaduc de la Gueule“) liegt zwischen Montzen und Botzelaer. Die Brücke ist 1107 m lang. Auf der Brücke befindet sich die Systemwechselstelle.

3.2.10 Heißläuferortung

Entfällt

3.2.11 Hindernisortung

Bleibt frei

3.2.12 Gleisstromkreise – Schienenkontakte – Achszähler

Gleisfreimeldeanlagen

Der Grenzstreckenabschnitt ist zwischen Botzelaer und Gemmenich mit selbsttätiger Gleisfreimeldeanlage ausgestattet:
Gleisstromkreise:

- Gleis 954 von Botzelaer bis Infrabel-km 43.900,
- Gleis 953 von Infrabel-km 43.900 bis Botzelaer.

Achszählkreise:

- Gleis 954 von Infrabel-km 43.900 bis Gemmenich,
- Gleis 953 von Gemmenich bis Infrabel-km 43.900.

3.2.13 Zugsicherungs-/Zugsteuerungssystem

Zugbeeinflussung

3.2.13.1 Vorhandene Zugsicherungssysteme

Der DB Abschnitt der Grenzstrecke ist bis zu den Signalen 328/348, die sich auf belgischem Gebiet befinden, mit PZB (Punktförmiger Zugbeeinflussung) ausgerüstet.

Der Infrabel Abschnitt der Grenzstrecke ist, ausgenommen der Signale 328/348, mit dem System „Crocodile/Memor“ ausgerüstet.

Der Wechsel zwischen diesen beiden Zugsicherungssystemen erfolgt, bei entsprechend ausgerüsteten Fahrzeugen, durch die am Fahrweg vorhandenen Transitionsbalisen.

3.2.13.2 Funktionsweise der Transitionsbalisen

Diese Balisen erlauben eine selbsttätige, fahrzeugseitige Umschaltung (bei entsprechend ausgerüsteten Fahrzeugen) – für die Züge der Richtung Infrabel ➔ DB Netz – vom Infrabel Zugbeeinflussungssystem Crocodile/Memor hin zum DB Zugsicherungssystem PZB 90 und zurück für die Züge der Richtung DB Netz ➔ Infrabel.

RICHTUNG INFRABEL – DB Netz
Die Balisengruppe im Infrabel–km 43.752 sind die Ankündigungsbalisen. Sie kündigen die bevorstehende Transition vom Zugbeeinflussungssystem Crocodile/Memor nach PZB an.
Die Balisengruppe im Infrabel–km 43.922 sind die Ausführungsbalisen. Sie führen die Transition hin zum DB-PZB aus.

RICHTUNG DB Netz - INFRABEL
Die Balisengruppen im Infrabel–km 44.459 sind die Ankündigungsbalisen. Sie kündigen die bevorstehende Transition vom PZB-Zugsicherungssystem hin zum Crocodile/Memor an.
Die Balisengruppen im Infrabel–km 44.284 sind die Ausführungsbalisen. Sie führen die Transition hin zum Infrabel–Crocodile/Memor System aus.

3.2.13.3 Störungen der Transitionsbalisen

Ist eine Ankündigungsbalise gestört, so findet die Transition hin zum Nachbarsystem auf Höhe der Ausführungsbalise statt.
Ist eine Ausführungsbalise gestört, so findet die Transition hin zum Nachbarsystem verspätet statt.

Die Störungen werden augenblicklich von den Triebfahrzeugführern an den Traffic Control – RIOC gemeldet (zum Benachrichtigen des LST Technikers).

3.3 Vereinbarung für Instandhaltung und Erneuerung

Vereinbarungen über Instandhaltung und Erneuerung wurden in gesonderten Verträgen festgelegt.

4 Übernahme der Züge

4.1 Fahrzeuge

4.1.1 Zugelassene Fahrzeuge

Es sind nur die Fahrzeuge zugelassen, die den Schienennetznutzungsbedingungen der jeweiligen Infrastrukturunternehmen erfüllen. Wenn diese Bedingungen nicht erfüllt werden, ist das Fahrzeug als außergewöhnliche Sendung zu behandeln.

4.1.2 Bedingungen für die Zulassung

Die Bedingungen für die Zulassung richten sich
- bei der DB Netz AG nach den Richtlinien des Eisenbahn-Bundesamtes,
- bei Infrabel nach den Richtlinien des belgischen Ministeriums für Mobilität.

4.2 Anzahl der Wagen/Radsätze, max. Länge / max. Maße

Für Züge von Aachen West nach Belgien ist wegen der starken Steigung die Last des Wagenzuges zu beachten.

Die EVU sorgen für evtl. notwendigen Schiebedienst (siehe auch Artikel 5.2.8).

Die Länge der Züge darf 650 m betragen, mit Erlaubnis des EIU Infrabel bis zu 740m.

Bilden der Züge

Das Bilden der Züge erfolgt durch die EVU's nach den Richtlinien der jeweiligen Eisenbahninfrastrukturunternehmer.

4.3 Gefahrgut

Für die Durchführung von Gefahrgutzügen oder Zügen mit Gefahrgutsendungen gelten die Sicherheitsbestimmungen beider Infrastrukturbetreiber für den gesamten Zugverkehr auf der Grenzstrecke.

4.4 Außergewöhnliche Sendungen

Beförderungsweg
Über die Grenzstrecke Aachen West – Montzen werden Sendungen mit Lademaßüberschreitung und andere außergewöhnliche Sendungen nur dann befördert, wenn ihre Beförderung über diese Strecke mit Transportanordnung **und** BNX TE (Bulletin Transport Exceptionnel) eingelegt wird. In diesen Unterlagen wird die BZA-Nummer (DB Netz) und die Nummer der "autorisation provisoire" (Infrabel) angegeben sowie die Kategorie (z. B. Lü Anton), die in den Zugmeldungen angegeben werden muss.

Die Beförderungsbedingungen für Lademaßüberschreitungen werden in Form eines Schlüssels (Kategorie) bekannt gegeben.
Es bedeuten:

A (Anton) = ohne besondere betriebliche Maßnahmen in Bezug auf das Nachbargleis;

B (Berta) = darf nur gewöhnlichen Sendungen sowie anderen „Anton“- oder „Berta“-Sendungen begegnen;

C (Cäsar) = darf nur gewöhnlichen Sendungen und „Anton“- Sendungen begegnen;

D (Dora) = darf keinem Fahrzeug begegnen – Räumen und Sperren des Nachbargleises -.

Diese Kategorie ist in der Transportanordnung und im BNX angegeben.

Muss eine Lü-Sendung das LÜ-Gleis auf der Grenzstrecke befahren, so muss dies zwingend in allen betrieblichen Anordnungen aufgeführt werden.

Kombiverkehr

Transporte des kombinierten Verkehrs werden bei DB Netz nach der DB-Netz-Fahrplananordnung für Kombi-Verkehr, bei Infrabel nach den Leitzahlen, die in den betrieblichen Dokumenten aufgeführt sind, durchgeführt.

Transportanordnung

Jede Bahn (Infrabel: Zentrale in Brüssel I TM&S.54; DB Netz: Regionalbereich West) gibt rechtzeitig Anordnungen/Bulletins für die Durchführung der außergewöhnlichen Transporte heraus.

Die Anordnungen/Bulletins müssen enthalten:
1 die Genehmigungsnummern beider Bahnen,
2 in einigen Fällen die Wagennummer,
3 den Verkehrstag (dieser wird ggf. durch eine besondere Anordnung/Bulletin bekannt gegeben),
4 den Beförderungsplan (bei Beförderung im Regelgüterzug) bzw. Fahrplan (bei Beförderung im Sondergüterzug) und
5 die Beförderungsbedingungen vom Grenzbahnhof der übergebenden Bahn bis zum Grenzbahnhof der übernehmenden Bahn.

noch:
4.4 Außergewöhnliche Sendungen

Vormeldungen zwischen Fahrdienstleiter und Régulateur

Der übergebende Fahrdienstleiter/Régulateur meldet dem übernehmenden Fahrdienstleiter/Régulateur rechtzeitig vor der Abfahrt des Beförderungszuges den Transport vor;

- in Richtung Aachen West ➔ Montzen unter Angabe der BZA/TE-Nummer;
- in Richtung Montzen ➔ Aachen West unter Angabe der TE/BZA-Nummer.

Diese Vormeldungen zwischen dem Fahrdienstleiter Aachen West und dem Régulateur Montzen im Block 44 Liège, erfolgen per Fax.

Zusatz bei der Zugmeldung

Alle Züge mit Lademaßüberschreitung werden mit dem Zusatz „Lü...(Kategorie)“
- z.B. „Lü Dora“ - fernmündlich angeboten, angenommen und abgemeldet
(siehe Anlage 5 Teil A, Meldungen Nr. 28 bis 32 für Lü-Sendungen, die **nicht über das Lü-Gleis** verkehren;
siehe Anlage 5 Teil B, Meldung F0 und Betriebsverfahren
- F1 (Lü-Sendung **über Lü Gleis** von Aachen West nach Montzen) und
- F2 (Lü-Sendung **über Lü Gleis** von Montzen nach Aachen West)).

Lü-Sendungen über das Lü-Gleis

Muss eine Lü-Sendung über das Lü-Gleis befördert werden, müssen der Fahrdienstleiter von Aachen West und der Régulateur Montzen im Block 44 Liège
- gemeinsam den geeigneten Zeitpunkt zur Beförderung der Sendung festlegen,
- nach Absprache, keine Zugfahrten mehr hin zum Nachbarnetz senden,
- das Gleis 954 im Tunnel von Gemmenich sperren. Ist dieses Gleis bereits gesperrt, muss es vor Abfahrt der Lü-Sendung geräumt und die Sperrung aufgehoben werden. Danach wird es für betriebliche Zwecke wieder gesperrt.

Das Sperren des Gleises 954 wird immer durch den Fahrdienstleiter Aachen West beantragt, der zwingend im Besitz der Erlaubnis sein muss, um die Fahrstraße über das Lü-Gleis einstellen zu können.

Der Fahrdienstleiter Aachen West kann nur einen Zug über das Lü-Gleis zulassen, nachdem er die Fahrstraße über das Lü-Gleis eingestellt hat (siehe Anlage 6).
Hat die Lü-Sendung das Lü-Gleis freigefahren, hebt der Fahrdienstleiter Aachen West die Sperrung des Gleises 954 auf.

Siehe Anlage 5, Teil B, Meldung F0 und Betriebsverfahren
- F1 (Lü-Sendung über Lü Gleis von Aachen West nach Montzen) und
- F2 (Lü-Sendung über Lü Gleis von Montzen nach Aachen West).

noch:

4.4 Außergewöhnliche Sendungen

Besondere Beförderungsbedingungen

Besondere Beförderungsbedingungen (Geschwindigkeitseinschränkungen, …), die zur Durchführung einer Lü-Sendung auf der Grenzstrecke beachtet werden müssen, werden in der Transportanordnung bzw. im Bulletin genannt und dem Triebfahrzeugführer durch den Fahrdienstleiter/Régulateur der jeweils übergebenden Bahn für den Streckenbereich zwischen Aachen West und Montzen bekannt gegeben.

Besondere Beförderungsbedingungen, die für eine Lü-Sendung auf dem **übernehmenden** Streckenabschnitt beachtet werden müssen, werden dem Triebfahrzeugführer wie folgt mitgeteilt:

- Der Fahrdienstleiter Aachen West erteilt ggf.
  - Befehl 9 (Geschwindigkeitseinschränkung, …) und
  - Befehl 11 (andere Einschränkungen, …);
- der Régulateur Montzen im Block 44 Liège, erteilt gegebenenfalls einen Befehl E 370.

4.5 Zugsignale

Spitzensignal

Auf der Grenzstrecke führen die Züge an der Zugspitze das Nachtzeichen des Spitzensignals auch am Tage.

Zugschluß-Signale

Folgende Zugschluss-Signale sind erlaubt:
- selbstleuchtende Zugschlusslampen, die auf dem Netz von Infrabel und bei DB Netz gemäß Ril 301 (Signalbuch) zugelassen sind;
- die bei Triebfahrzeugen und Reisezugwagen eingebauten Zugschlussleuchten, wenn sie eingeschaltet sind.

Züge auf der Grenzstrecke zwischen Aachen West und Montzen dürfen in beiden Richtungen auch mit nur <u>einer</u> selbstleuchtenden Zugschlusslampe verkehren.

Schlussscheiben sind nicht zugelassen.

5 Betrieb

5.1 Betriebssystem

Der Grenzstreckenabschnitt Gemmenich – Botzelaer verbindet die beiden Infrastrukturbereiche von DB Netz AG (Deutschland) und Infrabel (Belgien). Dieser Abschnitt ist zweigleisig, vollspurig (Spurweite 1435 mm) und elektrifiziert. Die Oberleitung wird durch 15 kV Wechselstrom und durch 3 kV Gleichstrom gespeist mit einer Systemtrennstelle auf dem Viadukt von Moresnet (siehe Artikel 3.2.8).

Zugsicherungssystem siehe Artikel 3.2.13.

5.2 Betriebsregeln

5.2.1 Betriebsabwicklung auf der Grenzstrecke

Die Betriebsabwicklung auf der Strecke wird zwischen dem Fahrdienstleiter Aachen West und dem Régulateur Montzen im Block 44 Liège, geregelt.

5.2.2 Fahrordnung

Für den Grenzstreckenabschnitt Botzelaer - Gemmenich ist der Rechtsfahrbetrieb vorgeschrieben. So auch zwischen Montzen und Botzelaer. Die Signal- und Zugsicherungsanlagen sind dementsprechend eingerichtet.

5.2.3 Planmäßige Durchführung der Züge im Linksbetrieb

Entfällt

5.2.4 Parallelfahrten auf der Grenzstrecke

Der zum Teil starke Güterverkehr macht eine besonders qualifizierte Disposition der Züge auf der Grenzstrecke erforderlich. Daher dürfen beide Streckengleise von Zügen in der gleichen Fahrtrichtung genutzt werden, wenn keine Streckenbegehung auf der Grenzstrecke stattfindet.
Unzulässig dagegen sind Begegnungen zweier Züge auf dem jeweiligen Gegengleis (=Linksverkehr); außer bei Notsituationen, nachdem der Tf darüber verständigt wurde.

5.2.5 Änderung in der Reihenfolge der Züge

Änderungen in der gemäß Fahrplan vorgesehenen Reihenfolge der Züge müssen vorher mit dem benachbarten Fahrdienstleiter / Régulateur vereinbart werden im Einvernehmen mit Traffic Control und Grenzknotendisponent.

5.2.6 Vorzeitiges Ablassen der Züge

Nach entsprechender Verständigung zwischen dem Fahrdienstleiter Aachen West und dem Régulateur Montzen sowie im Einvernehmen mit den jeweiligen Streckenleitern (Traffic Control Bruxelles und Grenzknotendisponent) dürfen Züge in beiden Fahrtrichtungen (Aachen West – Montzen und Montzen – Aachen West) vor der im Fahrplan angegebenen Zeit abgelassen werden.

Die Triebfahrzeugführer werden nicht besonders verständigt.

noch:
5.2.6 Vorzeitiges Ablassen der Züge

Die ab Aachen West vor Plan abgelassenen Züge müssen durch den Regulateur Montzen im Bf Montzen zwischenabgestellt werden, um diese Züge dann auf ihren vorgesehenen Trassen ab Montzen fahren zu lassen. Sinkt die Aufnahmekapazität der Gleise 631 - 641
im Bf Montzen auf nur noch 3 freie Gleise, so benachrichtigt der Regulateur Montzen augenblicklich das Team 4 des Traffic Control.
Traffic Control kontaktiert den Grenzknotendisponent in Aachen West (erforderlichenfalls über den Regulateur Montzen – Meldungen 2 A und 2 B der Anlage 5, Teil A verwenden) und teilt diesem mit, dass ab sofort das vorzeitige Ablassen sämtlicher Züge in Aachen West nur nach Zustimmung von Traffic Control erfolgen darf.

Parallel dazu befragt der Streckenleiter vom Team 4 die Folgebahnhöfe hinter Montzen, um dort die Abstellmöglichkeiten zu prüfen, und steuert so - gemeinsam mit DB Netz - den Lauf der Züge, die noch auf der Grenzstrecke verkehren dürfen, bis sich die Lage wieder entspannt.

Die ab Montzen vor Plan abgelassenen Züge sind auf die Aufnahmekapazität von Aachen West angewiesen. Stößt die Gleisbelegung in Aachen West an ihre Grenzen, benachrichtigt DB Netz den TC (falls nötig über den Regulateur Montzen – Meldungen 2 A und 2 B der Anlage 5, Teil A verwenden), der dann die Abstellmöglichkeit von Zügen in Montzen und in den davorliegenden Bahnhöfen prüft und deren Nutzung steuert.

5.2.7 Vormelden von Zügen

Der Régulateur Montzen im Block 44 Liège, und der Fahrdienstleiter Aachen West melden sich gegenseitig **Verspätungen** von 5 Min. und mehr unter Angabe des Grundes sowie Verspätungsänderungen von mehr als 5 Minuten.

Die Meldungen sollen spätestens 5 Minuten vor der planmäßigen Ab- oder Durchfahrzeit auf dem Grenzbahnhof abgegeben werden.

Die Verspätungsmeldungen sowie die übrigen Besonderheiten im Zugverkehr sind dem Nachbar-Fahrdienstleiter/Régulateur nach der Zusammenstellung der Meldungen in Anlage 7 zu melden, sobald sie bekannt werden.

5.2.8 Nachschieben von Güterzügen

Vorbemerkung:
Nachgeschobene Züge dürfen in der Überleitstelle Gemmenich nicht übergeleitet werden.
Es besteht das Risiko eines Überpufferns.

5.2.8.1 Nachgeschobene Züge mit nicht gekuppelter Schiebelok

Bei Bedarf dürfen Züge in Richtung Infrabel von Aachen West bis zur Überleitstelle Gemmenich nachgeschoben werden.

Die Verständigung zwischen den Triebfahrzeugführern der Zuglok und des Schiebe-Triebfahrzeugs erfolgt bereits bei der Abfahrt in Aachen West über GSM-R-Zugfunk.

Beim Nachschieben bis Gemmenich wird das Schiebe-Triebfahrzeug **nicht** mit dem Zug gekuppelt.
Es kehrt von Gemmenich nach Aachen West signalmäßig als Zugfahrt zurück.

Das Nachschieben ist an der Überleitstelle Gemmenich am Signal „Ts 1“ in km 4,548 (DB Netz), kurz vor dem Tunnelportal, einzustellen. Anschließend meldet sich der Triebfahrzeugführer über GSM-R beim Fahrdienstleiter Aachen West fertig zur Rückfahrt nach Aachen West.

5.2.8.2 Nachgeschobene Züge mit gekuppelter Schiebelok

Bei Bedarf dürfen Güterzüge in Richtung Infrabel von Aachen West bis Montzen nachgeschoben werden.

Beim Nachschieben bis Montzen wird das Schiebe-Triebfahrzeug mit dem Zug gekuppelt.

Beim Nachschieben bis Montzen muss das Schiebetriebfahrzeug in Belgien zugelassen sein (siehe Artikel 4).

Die Verständigung zwischen den Triebfahrzeugführern der Zuglok und des Schiebe-Triebfahrzeugs erfolgt über GSM-R-Zugfunk.

5.2.9 Betriebsbremsung vor der Gefällestrecke

5.2.9.1 Betriebsbremsung für Züge in Richtung Aachen West

Alle Züge in Richtung Aachen West führen eine Betriebsbremsung durch.
Der Anfang der Bremsprüfzone in Infrabel-km 44,0 ist durch Infrabel-Symbol gekennzeichnet. Züge auf dem Gegengleis beachten ebenfalls dieses Symbol (siehe auch Artikel 3.2.3.1).

5.2.9.2 Maßnahmen bei ungenügender Bremswirkung

Bei ungenügender Bremswirkung ist der Zug sofort anzuhalten und als liegengeblieben zu melden.

5.2.10 Schriftliche Befehle an die Triebfahrzeugführer

Siehe Artikel 2.1.2.

5.3 Langsamfahrstellen

Bekanntgabe der örtlich zugelassenen Geschwindigkeiten

5.3.1 Vorübergehend eingerichtete Langsamfahrstellen und andere betriebliche Besonderheiten

Vorübergehend eingerichtete Langsamfahrstellen werden durch die „Übersicht der vorübergehend eingerichteten Langsamfahrstellen und der Stellen mit besonderer Betriebsregelung oder anderen Besonderheiten (La)“ oder „Avis de ralentissement temporaire (ART)“ den beteiligten Eisenbahninfrastrukturunternehmen bekanntgegeben.

5.3.2 Unvorhergesehene Langsamfahrstellen, die nicht in La bzw. ART aufgenommen sind

5.3.2.1 Allgemeines

Wird für eine unvorhergesehene Langsamfahrstelle, die nicht in La bzw. ART aufgenommen ist, eine Geschwindigkeitsbeschränkung vorgeschrieben, so wendet der Fahrdienstleiter Aachen West und/oder der Régulateur Montzen im Block 44 Liège die nachstehenden besonderen Bestimmungen an:

5.3.2.2 Befehle zur Beschränkung der Geschwindigkeit auf dem Grenzstreckenabschnitt Botzelaer – Gemmenich

Sobald der technische Dienst des zuständigen Infrastrukturunternehmens das Herabsetzen der Geschwindigkeit beantragt, benachrichtigen sich der Fahrdienstleiter Aachen West und der Regulateur Montzen im Block 44 Liège hierüber und stellen folgende Befehle aus:

- DB Netz stellt Befehle 9 aus;
- Infrabel stellt Befehle E 370 aus.

(siehe Anlage 5, Teil A, Meldung Nr. 70)

Diese Befehle werden bis zur Aufhebung der Geschwindigkeitsbeschränkung oder bis zur Bekanntgabe dieser Geschwindigkeitsbeschränkung durch einen „ART“ oder durch eine Berichtigung in der „La“ ausgestellt.

DB Netz stellt die Befehle für Züge aus, die auf dem betroffenen Gleis in der Richtung Aachen West ➔ Montzen abgelassen werden.

<u>Bemerkung</u>: Befindet sich der Abschnitt der Geschwindigkeitsbeschränkung ganz hinter den Signalen T-Q.44/TX-Q.44 von Botzelaer in Richtung Montzen, wendet der Régulateur Montzen im Block 44 Liège ab diesen Signalen die Infrabel-Bestimmungen an.

Infrabel stellt die Befehle für Züge aus, die auf dem betroffenen Gleis in der Richtung Montzen ➔ Aachen West abgelassen werden.

<u>Bemerkung</u>: Befindet sich der Abschnitt der Geschwindigkeitsbeschränkung ganz hinter den Signalen 322/342 von Gemmenich in Richtung Aachen West, wendet der Fahrdienstleiter Aachen West ab diesen Signalen die DB Netz-Bestimmungen an.

5.3.2.3 Bestätigung des Ausstellens der Befehle

Das Ausstellen der Befehle 9 und E 370 wird dem zuständigen Fahrdienstleiter / Régulateur bestätigt (Anlage 5, Teil A, Meldung Nr. 71).

5.3.2.4 Aufhebung der Geschwindigkeitsbeschränkung

Der Régulateur Montzen im Block 44 Liège und der Fahrdienstleiter Aachen West benachrichtigen sich gegenseitig, sobald die unvorhergesehene Geschwindigkeits-beschränkung durch den betroffenen Eisenbahninfrastrukturunternehmer aufgehoben ist (siehe Anlage 5, Teil A, Meldung Nr. 72).

5.3.2.5 Fehlende Lf-Signale der DB

Der Fahrdienstleiter Aachen West benachrichtigt den Régulateur Montzen im Block 44 Liège, wenn im Rahmen einer Geschwindigkeitsbeschränkung die Langsamfahrsignale auf DB-Seite nicht aufgestellt sind
(siehe Anlage 5, Teil A, Meldung Nr. 73).

Zusätzlich zum Ausstellen der Befehle 9 oder E 370, die eine Geschwindigkeitsbeschränkung anordnen, sind die Triebfahrzeugführer wie folgt über diese besondere Situation zu informieren:

Alle Züge der Richtung DB Netz ➔ Infrabel, die das betroffene Gleis befahren, erhalten einen Befehl 9 mit dem Wortlaut

- „Lf-Signale sind nicht aufgestellt“

Alle Züge der Richtung Infrabel ➔ DB Netz, die das betroffene Gleis befahren, werden fernmündlich mit folgendem Wortlaut informiert (fernmündliche, durch den Sprachspeicher von Infrabel aufgezeichnete Meldung die der Triebfahrzeugführer auf sein Arbeitsblatt einträgt):

« Signaux de vitesse DB ne sont pas implantés »

Der Fahrdienstleiter Aachen West benachrichtigt den Regulateur Montzen im Block 44 Liège, sobald die Lf-Signale aufgestellt wurden (siehe Anlage 5, Teil A, Meldung Nr. 74).

5.3.2.6 Änderung der Vorgaben für den Befehl

Sollten die technischen Dienststellen des Infrastrukturunternehmens bestimmte Vorgaben für die Geschwindigkeitsbeschränkung (Streckenkilometer oder Geschwindigkeit) ändern, unterrichten sich der Fahrdienstleiter Aachen West und der Régulateur Montzen im
Block 44 Liège gegenseitig durch eine neue Meldung darüber
(siehe Anlage 5, Teil A, Meldung 75).

5.3.2.7 Aufnahme der Geschwindigkeitsbeschränkung in die La oder einen ART

Der Régulateur Montzen im Block 44 Liège und der Fahrdienstleiter Aachen West benachrichtigen sich gegenseitig, wenn die unvorhergesehene Geschwindigkeits-beschränkung in die "La" oder in einen „ART“ aufgenommen wird
(siehe Anlage 5, Teil A, Meldung Nr. 76).

Die Befehle werden ab diesem Zeitpunkt nicht mehr ausgestellt.

Wenn das Einfügen der "La" durch Fax veröffentlicht wird, teilt der Fahrdienstleiter Aachen West dem Régulateur Montzen im Block 44, Liège mit, bis zu welchem Zeitpunkt die Züge mittels Befehl zu verständigen sind (siehe Anlage 5, Teil A, Meldungen Nr. 77).

5.4 Kommunikationsverfahren

siehe Artikel 2.1.1

5.5 Zugankündigung

Die Ankündigung der Züge erfolgt grundsätzlich mittels des fernmündlichen Zugmeldeverfahrens (zur Betriebssprache siehe Artikel 2.1.1).

Das Zugmeldeverfahren wird zwischen dem Fahrdienstleiter Aachen West und dem Opérateur Montzen im Block 44 Liège, durchgeführt
(siehe auch Artikel 5.5.4 – “Zugmeldeverfahren mit dem Randgerät“).

5.5.1 Proberuf mit Datum und Uhrzeit

Auf der Zugmeldeleitung (Fs-Verbindung mit Sprachspeicher) ist zwischen dem Fahrdienstleiter Aachen West und dem Régulateur Montzen im Block 44 Liège, täglich um Mitternacht ein Probegespräch mit Angabe von Datum und Uhrzeit zu führen (Anlage 5, Teil A, Meldung Nr. 0F).

5.5.2 Identifizierung

Beim ersten Gespräch nach Arbeitsübernahme identifizieren sich die Mitarbeiter mit ihrer **Funktion**, dem Namen der **Betriebstelle** und ihrem **Namen**.
Beispiel: *“Hier Fahrdienstleiter Aachen West, Nelles”* –
“Ici surveillant Montzen à Liège, Dubois”;
Nachfolgende Zugmeldungen / betriebliche Meldungen beginnen mit dem Namen der Betriebsstelle
(“Hier Aachen West” – “Ici Liège”).

5.5.3 Das Zugmeldeverfahren im Regelfall

Externe Einwahlstelle von Infrabel in Aachen West (Randgerät)

Das Bedienen der Überleitstelle von Botzelaer durch das ESTW des Blocks 44 von Liège erfordert eine externe Einwahlstelle (Randgerät) von Infrabel im Nachbarstellwerk "Awf" Aachen West.
Dieses Randgerät ermöglicht unter anderem das Übertragen der Identifizierung von Zugfahrten auf der Grenzstrecke zwischen Aachen West (Überleitstelle Gemmenich) und dem Block 44 (Botzelaer) sowie in Gegenrichtung.
Sie erlaubt auch das automatische Einspeisen der Zugnummernmeldeanlage des ESTW vom Block 44 und die Fahrstraßenansteuerung.
Folglich dient sie zur Unterstützung des Zugmeldeverfahrens zwischen Aachen West und Montzen unter Berücksichtigung der Besonderheiten, die in diesem Kapitel aufgeführt sind.
Die Beschreibung und die Bedienungsanleitung dieser Anlage befindet sich im Handbuch "Beschreibung des Randgeräts ZN / ESTW von Aachen West" (Anlage 11 dieser Zusatzvereinbarung).

Zugmeldungen (Identifizierung und Abmeldung)

Im Regelfall (zweigleisiger Betrieb), werden die Züge mittels Randgerät abgemeldet. Nur in Fahrtrichtung Montzen ➔ Aachen West ist das fermündliche Zugmeldeverfahren (in Form einer Abmeldung) zusätzlich zu den übertragenen Informationen des Randgeräts durchzuführen.
Bei Unstimmigkeiten gelten in diesem Fall die fernmündlichen Zugmeldungen.

Durchführung des fernmündlichen Meldeverfahrens - Richtung Montzen ➔ Aachen West

In Richtung Montzen ➔ Aachen West werden die Züge zusätzlich zu den durch das Randgerät gegebenen Informationen fernmündlich abgemeldet, sobald die Signale LX-Q.44 oder L-Q.44 des Streckenabschnitts Botzelaer – Gemmenich (2 Abschnitte) die Durchfahrt erlauben. **Diese Zugmeldung wird fernmündlich ausgetauscht (siehe Meldung Nr. 1 der Anlage 5, Teil A).** Der Opérateur Montzen im Block 44 Liège teilt die Uhrzeit bei Durchfahrt in Botzelaer mit.

Der Opérateur Montzen im Block 44 Liège und der Fahrdienstleiter von Aachen West dokumentieren diese Zugmeldungen in den jeweiligen betrieblichen Unterlagen.

Durchführung des fernmündlichen Meldeverfahrens - Richtung Aachen West ➔ Montzen

In Richtung Aachen West ➔ Montzen werden die Züge mittels Randgerät angeboten, sobald das Signal die Durchfahrt zum Abschnitt Gemmenich – Botzelaer (1 Abschnitt) erlaubt. Das Randgerät dient als Zugnummernmeldeanlage.
Diese Meldung wird nicht fernmündlich ausgetauscht.

5.5.4 Zugmeldeverfahren mit dem Randgerät

Richtung Montzen ➔ Aachen West

Die Zugnummern, die fernmündlich (mittels Abmeldung) ausgestauscht werden, werden parallel durch das ESTW-System des Block 44 auf das Infrabel-Randgerät in Aachen West übertragen, wo sie im ESTW-Bereich der Bildschirmanzeige erscheinen, sobald das Signal LX-Q.44 oder L-Q.44 die Durchfahrt zum ersten Grenzstreckenabschnitt erlaubt.

Der Fahrdienstleiter "Awf" überträgt - dem Verlauf der Fahrten auf der Grenzstrecke entsprechend - die Zugnummern vom ESTW-Bereich in den Einfahrbereich.

Richtung Aachen West ➔ Montzen

Die Zugnummern werden durch Nutzung des Infrabel-Randgeräts gemäß folgender Verfahrensweise übertragen: Nachdem der Fahrdienstleiter "Awf" die nach Montzen zu sendende Zugnummer in den Vorbereitungsbereich des Randgeräts eingegeben hat, überträgt er diese Nummer in den ESTW-Bereich und automatisch auf das Gleis 953 oder 954, sobald das Signal die Durchfahrt zum Streckenabschnitt Gemmenich – Botzelaer erlaubt. Das ESTW-System zeichnet automatisch die erscheinende Zugnummer in Gleis 953 oder 954 auf, sobald diese in den ESTW-Bereich des Randposts übertragen wird. Die Zugfolge muss mit der Eingabefolge in den ESTW-Bereich übereinstimmen.

Eingabe der Zugnummern in das Randgerät

Die Eingabe der Zugnummern in das Randgerät ist beschrieben im Handbuch
"Beschreibung des Randgeräts ZN / ESTW von Aachen West"
(Anlage 11 dieser Zusatzvereinbarung).

5.5.5 Arbeiten und Störungen

Am Infrabel – Randpost

Im Falle einer Störung teilt der Fahrdienstleiter "Awf" dies dem Régulateur Montzen im Block 44 Liège mit:
"Randpost Infrabel en dérangement – Randgerät Infrabel gestört"
(Anlage 5, Teil A, Meldung 39 A).

Bei Störung des Randgeräts in Aachen West müssen bei zweigleisigem Betrieb die Züge im Regelgleis in beiden Fahrtrichtungen fernmündlich abgemeldet werden (Anlage 5, Teil A, Meldung 1).
Bei Fahrten im Gleiswechselbetrieb über Gleis 954 oder Gleis 953 zwischen Botzelaer und Gemmenich bzw. in Gegenrichtung müssen die Züge in beiden Fahrtrichtungen fernmündlich angeboten, angenommen und abgemeldet werden
(Anlage 5, Teil A, Meldungen 1, 2, 3 und 14 bis 16).

Nachdem die Störung am Randgerät beseitigt ist, verständigt Fdl "Awf" den Régulateur Montzen im Block 44 Liège:
"Randpost Infrabel réparé – Störung Randgerät Infrabel beseitigt"
(Anlage 5, Teil A, Meldung 39 B).

noch:
5.5.5 Arbeiten und Störungen

Am Streckenblock

Bei Arbeiten oder Störungen am selbsttätigen Streckenblock sowie in verschiedenen, in dieser Vereinbarung behandelten, Sonderfällen sind die Züge fernmündlich anzubieten, anzunehmen, abzumelden und zurückzumelden
(Meldungen Nr. 1 bis 6 der Anlage 5, Teil A für Züge auf dem Regelgleis,
Meldungen Nr. 14 bis 19 der Anlage 5, Teil A für Züge auf dem Gegengleis).

5.5.6 Durchführung des fernmündlichen Zugmeldeverfahrens

Verfahrensweise

Die fernmündliche Zugmeldung beginnt mit dem Zugmelderuf. Es meldet sich zuerst der benachbarte Fahrdienstleiter/Régulateur, dann der rufende Fahrdienstleiter/Régulateur. Die Mitarbeiter melden sich mit ihrer Betriebsstelle
(Beispiel: “Hier Aachen West” - “Ici Liège”.)

Bei allen Zugmeldungen ist der volle Wortlaut anzuwenden. Sie dürfen nicht mit anderen Meldungen verbunden werden
(siehe Meldungen mit festem Wortlaut Nr. 1 bis 6 und 14 bis 19).

Gemeinsamer Gebrauch des Randgeräts und der fernmündlichen Meldungen

Parallel zur Bedienung des Randgeräts sind fernmündliche Zugmeldungen für die Züge der Richtung Aachen West ➔ Montzen stets in folgenden Fällen anzuwenden:
- wenn Züge angeboten, angenommen und abgemeldet werden müssen;
- bei Sperrfahrten;
- bei LÜ-Sendungen;
- bei DB-Arbeiten, wobei die Benachrichtigung der DB-Arbeitsstelle entlang des nicht gesperrten Gleises nicht möglich ist.

5.5.7 Berichtigung oder Rücknahme einer fernmündlichen Zugmeldung

Weicht die tatsächliche Durchfahrtzeit um zwei Minuten oder mehr von der gemeldeten Zeit ab, muss der Fahrdienstleiter/Regulateur die Zugmeldung möglichst frühzeitig berichtigen.

Die berichtigte Zugmeldung wird mit den Worten eingeleitet:
„Berichtigte Zugmeldung“.

Wenn der abgemeldete Zug zunächst nicht fährt und die Zugmeldung zurückgenommen werden muss, tauschen der Fahrdienstleiter / Régulateur die Meldung Nr. 1 A der Anlage 5, Teil A aus.

Der Zug wird später erneut angeboten (sofern er verkehrt).

Die Berichtigung bzw. die Rücknahme der Zugmeldung ist in den betrieblichen Unterlagen (z.B. Zugmeldebuch) zu dokumentieren.

5.6 Besetzungszeiten

Die Stellwerke in Aachen West und Liège sind ständig besetzt. Eine planmäßige Arbeitsruhe auf der Grenzstrecke erfolgt nicht.

5.7 Verkehrssteuerung

5.7.1 Verantwortliche Stellen

Der Grenzstreckenabschnitt Gemmenich - Botzelaer steht für den belgischen Streckenabschnitt unter Zuglaufüberwachung. Der Streckenleiter ist ein Mitarbeiter der Abteilung I-TM&S 66 (Traffic Control) von Infrabel Traffic Management & Services Abteilung Traffic Operations in Brüssel (Tisch 20).
Die Steuerung auf dem deutschen Streckenabschnitt obliegt dem Grenzknoten-disponenten in Absprache mit der Betriebszentrale (BZ) Duisburg.

5.7.2 Betriebsleitung

Die Betriebsabwicklung wird zwischen dem Fahrdienstleiter Aachen West und dem Régulateur Montzen im Block 44 Liège, geregelt.
Der Régulateur Montzen im Block 44 Liège, trifft seine Maßnahmen in Absprache mit dem Streckenleiter Abteilung I-TM&S 66.
Der Fahrdienstleiter Aachen West trifft seine Maßnahmen in Absprache mit dem Grenzknotendisponenten der Betriebszentrale in Duisburg.

5.7.3 Trassenplanung

Fahrpläne – Zugverkehr

5.7.3.1 Zuständigkeit

Gemäß besonderer Vereinbarung zwischen DB Netz und Infrabel werden die Fahrpläne für den Streckenabschnitt zwischen Aachen West und Montzen durch DB Netz erstellt.

Hierbei ist das Rechtsfahrgebot zwischen Aachen West und Montzen zu beachten (siehe Artikel 5.2.2).

5.7.3.2 Fahrplangestaltung

Bei der Zugnummern- und Trassenvergabe ist der internationale Zugnummernplan einzuhalten, um sicherzustellen, dass kein weiterer Zug mit der gleichen Nummer auf der Infrastruktur von Infrabel oder DB Netz eingelegt ist.

5.7.3.3 Einlegen von Sonderzügen

Sonderzüge werden jeweils entsprechend den Bestimmungen der beiden Bahnen eingelegt.

5.7.3.4 Einlegen von Lokleerfahrten

Lokleerfahrten werden jeweils entsprechend den Bestimmungen der beiden Bahnen eingelegt.

5.7.3.5 Wechsel der Zugnummer auf der Grenzstrecke

Ein Wechsel der Zugnummer darf im grenzüberschreitenden Verkehr nur in den jeweils benachbarten Grenzbahnhöfen, nicht aber auf der freien Strecke erfolgen (GSM-R - Anmeldung mit neuer Zugnummer).

5.7.4 Bleibt frei

5.7.5 Sperren von Gleisen

Gleissperrung zwischen Bahnhof Aachen West (ausschließlich) und Bahnhof Montzen (ausschließlich)

5.7.5.1 Planmäßige Gleissperrung

Eine planmäßige Gleissperrung wird von Infrabel mit „Bulletin (BNX)“ und von DB Netz mit „Betriebs- und Bauanweisung (Betra)“ oder „Betrieblicher Anordnung“ bekanntgegeben.

Die Fahrdienstleiter / Regulateur nehmen die Gleissperrung vor mit den Meldungen in der Anlage 5, Teil B (Meldungen Nr C0, D0 und E0 sowie
- Betriebsverfahren C1 bis C4 (Sperrung Gleis 954),
- Betriebsverfahren D1 bis D4 (Sperrung Gleis 953) und
- Betriebsverfahren E1 bis E4 (Sperrung Gleis 953 über Lü-Gleis)).

5.7.5.2 Unvorhergesehene Gleissperrung

Eine unvorhergesehene Gleissperrung spricht der Fahrdienstleiter/ Régulateur aus, der zuerst von dem Ereignis in Kenntnis gesetzt wird, das Veranlassung für die Sperrung ist (z.B. Unfall, Schienenbruch, Unbefahrbarkeit des Gleises aus anderem Grund, usw.) (siehe Anlage 5 Teil B, Meldungen Nr C0, D0 und E0 sowie - Betriebsverfahren C1 bis C4 (Sperrung Gleis 954), - Betriebsverfahren D1 bis D4 (Sperrung Gleis 953) und - Betriebsverfahren E1 bis E4 (Sperrung Gleis 953 über Lü-Gleis)).

Bemerkung:
Unvorhergesehene Gleissperrung bei „Liegenbleiben eines Zuges“:
siehe Anlage 5 Teil B, Meldungen A 1234 51 bis A 1234 56.

5.7.5.3 Aufheben der Gleissperrung

Der Fahrdienstleiter/Régulateur, der eine Sperrung ausgesprochen hat, hebt sie auch wieder auf (siehe Anlage 5 Teil B, Meldungen Nr C0, D0 und E0 sowie
- Betriebsverfahren C1 bis C4 (Sperrung Gleis 954),
- Betriebsverfahren D1 bis D4 (Sperrung Gleis 953) und
- Betriebsverfahren E1 bis E4 (Sperrung Gleis 953 über Lü-Gleis)).

5.7.5.4 Zugelassene Abschnitte für Gleissperrungen, Zuständigkeit

Folgende Sperrabschnitte dürfen gesperrt werden:

Sperrung durch Fahrdienstleiter Aachen West (1):

Gleis	von Signal	in	bis Signal	in
953	342 km 4,643 (3)	Gemmenich	TX-Q.44 km 43.909 (2) (3)	Botzelaer
954	322 km 4,643 (3)	Gemmenich	TX-Q.44 km 43.909 (2) (3)	Botzelaer

BEMERKUNGEN
(1)
Das Sperren eines Gleises des Grenzstreckenabschnitts Gemmenich - Botzelaer erlaubt dem „Technischen Berechtigten“ (4.2-Mann) von DB Netz eine Arbeit auf dem DB-Abschnitt bis zur Staatsgrenze im Infrabel-Km 44.766 / DB Netz-Km 5.380 auszuführen. Besondere Regelungen, die im Vorfeld zwischen beiden IB getroffen wurden, finden Anwendung, wenn die DB Netz Arbeiten auf dem Infrabel-Abschnitt der Grenzstrecke ausführen muss.
(2)
Die Begrenzung der Gleissperrung auf Infrabel-Seite dient nur als Hinweis, die Vorschriften der o.g. Bemerkung (1) sind anzuwenden.
(3)
Die Wortlaute der Meldungen bezüglich der Sperrung eines Gleises auf dem Grenzstreckenabschnitt Gemmenich - Botzelaer beziehen sich immer auf diesen Abschnitt, unabhängig von der tatsächlichen Begrenzung der Gleissperrung.

Sperrung durch Régulateur Montzen im Block 44 Liège (1):

Gleis	von Signal	in	bis Signal	in
954	T-Q.44 km 43.909 (2) (4)	Botzelaer	322 km 4,643 (3) (4)	Gemmenich
953	TX-Q.44 km 43.909 (2) (4)	Botzelaer	342 km 4,643 (3) (4)	Gemmenich

BEMERKUNGEN
(1)
Das Sperren eines Gleises des Grenzstreckenabschnitts Botzelaer - Gemmenich erlaubt dem „Technischen Berechtigten“ (4.2-Mann) von Infrabel eine Arbeit auf dem Infrabel-Abchnitt bis zur Staatsgrenze im Infrabel-Km 44.766 / im DB Netz-Km 5.380, auszuführen. Besondere Regelungen, die im Vorfeld zwischen beiden IB getroffen wurden, finden Anwendung, wenn Infrabel Arbeiten auf dem DB-Abschnitt der Grenzstrecke ausführen muss.

noch:

5.7.5.4 Zugelassene Abschnitte für Gleissperrungen, Zuständigkeit/ Sperrung durch Régulateur Montzen im Block 44 Liège / Bemerkungen

(2)
Die Begrenzung der Gleissperrung auf Infrabel-Seite kann sich auch über TX-Q.44/ T-Q.44 hinaus auf dem Infrabel-Netz befinden.

(3)
Die Begrenzung der Gleissperrung auf DB Netz-Seite dient nur als Hinweis, die Vorschriften der o.g. Bemerkung (1) sind anzuwenden.

(4)
Die Wortlaute der Meldungen bezüglich der Sperrung eines Gleises auf dem Grenzstreckenabschnitt Botzelaer - Gemmenich beziehen sich immer auf diesen Abschnitt, unabhängig von der tatsächlichen Begrenzung der Gleissperrung.

5.7.5.5 Signaltechnische Erlaubnis für Fahrten ins gesperrte Gleis

Der Fahrdienstleiter/Régulateur, der die Sperrung eines Gleisabschnittes zwischen Aachen West und Montzen ausspricht, muss über die signaltechnische Erlaubnis verfügen, Züge in dieses Gleis einzulassen.

Bevor die Meldung zur Gleissperrung ausgesprochen wird,

- prüft der Fahrdienstleiter/Régulateur, der die Gleissperrung ausspricht, ob er über die signaltechnische Fahrerlaubnis für das zu sperrende Gleis verfügt;
- gibt der Nachbar-Fahrdienstleiter/Régulateur gegebenenfalls die Fahrerlaubnis an seinen Kollegen ab.

Nach Aufhebung der Gleissperrung ist die Fahrerlaubnis gegebenenfalls an die neue Betriebslage anzupassen.

Falls erforderlich, kann der Fahrdienstleiter/Régulateur gegebenenfalls die Erlaubnis beantragen (siehe Anlage 5, Teil A, Meldung Nr. 20 sowie Anlage 5 Teil B, Meldungen Nr. C0, D0 und E0 sowie:

- Betriebsverfahren C1 bis C4 (Sperrung Gleis 954),
- Betriebsverfahren D1 bis D4 (Sperrung Gleis 953) und
- Betriebsverfahren E1 bis E4 (Sperrung Gleis 953 über Lü-Gleis)).

5.7.5.6 bleibt frei

5.7.5.7 Sperrfahrten auf der Grenzstrecke

Allgemeines

Alle Fahrten, die nur einen Teil der Grenzstrecke befahren, sowie Arbeitszüge dürfen nur als Sperrfahrten durchgeführt werden.

Vor Ablassen einer Sperrfahrt muss das betreffende Gleis gemäß Artikel 5.7.5 gesperrt sein. Sperrfahrten dürfen nur mit Zustimmung des Fahrdienstleiters / Régulateurs abgelassen werden, der die Gleissperrung ausgesprochen hat.

Jede Sperrfahrt erhält eine Zugnummer von dem Fahrdienstleiter / Régulateur, der die Sperrfahrt ablässt.

Alle Sperrfahrten sind abzumelden und zurückzumelden.

Die Beendigung jeder Sperrfahrt ist dem Nachbar-Fahrdienstleiter / Régulateur fernmündlich zu melden.

Diese Vorschriften gelten ebenfalls für Zweiwegefahrzeuge, die im gesperrten Gleis ein- oder ausgesetzt werden.

Jede Sperrfahrt darf nur bis zur Grenze verkehren (siehe Anlage 5 Teil B, Meldungen Nr. C0, D0 und E0 sowie:

- Betriebsverfahren C1 bis C4 (Sperrung Gleis 954),
- Betriebsverfahren D1 bis D4 (Sperrung Gleis 953) und
- Betriebsverfahren E1 bis E4 (Sperrung Gleis 953 über Lü-Gleis)).

Ausnahmen siehe Artikel 5.7.5.8 und 5.7.5.9.

5.7.5.8 Sperrfahrten ab Gemmenich über die Grenze hinaus

Sperrfahrten ab Gemmenich dürfen nur dann über die Landesgrenze hinausfahren, wenn dies vorher in einer Betra oder einem Bulletin veröffentlicht wurde.

5.7.5.9 Sperrfahrten ab Botzelaer über die Grenze hinaus

Sperrfahrten ab Botzelaer dürfen nur dann über die Landesgrenze hinausfahren, wenn dies vorher in einem Bulletin oder in einer Betra veröffentlicht wurde.

5.7.5.10 Gleichzeitige Sperrfahrten ab Gemmenich und ab Botzelaer

In ein gesperrtes Gleis dürfen ab Üst Gemmenich und ab Üst Botzelaer gleichzeitig Sperrfahrten eingelassen werden, wenn jede dieser Fahrten schriftlich davon unterrichtet ist, dass auf demselben Gleis auch Sperrfahrten aus der Gegenrichtung verkehren. Diese Fahrten dürfen nicht über die Grenze hinausfahren.

5.7.5.11 Sperrung Gleis 953 zwischen Gemmenich und Botzelaer

- **über das Regelgleis:** Vor der Sperrung sichert der Fdl Aachen West die Weiche 314 in Rechtslage und die Weiche 315 in Linkslage durch Einzelsperrung.

- **über das Lü-Gleis:** Es ist zunächst das Gleis 954 zwischen Signal T-Q.44 und Signal 322 zu sperren.Für die Dauer dieser Gleissperrung muss das Gleis 954 in diesem Bereich frei von Fahrzeugen und Baumaschinen sein. Die Sperrung des Gleises 954 bleibt bestehen, bis die Sperrung des Gleises 953 aufgehoben ist. Vor der Sperrung des Gleises 953 sichert der Fdl Aachen West die Weiche 314 in Linkslage und die Weiche 315 in Rechtslage durch Einzelsperrung.

5.7.6 Rangieren auf freier Strecke zwischen den Grenzbahnhöfen

Das Rangieren auf der Grenzstrecke ist planmäßig zwischen Botzelaer und Gemmenich nicht zugelassen.

5.7.7 Betrieb von Gleisbaumaschinen/ -fahrzeugen (einschließlich Schiene-Straße-Fahrzeuge)

Fahrten mit Nebenfahrzeugen

Kleinwagen und andere Nebenfahrzeuge, die bei Gleisfreimeldeanlagen Störungen verursachen, dürfen zwischen Gemmenich und Botzelaer nur als Sperrfahrten verkehren.

Andere Nebenfahrzeuge mit Kraftantrieb, die bei Gleisfreimeldeanlagen keine Störungen verursachen, dürfen als Zugfahrt durchgeführt werden, wenn sie bis Aachen West oder bis Montzen fahren.

5.7.8 Oberleitungsanlagen – Betrieb

5.7.8.1 Beschreibung

siehe 3.2.8

5.7.8.2 Maßnahmen zur Vermeidung von Fahrten in den Streckenabschnitt Aachen West – Montzen im <u>Notfall</u>

Im 3 kV-Bereich:

Wenn der Répartiteur auf der Grenzstrecke (zwischen den Signalen K-Q.44 und KX-Q.44 und der Systemwechselstelle) eine **Notausschaltung auf beiden Gleisen** vornimmt, beauftragt er den Opérateur Montzen im Block 44 Liège, Zugfahrten in die betroffenen Gleise zu verhindern.

noch:

5.7.8.2 Maßnahmen zur Vermeidung von Fahrten in den Streckenabschnitt Aachen West – Montzen im Notfall / im 3 kV-Bereich:

Der Régulateur und der Opérateur Montzen im Block 44 Liège:

- führen die in ihrer Dienstanweisung vorgesehenen Sicherheitsmaßnahmen durch;
- benachrichtigen den Fahrdienstleiter Aachen West, damit dieser keine Fahrten mehr dorthin erlaubt (Anlage 5, Teil A, Meldung Nr. 80):

"Oberleitungsschaden in Montzen –
Betrieb nach Montzen einstellen"
"Avarie à la caténaire à Montzen –
arrêtez l'exploitation vers Montzen"

Wenn der Répartiteur ES Namur dem Régulateur Montzen im Block 44 Liège, die Erlaubnis erteilt, die Maßnahmen aufzuheben, so benachrichtigt dieser den Fahrdienstleiter Aachen West hierüber (Anlage 5, Teil A, Meldung Nr. 81).

"Oberleitungsschaden in Montzen behoben.
Betrieb wieder zugelassen"

"Caténaire réparée à Montzen.
Exploitation à nouveau autorisée"

Im 15 kV-Bereich:

Wenn der Schaltdienstleiter Köln oder der Répartiteur ES Namur eine Notausschaltung im 15kV - 16.7 Hz-Bereich auf belgischem oder deutschem Gebiet zwischen der Systemwechselstelle und Gemmenich durchführen, schalten sie die Schalter 221 und 224 in Gemmenich aus. Damit ist zwischen Gemmenich und der Systemwechselstelle der gesamte 15 kV - 16.7 Hz-Bereich ausgeschaltet.

Schaltdienstleiter und Répartiteur

- benachrichtigen sich gegenseitig schnellstmöglich - ohne das vorgesehene Meldeverfahren anzuwenden - mit dem Notruf:

"Alarm zwischen Montzen und Aachen West" -
"***Alarme entre Montzen et Aachen West***"

- benachrichtigen umgehend ihren Fahrdienstleiter/Régulateur und beauftragen diesen mit der sofortigen Sperrung des Betriebs auf den betreffenden Gleisen.

noch:

5.7.8.2 Maßnahmen zur Vermeidung von Fahrten in den Streckenabschnitt Aachen West – Montzen im Notfall / im 15 kV-Bereich:

Der Fahrdienstleiter Aachen West und der Régulateur Montzen im Block 44 Liège benachrichtigen sich gegenseitig schnellstmöglich - ohne das vorgesehene Meldeverfahren - mit dem Notruf

"ALARME – STOP"
„ALARM - STOPP";

- veranlassen augenblicklich das Anhalten der Zugfahrten in ihrem jeweiligen Zuständigkeitsbereich;
- sperren beide Streckengleise zwischen Gemmenich und Botzelaer.

Bemerkung: Diese Meldung entspricht der Bedeutung „Betriebsgefahr, haltet Züge zurück", und darf ausschließlich zwischen den Betriebsstellen Montzen und Aachen West ausgetauscht werden um eine verzögerungsfreie Benachrichtigung der Nachbarbetriebsstelle zu gewährleisten.

Die folgenden Fälle können sich ergeben:

1) Die Störung / die Gefahr ist beseitigt oder die Störung / die Gefahr befindet sich nicht zwischen Gemmenich (Schalter 221 und 224) und der Systemwechselstelle

Der Schaltdienstleiter und der Répartiteur treffen Vereinbarungen zur Wiedereinschaltung und benachrichtigen den Fahrdienstleiter und den Régulateur.
Diese

- heben die Sicherheitsmaßnahmen auf,
- heben die Sperrung zwischen Botzelaer und Gemmenich auf, sofern die Störung/die Gefahr den weiteren Betriebablauf nicht beeinträchtigt,
- benachrichtigen sich gegenseitig (Anlage 5, Teil A, Meldung Nr. 82 A):

"Betrieb zwischen Montzen und Aachen West wieder zugelassen."
"Exploitation entre Montzen et Aachen West à nouveau autorisée."

2) Die Störung / die Gefahr ist eingegrenzt in einer Schaltgruppe oder mehreren Schaltgruppen des 15 kV-Bereichs zwischen Gemmenich (Schalter 221 und 224) und der Systemwechselstelle

Schaltdienstleiter und Répartiteur:

- benachrichtigen sich gegenseitig,
- beauftragen ihre jeweiligen Fahrdienstleiter und Regulateurs die betroffenen Gleise für alle Fahrten zu diesen Schaltgruppen zu sperren,
- schalten die nicht betroffenen Bereiche wieder ein und benachrichtigen ihren jeweiligen Fahrdienstleiter / Regulateur.

noch:

5.7.8.2 Maßnahmen zur Vermeidung von Fahrten in den Streckenabschnitt Aachen West – Montzen im Notfall / im 15 kV-Bereich / Fall 2:

Der Fahrdienstleiter und der Regulateur:
- treffen die Schutzmaßnahmen zur Vermeidung von Fahrten in den abgeschalteten Bereich,
- heben die Schutzmaßnahmen in den eingeschalteten Bereich auf.

Der Régulateur Montzen im Block 44 Liège teilt dem Fahrdienstleiter Aachen West die neue Betriebslage mit ab dem Augenblick wo die eingeschalteten Abschnitte den Zugbetrieb zwischen Botzelaer und Gemmenich sowie zwischen Montzen und Botzelaer wiederum erlauben (Anlage 5, Teil A, Meldung 82 B):

"Eingleisiger Betrieb wieder zugelassen zwischen Botzelaer und Gemmenich über Gleis …… (954 oder 953)".

"Exploitation à nouveau autorisée en service à voie unique par la voie ……. (954 ou 953) entre Botzelaer et Gemmenich".

Ist die Betriebslage so, dass die Zugmeldestelle Botzelaer als Zugfolgestelle dient, so trifft der Régulateur Montzen im Block 44 Liège alle Maßnahmen um in diesem Abschnitt eine „betriebliche Sackgasse“ zu vermeiden.
Ist die Grundstellung wieder hergestellt, tauschen der Fahrdienstleiter und der Regulateur die Meldung Nr. 82 A der Anlage 5, Teil A aus.

5.7.8.3 Sicherheitsmaßnahmen zur Vermeidung von Fahrten in die auf der Grenze liegenden Schaltgruppen 221 (Gleis 954) und 224 (Gleis 953)

Vorbemerkung

Bei Anwendung von Schutzmaßnahmen im Falle von Arbeiten, werden folgende Besonderheiten angewendet:

➢ bei Arbeiten, die durch **Infrabel** ausgeführt werden (in diesem Fall bezieht sich das Bulletin von Infrabel **nicht** auf eine Betra), wird die Anfrage zur Anwendung der Schutzmaßnahmen in der betroffenen Blockstelle (Régulateur Montzen im Block 44 Liège) immer durch den Streckenleiter oder durch den Repartiteur beantragt. Der Régulateur Montzen im Block 44 Liège erteilt dem Repartiteur nur dann die Erlaubnis, nachdem er beim Fahrdienstleiter Aachen West das Einverständnis beantragt und erhalten hat (siehe den zeitlichen Ablauf der Maßnahmen im nachstehenden Artikel “Sicherheitsmaßnahmen zur Vermeidung von Fahrten in den Bereich der Schaltgruppen 221 und / oder 224 bei Infrabel-Arbeiten”).

noch:

5.7.8.3 Sicherheitsmaßnahmen zur Vermeidung von Fahrten in die auf der Grenze liegenden Schaltgruppen 221 (Gleis 954) und 224 (Gleis 953) / Vorbemerkung

➢ bei Arbeiten, die durch **DB Netz** ausgeführt werden (in diesem Fall **bezieht sich** das Bulletin von Infrabel auf eine Betra), wird die Anfrage zur Anwendung der Schutzmaßnahmen durch den Schaltantragsteller beim Fahrdienstleiter beantragt. Der Fahrdienstleiter Aachen West erteilt dem Schaltantragsteller nur dann die Erlaubnis nachdem er beim Régulateur Montzen im Block 44 Liège – der bereits ab dem Zeitpunkt der Zustimmung bis zum endgültigen Ausschalten keine Fahrten mehr auf die Strecke zulässt – das Einverständnis beantragt und erhalten hat (siehe den zeitlichen Ablauf der Maßnahmen im nachstehenden Artikel "Sicherheitsmaßnahmen zur Vermeidung von Fahrten in die Bereiche der Schaltgruppen 221 und 224 (oder 221 und 301 bzw. 224 und 302) bei DB-Arbeiten zur Instandhaltung an den Verankerungen".

Ist die Ausschaltung der Schaltgruppe 221 im Gleis 954 erforderlich, beantragen der Schaltantragsteller oder der Répartiteur immer das Anwenden der Schutzmaßnahmen für die Schaltgruppen 221 und 301.
Ist die Ausschaltung der Schaltgruppe 224 im Gleis 953 erforderlich, beantragen der Schaltantragsteller oder der Répartiteur immer das Anwenden der Schutzmaßnahmen für die Schaltgruppen 224 und 302.
Ist die Ausschaltung der Schaltgruppe 201 in Botzelaer erforderlich, beantragt der Répartiteur immer das Anwenden der Schutzmaßnahmen für die Schaltgruppen 201, 203, 301 und 221.

Sicherheitsmaßnahmen zur Vermeidung von Fahrten in den Bereich der Schaltgruppen 221 und / oder 224 bei Infrabel-Arbeiten

Wenn der Repartiteur die Schaltgruppen 221 und 224 wegen Infrabel-Arbeiten ausschalten muss (als Hauptschaltgruppe oder als angehängte Schaltgruppe), müssen folgende Maßnahmen getroffen werden:

der **Repartiteur** beantragt die Sicherheitsmaßnahmen für die Schaltgruppen 221 und 301 und / oder 224 und 302 beim Régulateur Montzen im Block 44 Liège:

- der **Régulateur Montzen** im Block 44 Liège:
  - führt die in seiner Dienstanweisung vorgesehenen Sicherheitsmaßnahmen durch,
  - sperrt mit dem Fahrdienstleiter Aachen West die Gleise in den Schaltgruppen 221 und 301 und/oder 224 und 302 für E-Betrieb (Anlage 5, Teil A, Meldungen Nr. 83 A – 83 C);
- der **Fahrdienstleiter Aachen West** wendet die betrieblichen Schutzmaßnahmen an und erlaubt das Ausschalten der Oberleitung (Anlage 5, Teil A, Meldungen Nr. 84 oder 84 C);
- der **Régulateur Montzen** im Block 44 Liège bestätigt dem Répartiteur die Anwendung der Sicherheitsmaßnahmen zur Vermeidung von Fahrten.
- Der **Répartiteur** beantragt die Ausschaltung der Schaltgruppen 221 und 301 und / oder 224 und 302 beim Schaltdienstleiter Köln.

noch:

5.7.8.3 Sicherheitsmaßnahmen zur Vermeidung von Fahrten in die auf der Grenze liegenden Schaltgruppen 221 (Gleis 954) und 224 (Gleis 953) / bei Infrabel-Arbeiten

Wenn der Régulateur Montzen im Block 44 Liège die Erlaubnis vom Répartiteur erhält die Sicherheitsmaßnahmen aufzuheben, weil die Oberleitung wieder eingeschaltet ist, meldet er dies dem Fahrdienstleiter Aachen West (Anlage 5, Teil A, Meldungen Nr. 85 A, 85 B oder 85 C).

Bemerkung:
Wenn die Schutzmaßnahmen für die Schaltgruppen **221 und 224 oder 221 und 301 bzw. 224 und 302** ursprünglich einzeln oder gemeinsam angewendet wurden, können diese je nach Betriebslage **gegebenenfalls gemeinsam oder getrennt** aufgehoben werden.

Sicherheitsmaßnahmen zur Vermeidung von Fahrten in die Bereiche der Schaltgruppen 221 und 224 oder 221 und 301 bzw. 224 und 302 - zur Instandhaltung an den Verankerungen - bei Arbeiten von DB Netz

Ist bei DB-Arbeiten das Anwenden der Schaltgruppen 221 und 301 im Gleis 954 und / oder 224 und 302 im Gleis 953 erforderlich, so werden folgende Bestimmungen angewendet:

- der **Schaltantragsteller** beantragt das Anwenden der betrieblichen Schutzmaßnahmen beim Fahrdienstleiter Aachen West;

- der **Fahrdienstleiter Aachen West**:
  - wendet die betrieblichen Schutzmaßnahmen an;
  - beantragt das Einverständnis beim Régulateur Montzen im Block 44 Liège (Anlage 5, Teil A: Meldungen Nr. 83 A – 83 C);

- der **Régulateur Montzen** im Block 44 Liège, der bereits ab dem Zeitpunkt der Zustimmung bis zum endgültigen Ausschalten keine Fahrten mehr auf die Strecke zulässt, wendet die betrieblichen Schutzmaßnahmen an und erlaubt das Ausschalten der Oberleitung (Anlage 5, Teil A, Meldungen Nr. 84 oder 84C);

- der **Fahrdienstleiter Aachen West** bestätigt dem Schaltantragsteller das Anwenden der betrieblichen Schutzmaßnahmen. Letzterer beantragt beim Schaltdienstleiter in Köln das Ausschalten der Oberleitung;

- der **Schaltdienstleiter** beantragt das Ausschalten der Oberleitung beim Repartiteur ES Namur;

- der **Repartiteur** ES Namur lässt die betrieblichen Schutzmaßnahmen durch den Régulateur Montzen im Block 44 Liège anwenden und erlaubt dem Schaltdienstleiter in Köln dann das Ausschalten der Oberleitung.

noch:

5.7.8.3 Sicherheitsmaßnahmen zur Vermeidung von Fahrten in die Bereiche der Schaltgruppen 221 und 224 oder 221 und 301 bzw. 224 und 302 - zur Instandhaltung an den Verankerungen - bei Arbeiten von DB Netz

Sind die Arbeiten beendet, erlaubt der Schaltantragsteller dem Schaltdienstleiter das Einschalten der Oberleitung.
Wenn der Schaltdienstleiter die Schaltgruppen 221 und 301 und/oder 224 und 302 wieder eingeschaltet hat, benachrichtigt er den Schaltantragsteller sowie den Repartiteur ES die dann die betrieblichen Schutzmaßnahmen sowohl in Aachen West als auch in Montzen aufheben lassen.
Gleichzeitig benachrichtigt der Fahrdienstleiter den Régulateur Montzen im Block 44 Liège über das Ende der Oberleitungsarbeiten:
Anlage 5, Teil A, Meldungen Nr. 85 oder 85C.

Bemerkung:
Wenn die Schutzmaßnahmen für die Schaltgruppen **221 und 224 oder 221 und 301 bzw. 224 und 302** ursprünglich einzeln oder gemeinsam angewendet wurden, können diese je nach Betriebslage **gegebenenfalls gemeinsam oder getrennt** aufgehoben werden.

Sicherheitsmaßnahmen zur Vermeidung von Fahrten in die Bereiche der Schaltgruppen 221 und / oder 224 bei Arbeiten von DB Netz oder Infrabel ohne Sperrung der Gleise - aber mit Sperrung für E-Betrieb (Fahrten mit Diesellok dürfen durchgeführt werden)

Wenn die Schaltgruppen 221 und 301 oder 224 und 302 wegen Infrabel– oder DB Netz–Arbeiten ohne Gleissperrung ausgeschaltet werden müssen (Fahrten mit Diesellok erlaubt), werden die besonderen Massnahmen hierzu dem Régulateur und dem Fahrdienstleiter in der Betra und im Bulletin vorgeschrieben.
Bezüglich des Nachschiebens siehe Artikel 5.2.8.

5.7.8.4 Ausschalten der Schaltgruppe 222 im Weichenbereich der Üst Gemmenich

Die Schaltgruppe 222 befindet sich ganz in der Üst Gemmenich zwischen den Blocksignalen auf der DB-Seite. Wenn die Schaltgruppe ausgeschaltet ist, wird abweichend eingleisig zwischen Botzelaer und – über Gemmenich hinaus – Aachen West über Gleis 954 gefahren.
Beim Ausschalten dieser Schaltgruppe im Rahmen einer geplanten Gleissperrung gelten die Vorschriften der Betra und des Bulletins, die die Sperrung des Gleises 953 zwischen Gemmenich und Botzelaer vorsehen.
Wenn dieser Schaltgruppe jedoch ohne Gleissperrung ausgeschaltet wird, so muss der Fahrdienstleiter Aachen West über die signaltechnische Erlaubnis für dieses Gleis 953 verfügen (ggf. beim Régulateur Montzen im Block 44 Liège anfragen) (Anlage 5, Teil A, Meldung Nr. 20).

5.7.8.5 Fahrt mit gesenkten Stromabnehmern

5.7.8.5.1 Allgemeines

Wird eine Fahrt mit gesenktem Stromabnehmer vorgeschrieben, so wendet der Fahrdienstleiter Aachen West und/oder der Regulateur Montzen im Block 44 Liège die nachstehenden besonderen Bestimmungen an:

5.7.8.5.2 Fahrt mit gesenkten Stromabnehmern <u>in geplanten Fällen</u>:

durch eine Weisung zur Fahrt mit gesenkten Stromabnehmern (Avis de Circulation avec Pantographes Abaissés (ACPA) bzw. durch entsprechende Angaben in der Betra/La;

5.7.8.5.3 Fahrt mit gesenkten Stromabnehmern <u>in unvorhergesehen Fällen</u>:

5.7.8.5.3.1 Benachrichtigung

Der Fahrdienstleiter Aachen West und der Régulateur Montzen, informieren sich gegenseitig, sobald sie die Triebfahrzeugführer von einer Fahrt mit gesenkten Stromabnehmern auf der Grenzstrecke zwischen Botzelaer und Gemmenich benachrichtigen müssen (Anlage 5, Teil A, Meldung Nr. 86 oder 87).

5.7.8.5.3.2 Befehle zur Fahrt mit gesenkten Stromabnehmern

Sobald dem Fahrdienstleiter Aachen West und dem Régulateur Montzen ein solch unvorhergesehener Fall bekannt ist

- übermitteln sie folgende Befehle:

DB Netz stellt Befehle 11 aus mit folgendem Wortlaut:

"Sie müssen zwischen …… und …….. von km ……bis …….. km mit gesenkten Stromabnehmern fahren, El-Signale sind aufgestellt (nicht aufgestellt*)".

* = Unzutreffendes streichen

"Vous devez circuler entre …… et …… du km …… au km …… avec pantographes abaissés, signaux El placés (non placés*)".

*= biffer la mention inutile

"U moet tussen …… en …… van km …… tot km …… met neergelaten stroomafnemers rijden, de El-seinen zijn geplaatst (niet geplaatst*)"

* = het onnodige schrappen

Infrabel stellt Befehle E 370 aus.

Diese Befehle werden bis zur Wiederherstellung des Normalbetriebes ausgestellt.

DB Netz stellt die Befehle für Züge der Richtung Gemmenich ➔ Botzelaer aus.
Infrabel stellt die Befehle für Züge der Richtung Botzelaer ➔ Gemmenich aus.

noch:
5.7.8.5.3.2 Befehle zur Fahrt mit gesenkten Stromabnehmern

Bestätigen der Ausstellens der Befehle

Fahrdienstleiter und Régulateur bestätigen sich gegenseitig das Ausstellen der Befehle 11 und E 370 (Anlage 5, Meldung Nr. 87 A).

5.7.8.5.3.3 Wiederherstellung des Normalbetriebs

Der Régulateur Montzen im Block 44, Liège, und der Fahrdienstleiter Aachen West verständigen sich gegenseitig über die Wiederherstellung des Normalbetriebs und heben das Aushändigen der Befehle auf (Anlage 5, Teil A, Meldung Nr. 88 A oder 88 B).

5.7.8.6 Nothalt durch Abschalten der Oberleitung

Auf der Grenzstrecke Aachen West – Montzen ist bei drohender Gefahr die Notbremsung der elektrischen Züge durch das Abschalten des Fahrstroms - zusätzlich zum Zugfunk-Notruf - erlaubt.

Der Fahrdienstleiter/Régulateur, der eine drohende Gefahr auf dem Abschnitt Montzen – Aachen West feststellt, die eine Notbremsung verlangt, beauftragt sofort seinen jeweiligen Schaltdienstleiter in Köln bzw. Répartiteur in Namur mit dem Ausschalten der Oberleitung.

Rufnummern des Répartiteur ES von Namur:

961/8441 oder **00 32 81 25 8441** oder **00 32 81 22 5747** oder **Basa 9032 961 8441.**

Rufnummer des Schaltdienstleiters der Zes Köln:

00 49-221-141-4767 oder Basa 91004 943 4767.

5.7.8.7 Einsatz von Hilfskräften im Gemmenicher Tunnel

Fahrdienstleiter/Régulateur, die über einen Einsatz der Notdienste im Gemmenicher Tunnel informiert wurden:

- unterrichten sich gegenseitig (Anlage 5 Teil B, Meldung A0C);
- leiten die Hilfsmaßnahmen ein (Notdienste benachrichtigen, etc.),
- sperren die Gleise 953 und 954 zwischen Botzelaer und Gemmenich,
- benachrichtigen ihre internen Notfallleitstellen (Bereitschaft, Polizei, Traffic Control, Netzdisposition, Notfallmanager DB, …),
- benachrichtigen ggf. den Schaltdienstleiter / Répartiteur, wenn sie eine Gefährdung durch elektrischen Strom vermuten (gefallener Fahrdraht, Starkstromverletzung, …). Schaltdienstleiter/Répartiteur handeln gemäß der Artikel 12 und 13 des Anhangs I (Notausschaltung).

noch:

5.7.8.7 Einsatz von Hilfskräften im Gemmenicher Tunnel

Das Schalten der Masterdungsschalter E 721 bis E 724 kann – nicht einzeln, sondern nur gemeinsam - durch den Schaltdienstleiter der Zes Köln durchgeführt werden. Im Regelfall erfolgt die Bedienung dieser Schalter nach Aufforderung der Notfallleitstelle der Betriebszentrale (BZ) Duisburg.

Sobald die Notdienste zur Stelle sind, werden diese vom Notfallmanager DB Netz oder von der Infrabel-Bereitschaft unterrichtet ob:

- alle Streckengleise gesperrt sind;
- ob die Oberleitung ausgeschaltet und geerdet ist;
- leiten ihre Interventionen ein.

5.7.8.8 Prüfen der OLSP

Wünscht die DB eine OLSP Prüfung durchzuführen, benachrichtigt sie im Vorfeld die „Operational Planning“ de I TM&S.64 Liège hierüber. Die Bestimmungen der Anlage 12 sind anzuwenden.

5.7.9 Bauarbeiten

5.7.9.1 Arbeiten durch Infrabel in Gleisnähe mit der Möglichkeit zeitweiliger Profileinschränkung

Absicherung durch bewegliche Signale

Die Absicherung derartiger Baustellen durch bewegliche Signale (gemäß Beschreibung in RGS, Heft V, Abschnitt V von Infrabel) darf nur dann auf dem Infrabel-Abschnitt der Grenzstrecke durchgeführt werden, wenn diese Arbeiten durch ART vorgesehen sind und alle betreffenden beweglichen Signale auf dem Infrabel-Abschnitt der Grenzstrecke Aachen West – Montzen gezeigt werden können.

Absicherung durch Hauptsignale

Die Absicherung der Arbeiten in Gleisnähe mit möglicher zeitweiliger Profileinschränkung in einem nicht gesperrten Gleis ist auf dem Grenzstreckenabschnitt nicht zulässig. Gegebenenfalls ist dieses Gleis zu sperren.

5.7.9.2 Sicherung von Arbeitsstellen der DB

Das Verfahren « Benachrichtigung von Arbeitsstellen auf der freien Strecke » darf auf der Grenzstrecke nicht angewendet werden.

5.7.9.3 Unfallverhütung bei Bauarbeiten

Die Warnfarben der persönlichen Schutzausrüstung haben in Deutschland und Belgien unterschiedliche Bedeutung.
Auf der Grenzstrecke darf daher nur die persönliche Schutzausrüstung verwendet werden, die bei der betriebsführenden Bahn zugelassen ist.

5.8 Unfälle und eingeschränkte Betriebssituationen

5.8.1 Räumungsprüfung und Fahren auf Sicht – Betriebsverfahren

5.8.1.1 Einzelräumungsprüfung

Die Einzelräumungsprüfung ist ein Verfahren von DB Netz, welches auf dem Grenzstreckenabschnitt Botzelaer – Gemmenich in folgenden Fällen anzuwenden ist, wenn:

- ein Zug an einem der Halt zeigenden Signale 321 oder 341 in Richtung Botzelaer oder L-Q.44 oder LX-Q.44 in Richtung Gemmenich vorbeifahren soll;
- ein Zug weiterfahren soll, nachdem dieser an einem der oben genannten Signale unzulässig vorbeigefahren ist;
- ein Zug an einem der Halt zeigenden Signale 321 oder 341 in Richtung Botzelaer oder L-Q.44 oder LX-Q.44 in Richtung Gemmenich wegen einer Störung eines Teils der Signal- oder Blockeinrichtung vorbeifahren soll (Gleisstromkreis, Achszähler, …).

Bevor die Vorbeifahrt an den betroffenen Halt zeigenden Signalen erlaubt werden kann, muss der ablassende Fahrdienstleiter / Regulateur zunächst das Freisein des folgenden Zugfolgeabschnitts wie folgt prüfen:

- der zuletzt gefahrene Zug muss den Blockabschnitt verlassen haben und sich unter der Deckung des nächsten Hauptsignals befinden;
- das folgende Hauptsignal muss Halt zeigen;
- beim zuletzt gefahrenen Zug muss das Vorhandensein des Zugschlusssignals durch örtliches Personal oder Zugpersonal festgestellt werden. Hierfür ist der Zug ggf. zu stellen.

Dieses Prüfen wird durch Anfordern der Rückmeldung an die folgende Zugmeldestelle durchgeführt: Anlage 5, Teil A Meldung Nr. 7

Für Einzelräumungsprüfung, bitte den Zug Nummer … zurückmelden“

und Meldung Nr. 6 oder 17.

Die durch den Fahrdienstleiter Aachen West abgegebene Rückmeldung des zuletzt gefahrenen Zuges auf dem Grenzstreckenabschnitt Botzelaer – Gemmenich beinhaltet:

- dass der Zugschluss in Aachen West, bei Durchfahrt oder Ankunft, festgestellt worden ist, und
- dass das Hauptsignal 328 oder 348 in Gemmenich Halt zeigt.

Die durch den Regulateur Montzen abgegebene Rückmeldung des zuletzt gefahrenen Zuges auf dem Grenzstreckenabschnitt Gemmenich - Botzelaer beinhaltet:

- das Feststellen des Zugschlusses und,
- dass das Hauptsignal TX-Q.44 oder T-Q.44 in Botzelaer Halt zeigt.

noch:
5.8.1.1 Einzelräumungsprüfung

Die Einzelräumungsprüfung ist nicht mehr erforderlich, wenn nach Vorbeifahrt des Zuges am Halt zeigenden Signal die Blockeinrichtungen wieder ordnungsgemäß gewirkt haben.

Wenn jedoch, nach Vorbeifahrt des Zuges am Halt zeigenden Signal, die Blockeinrichtungen nicht ordnungsgemäß gewirkt haben, wird die Räumungsprüfung auf Zeit eingeführt (siehe nachstehend Punkt 5.8.1.2).

Bemerkungen:

1. DAS FESTSTELLEN DES ZUGSCHLUSSES IST IN AACHEN WEST NICHT MÖGLICH

Wenn, gleich aus welchem Grund, der Fahrdienstleiter Aachen West nicht (mehr) die Möglichkeit hat die Rückmeldung des zuletzt gefahrenen Zuges zu geben (letzter Zug am Vortag, Kontaktaufnahme mit dem Triebfahrzeugführer nicht möglich, …),benachrichtigt er den Regulateur Montzen hierüber und dann verkehrt der Zug, der an dem Halt zeigenden Signal vorbei fahren soll, zusätzlich mit einem Befehl „Fahren auf Sicht“ gemäß der nachstehenden Maßnahmen unter Artikel 5.8.1.4 (Meldung 7A der Anlage 5, Teil A)

"Rückmeldung für Zug Nummer …… nicht möglich. Nächster Zug muss auf Sicht fahren"

"L'annonce à l'arrivée du train numéro …… n'est pas possible. Veuillez expédier le train suivant en marche à vue".

2. DAS FESTSTELLEN DES ZUGSCHLUSSES FÜR EINEN ZUG DURCH INFRABEL

Auf Grund
- der räumlichen Trennung zwischen Bediener und Anlagen in Montzen und Botzelaer und
- des nicht mehr vorhandenen Infrabelpersonals im Bahnhof Montzen

sind, auf Anfrage des Fahrdienstleiters Aachen West, folgende Maßnahmen anzuwenden, um den Zugschluss des einen Zuges festzustellen (Rückmeldung).

VERFAHREN ZUR FESTSTELLUNG

- der betroffene Zug ist **ein Triebfahrzeug** und ist noch auf dem Weg zwischen Botzelaer und dem Bestimmungsbahnhof:

  Der Regulateur Montzen benachrichtigt den Traffic Control über die erforderliche Zugschlussfeststellung und lässt den Zugschluss feststellen
  - durch das Personal des Block 5 in Visé
  - oder aber vom Triebfahrzeugführer (via Traffic Control).

noch:
5.8.1.1 Einzelräumungsprüfung /
Verfahren zur Feststellung des Zugschlusses <u>für einen Zug</u> durch Infrabel

- der betroffene Zug ist **ein lokbespannter Zug, der sich noch auf dem Weg zwischen Botzelaer und Montzen befindet oder in Montzen abgestellt wurde,** und in diesem Fall hat der Regulateur Montzen die Sicherheit, dass der Zug nicht rangiert wurde:

  Der Regulateur Montzen benachrichtigt den Traffic Control über die erfoderliche Zugschlussfeststellung:
  - stellt den Zug – sofern dieser noch auf dem Weg ist zwischen Botzelaer und Montzen – in einem freien Gleis der Gleisgruppe 63/64 in Montzen ab und beantragt die Feststellung des Zugschlusses
  - mittels Eingreifen des "Permanence Operations von Verviers oder Liège" (Notfallmanager bei Infrabel) zwecks Feststellung des Zugschlusses
  - oder durch den Triebfahrzeugführer (Verfahren E 375, Rubrik 18 – andere Unregelmäßigkeit: "***Feststellen des Zugschlusses***").

- der betroffene Zug ist **ein lokbespannter Zug,** der sich noch auf dem Weg **zwischen Montzen und der Abzweigung Berneau befindet:**

  Der Regulateur Montzen:
  - benachrichtigt den Traffic Control über die erforderliche Zugschlussfeststellung und
  - lässt den Zugschluss durch das Personal vom Block 5 in Visé feststellen.

DAS FESTSTELLEN DES ZUGSCHLUSSES IST DURCH INFRABEL NICHT MÖGLICH

Wenn, aus gleich welchem Grund, der Regulateur Montzen nicht (mehr) die Möglichkeit hat die Rückmeldung des zuletzt gefahrenen Zuges zu geben (Zugschluss konnte nicht festgestellt werden, Kontaktaufnahme mit dem Triebfahrzeugführer nicht möglich, betroffener Zug bereits im Bestimmungsbahnhof angekommen, Notfallmanager nicht verfügbar, …) benachrichtigt er den Fahrdienstleiter Aachen West hierüber und dann verkehrt der Zug, der an dem Halt zeigenden Signal vorbeifahren soll, mit einem Befehl "Fahren auf Sicht" gemäß der nachstehenden Maßnahmen unter Artikel 5.8.1.4 (Meldung 7A der Anlage 5, Teil A):

"L'annonce à l'arrivée du train numéro …… n'est pas possible. Veuillez expédier le train suivant en marche à vue".

"Rückmeldung für Zug Nummer …… nicht möglich. Nächster Zug muss auf Sicht fahren".

3. DURCHFÜHRUNG DES BETRIEBS

Ist für das Feststellen des Zugschlusses, das für eine Rückmeldung notwendig ist, eine Behinderung im Zugverkehr zu erwarten, so bereiten der Fahrdienstleiter Aachen West und der Regulateur Montzen einen Gleiswechselbetrieb auf dem nicht betroffenen Gleis der Grenzstrecke vor – sofern die Betriebslage dies erlaubt
(Meldungen 7B und 7C der Anlage 5, Teil A).

noch:
5.8.1.1 Einzelräumungsprüfung /
Durchführung des Betriebs

"Darf der Betrieb, bis zur Rückmeldung von Zug Nummer ……, über das nicht gestörte Gleis Nummer ……. (953/954) durchgeführt werden ?"

"Dans l'attente de l'annonce à l'arrivée du train numéro …….., le service des trains peut-il être organisé par la voie ……. (953/954) qui n'est pas en dérangement ?

"Einverstanden. Bis zur Rückmeldung von Zug Nummer ……Gleiswechselbetrieb über das nicht gestörte Gleis Nummer ……. (953/954).

"Compris, dans l'attente de l'annonce à l'arrivée du train numéro …., service à voie unique par la voie ……. (953/954)

5.8.1.2 Räumungsprüfung auf Zeit

Die "Räumungsprüfung auf Zeit" ist ein DB Netz-Verfahren welches auf dem Grenzstreckenabschnitt in folgenden Fällen anzuwenden ist, wenn:
- die mit Einzelräumungsprüfung durchgeführte Zugfahrt die Störung nicht behoben hat,
- Blockeinrichtungen nicht in Grundstellung gebracht werden konnten oder
- die Fachkraft die Räumungsprüfung vorgeschrieben hat.

Einführen

Die Räumungsprüfung auf Zeit wird gleisbezogen durch den Fahrdienstleiter Aachen West oder den Regulateur Montzen eingeführt, der die Notwendigkeit feststellt. Die Einführung wird dem Fahrdienstleiter Aachen West/Regulateur Montzen mit Angabe des Grundes und der Anfangszeit mittels der Meldungen 23A1 oder 23A2 der Anlage 5, Teil A mitgeteilt.

Durchführung

Nachdem die Räumungsprüfung auf Zeit für das/die betroffene(n) Gleis(en) eingeführt wurde, werden alle Züge angeboten, angenommen, abgemeldet und rückgemeldet durch fernmündliches Zugmeldeverfahren
(Meldungen Nr. 2, 3, 1 und 6 oder 14 bis 17 der Anlage 5, Teil A).

Aufhebung

Dieses Verfahren kann nur aufgehoben werden, wenn die drei folgenden Bedingungen erfüllt sind:
- die Störung ist behoben;
- ein Kontrollzug muss den betroffenen Zugfolgeabschnitt in die eine oder ander Richtung bei ordnungsgemäßer Wirkung der Blockeinrichtungen durchfahren haben; dieser Zug verkehrt gemäß fernmündlichem Zugmeldeverfahren (Anbieten, Annehmen, Abmelden und Rückmelden)(Anlage 5, Teil A: Meldung 23B);
- nach Verkehren dieses Zuges konnte die Erlaubnis zweimal störungsfrei von Hand gewechselt werden (Meldung Nr. 23C der Anlage 5, Teil A).

noch:
5.8.1.2 Räumungsprüfung auf Zeit / Aufhebung

Das Aufheben des Verfahrens wird dem Fahrdienstleiter / Regulateur durch denjenigen gemeldet, der es eingeführt hat (Meldung Nr. 23D der Anlage 5, Teil A).

Bemerkungen

1. **RÄUMUNGSPRÜFUNG AUF ZEIT DURCH INFRABEL**

Auf Grund:
- der räumlichen Trennung zwischen Bediener und Anlagen in Montzen und in Botzelaer und
- des nicht mehr vorhandenen Infrabelpersonals im Bahnhof Montzen

sind, auf Anfrage des Fahrdienstleiters Aachen West, folgende Maßnahmen anzuwenden, um den Zugschluss des einen Zuges festzustellen (Rückmeldung).

VERFAHREN ZUR FESTSTELLUNG

- Das Verfahren wird von vornherein für **Arbeiten an den Blockeinrichtungen unter Beibehaltung des zweigleisigen Betriebs** beantragt:

  Die Abteilung "Operational Planning" von I-TMS.64 Liège, in Zusammenarbeit mit dem Regulateur Montzen, lässt durch einen befugten Infrabel Mitarbeiter einen gesonderten Dienst versehen um den Zugschluss aller Züge in Botzelaer während des gesamten Zeitabschnitts festzustellen.

- Die **Blockeinrichtungen bleiben gestört nach** dem Verkehren eines Zuges gemäß des Verfahrens der **Einzelräumungsprüfung**:

  Der Regulateur Montzen im Block 44 Liège benachrichtigt den Traffic Control über die erforderlichen Zugschlussfeststellungen und
  - beantragt entweder augenblicklich das Eingreifen der "Permanence Opérations" von Verviers oder Liège in Botzelaer zwecks Feststellen des Zugschlusses aller Züge die in Richtung Montzen verkehren solange bis die Störung behoben ist,
  - oder setzt, wenn die "Permanence Opérations" nicht augenblicklich verfügbar ist, einen Regulateur oder einen Operateur von Infrabel zusätzlich ein um in Botzelaer den Zugschluss aller Züge, die in Richtung Montzen verkehren, festzustellen,
  - oder wendet, in Erwartung der Ankunft des Notfallmanagers oder des zusätzlich eingesetzten Infrabel Mitarbeiters, das Verfahren "Das Feststellen des Zugschlusses für einen Zug durch Infrabel" gemäss Abschnitt 5.8.1.1 an, und
  - koordiniert, im Einvernehmen mit dem Head of Operations von I-TMS.64 Liège, das Einsetzen von Infrabel-Personal in Botzelaer, solange die Störung nicht behoben ist.

noch:
5.8.1.2 Räumungsprüfung auf Zeit / Aufhebung

2. **DURCHFÜHRUNG DES BETRIEBS**

Ist für die Abgabe einer Rückmeldung, die durch das Feststellen des Zugschlusses notwendig ist, eine Behinderung im Zugverkehr zu erwarten so bereiten der Fahrdienstleiter Aachen West und der Regulateur Montzen einen eingleisigen Betrieb auf dem nicht betroffenen Gleis der Grenzstrecke vor – sofern die Betriebslage dies erlaubt (Meldungen 7B und 7C der Anlage 5, Teil A).

"Darf der Betrieb, bis zur Rückmeldung von Zug Nummer ……, über das nicht gestörte Gleis Nummer ……. (953/954) durchgeführt werden ?"

"Dans l'attente de l'annonce à l'arrivée du train numéro …….., le service des trains peut-il être organisé par la voie ……. (953/954) qui n'est pas en dérangement ?

"Einverstanden. Bis zur Rückmeldung von Zug Nummer ……Gleiswechselbetrieb über das nicht gestörte Gleis Nummer ……. (953/954).

"Compris, dans l'attente de l'annonce à l'arrivée du train numéro …., service à voie unique par la voie ……. (953/954)

5.8.1.3 Rückmeldung

Die "Rückmeldung" ist die fernmündliche Bestätigung des Freiseins eines Zugfolgeabschnitts / eines Streckenabschnitts. Der Wortlaut der Rückmeldung ist folgender: „Zug *(Nummer)* in *(Name der Räumungsprüfstelle)*".

5.8.1.4 Fahren auf Sicht auf dem Grenzstreckenabschnitt

In gewissen, in dieser Zusatzvereinbarung beschriebenen, betrieblichen Fällen ist es notwendig das Fahren auf Sicht vorzuschreiben:
- Zug nicht vollständig (Artikel 5.8.2.4);
- Vieh am oder im Gleis auf dem DB-Netz (Artikel 5.8.2.6);
- Hilfskräfte im Gleis auf dem DB-Netz (Artikel 5.8.2.10);
- Streckenabschnitt besetzt durch liegengebliebenen Zug (Artikel 5.8.2.8);
- Hilfszug auf dem Netz von Infrabel (Artikel 5.8.2.11);
- abzulassende Züge auf die Grenzstrecke, ohne die Rückmeldung des zuletzt verkehrenden Zuges erhalten zu haben (Artikel 5.8.1.1 und 5.8.1.2);
- andere in diesem Dokument nicht aufgeführte Fälle.

noch:
5.8.1.4 Fahren auf Sicht auf dem Grenzstreckenabschnitt

Die nachstehende Sicherheitsmaßnahmen sind anzuwenden bei:

FAHREN AUF SICHT FÜR EINEN ZUG RICHTUNG DB NETZ ➔ INFRABEL

Muss ein Befehl für das Fahren auf Sicht durch den Fahrdienstleiter Aachen West wegen eines DB Netz-Grundes oder auf Anfrage von Infrabel ausgestellt werden, kann dieser mit Befehl 9 nur bis zum Signal T-Q.44 oder TX-Q.44 (Infrabel km 43.909) ausgestellt werden. Eine eventuelle Weiterfahrt mit einem Befehl zur Fahrt auf Sicht über dieses Signal hinaus wird durch den Regulateur Montzen vorgeschrieben.

FAHREN AUF SICHT FÜR EINEN ZUG RICHTUNG INFRABEL ➔ DB NETZ

1. Das Hauptsignal L-Q.44 oder LX-Q.44 in Botzelaer zeigt Fahrtstellung

Muss ein Befehl für das Fahren auf Sicht durch den Regulateur für eine Zugfahrt ab dem auf Fahrt stehenden Signal L-Q.44 oder LX-Q.44 in Botzelaer ausgestellt werden, kann dieser mit Befehl E 370 nur bis zum Signal 328 oder 348 (Infrabel km 44.372) ausgestellt werden. Eine eventuelle Weiterfahrt mit einem Befehl zur Fahrt auf Sicht über dieses Signal hinaus, wird durch den Fahrdienstleiter Aachen West vorgeschrieben.

2. Das Hauptsignal L-Q.44 oder LX-Q.44 in Botzelaer zeigt Haltstellung

Muss ein Befehl für das Fahren auf Sicht durch den Regulateur für eine Zugfahrt ab dem Halt zeigenden Signal L-Q.44 oder LX-Q.44 in Botzelaer ausgestellt werden, kann dieser mit Befehl E 370 nur bis zum Signal 328 oder 348 (Infrabel km 44.372) ausgestellt werden unter der Bedingung, die vorherige Zustimmung des Fahrdienstleiters Aachen West erhalten zu haben, dass die Signale 328 oder 348 Haltstellung zeigen (siehe Anlage 5, Teil A: Meldungen 23E bis 23G).

5.8.2 Betriebsführung – Unregelmäßigkeiten

5.8.2.1 Gestörte Verständigung zwischen den Zugmeldestellen

a) Feststellung, Dokumentation

Die Verständigung zwischen dem Fahrdienstleiter Aachen West und dem Régulateur, gilt als **gestört**, wenn weder über die Zugmeldeleitung noch über andere Fernsprecheinrichtungen eine Verbindung zwischen den beiden Fahrdienstleitern hergestellt werden kann. Die Störung ist in den betrieblichen Unterlagen zu dokumentieren.

b) Fahren auf Signal, Fahrplan

Die vorzeitige Abfahrt am Grenzbahnhof in Richtung der Grenzstrecke ist nicht zugelassen.
Die Züge fahren auf Signal. Sie sind an den Blocksignalen der Üst Gemmenich oder Botzelaer bzw. an den Einfahrsignalen der Bahnhöfe Aachen West oder Montzen zu stellen, damit die Zugnummer festgestellt werden kann.

noch:
5.8.2.1 Gestörte Verständigung zwischen den Zugmeldestellen

c) Verständigung völlig gestört, Definition

Die Verständigung zwischen dem Fahrdienstleiter Aachen West und dem Régulateur Block 44, Montzen, gilt als **völlig gestört**, wenn während der Störung nach 5.8.2.1 a) zusätzlich nicht mehr auf Signal gefahren werden kann (Signalstörung, Blockstörung).

d) Einstellung des Zugverkehrs; Benutzung von Mobilfunk

Im Falle der völlig gestörten Verständigung (gemäß Artikel 5.8.2.1 c)) dürfen so lange keine Züge mehr auf die Grenzstrecke abgelassen werden, bis sich der Régulateur, und der Fahrdienstleiter Aachen West verständigen können. Der Régulateur ist ständig mit einem Mobil-Telefon ausgerüstet (**Mobilfunk-Nr.: 0032-475-97 70 10**).

e) Unterrichtung der Triebfahrzeugführer

Die Triebfahrzeugführer sind, wenn möglich, über die gestörte Verständigung (gemäß Artikel 5.8.2.1 a)) zu unterrichten und anzuweisen, sich bei Halt vor den Blocksignalen der Überleitstellen bzw. vor dem Einfahrsignal des Grenzbahnhofs sofort beim zuständigen Fahrdienstleiter/Régulateur zu melden und die Zugnummer ihres Zuges anzugeben.

f) Züge mit Lü/TE-Sendungen

Bei gestörter Verständigung dürfen Züge mit Lademaßüberschreitung / TE-Sendung – außer zugelassenen KV-Sendungen - nicht verkehren.

g) Fahrten auf dem Gegengleis

Wenn die Verständigung gestört ist (gemäß Artikel 5.8.2.1 a)) dürfen keine Züge auf dem Gegengleis verkehren. Jedoch ein Zug, der auf dem Gegengleis angenommen wurde, kann seine Fahrt fortsetzen, sofern dies auf Hauptsignal geschieht.

5.8.2.2 Zugfahrten ohne Hauptsignal

Zugfahrt ohne Hauptsignal an den Halt zeigenden Signalen LX-Q. 44 / L-Q. 44 für eine Fahrstraße nach Gemmenich

Wenn eine Zugfahrt ohne Hauptsignal am Signal LX-Q.44 oder L-Q.44 vorbeifahren muss, wenden der Fahrdienstleiter Aachen West und der Regulateur die o.g. Bestimmungen des Kapitels 5.8.1.1 an.

Räumungsprüfung für Zugfahrten ohne Hauptsignal von Signal 321/341 bis Botzelaer, Signal TX-Q. 44/T-Q. 44

Wenn eine Zugfahrt ohne Hauptsignal am Signal 321/341 vorbeifahren muss, wenden der Fahrdienstleiter Aachen West und der Regulateur die o.g. Bestimmungen des Kapitels 5.8.1.1 an.

5.8.2.3 bleibt frei

5.8.2.4 Fehlendes oder erloschenes Zugschluss-Signal

Züge der Richtung Infrabel ➔ DB Netz

1. Der Fehler wird dem Regulateur mitgeteilt

Wird dem Regulateur mitgeteilt, dass ein Zug mit fehlendem oder erloschenem Zugschlusssignal vorbeifährt, und er nicht mehr die Möglichkeit hat, den Zug im Bahnhof Montzen oder an den Signalen L-Q oder LX-Q.44 in Botzelaer zu stellen, benachrichtigt er unverzüglich den Fahrdienstleiter Aachen West und beantragt die Rückmeldung des Zuges (Anlage 5, Teil A, Meldung 24 A).

"Zug Nr ..... ohne Zugschluss. Bitte diesen Zug zurückmelden."
"Train n°..... sans signal de queue. Veuillez annoncer ce train à l'arrivée.

Der Régulateur, stellt die Signale auf Halt, die auf die Grenzstrecke weisen. Es ist verboten, einen weiteren Zug auf diesem Gleis in Richtung Aachen West folgen zu lassen, bis die Zugschlussmeldung erfolgt ist.

2. Der Fehler wird dem Fahrdienstleiter Aachen West mitgeteilt

Wird dem Fahrdienstleiter Aachen West mitgeteilt, dass ein Zug – von Botzelaer her kommend – mit fehlendem oder erloschenem Zugschlusssignal vorbeifährt, benachrichtigt er unverzüglich den Regulateur (Anlage 5, Teil A, Meldung 24 B).

Es ist verboten, einen weiteren Zug auf der Strecke Botzelaer – Gemmenich folgen zu lassen, bis die Zugschlussmeldung erfolgt ist.

In den beiden vorgenannten Fällen, lässt der Fahrdienstleiter die Vollständigkeit des Zuges prüfen und meldet dem Regulateur das Ergebnis:

- ist der Zug vollständig, werden die Sicherungsmaßnahmen aufgehoben, und die Zugfahrten sind wieder erlaubt (Anlage 5, Teil A, Meldung Nr. 25 A);
- ist der Zug <u>nicht</u> vollständig (Anlage 5, Meldung Nr. 25 B), meldet der Régulateur, dies an die davor liegenden Zugmeldestellen und erteilt dem Triebfahrzeugführer des ersten Zuges, der in die gleiche Richtung verkehrt, einen Befehl E 370 (Fahren auf Sicht) mit der Information (nur französischen Text!):

  "Gleis kann besetzt sein"

  "Train précédent sans signal de queue et susceptible d'être scindé".

  "vorige trein zonder eindsein en vermoedelijk gesplitst".

noch:
5.8.2.4 Fehlendes oder erloschenes Zugschluss-Signal

Züge der Richtung DB Netz ➔ Infrabel:

1. Der Fehler wird dem Fahrdienstleiter mitgeteilt

Wird dem Fahrdienstleiter Aachen West mitgeteilt, dass ein Zug – in Richtung Botzelaer – mit fehlendem oder erloschenem Zugschlusssignal vorbeifährt, benachrichtigt er unverzüglich den Regulateur (Anlage 5, Teil A, Meldung 24 A).

"Zug Nr ..... ohne Zugschluss. Bitte diesen Zug zurückmelden."
"Train n°..... sans signal de queue. Veuillez annoncer ce train à l'arrivée.

Der Fahrdienstleiter Aachen West stellt die Ausfahrsignale auf Halt, die auf den ungeprüften Abschnitt hinweisen. Es ist verboten, einen weiteren Zug auf diesem Gleis in Richtung Botzelaer folgen zu lassen, bis die Zugschlussmeldung erfolgt ist.

Der Regulateur fährt den Zug in Montzen abweichend in den Bahnhof ein und stellt ihn dort.

2. Der Fehler wird dem Regulateur mitgeteilt

Wird dem Regulateur mitgeteilt, dass ein Zug – von Gemmenich her kommend – mit fehlendem oder erloschenem Zugschlusssignal vorbeifährt, benachrichtigt er unverzüglich den Fahrdienstleiter Aachen West (Anlage 5, Teil A, Meldung 24 B).

Es ist verboten, einen weiteren Zug auf diesem Gleis in Richtung Botzelaer folgen zu lassen, bis die Zugschlussmeldung erfolgt ist.

Der Regulateur fährt den Zug in Montzen abweichend in den Bahnhof ein und stellt ihn dort.

3. In den beiden vorgenannten Fällen lässt der Regulateur die Prüfung der Vollständigkeit des Zuges durch den Triebfahrzeugführer (E 375) durchführen und teilt dem Fahrdienstleiter Aachen West das Ergebnis mit:

- ist der Zug vollständig, werden die Sicherungsmaßnahmen aufgehoben, und die Zugfahrten sind wieder erlaubt (Anlage 5, Teil A, Meldung Nr. 25 A);
- ist der Zug <u>nicht</u> vollständig (Anlage 5, Teil A, Meldung Nr. 25 B), erteilt der Fahrdienstleiter Aachen West dem Triebfahrzeugführer des ersten Zuges, der in die gleiche Richtung verkehrt, einen Befehl 9 (Fahren auf Sicht, Grund Nr. 1) mit der Information (nur deutscher Text!):

"Gleis kann besetzt sein"

"Train précédent sans signal de queue et susceptible d'être scindé".

"vorige trein zonder eindsein en vermoedelijk gesplitst".

5.8.2.5 Erloschene ortsfeste Signale auf der Grenzstrecke

Ist ein ortsfestes Signal (348, 328, T-Q.44 oder TX-Q.44) im Grenzstreckenabschnitt Botzelaer – Gemmenich erloschen, unterrichten sich die Fahrdienstleiter / Régulateur gegenseitig darüber. Sie geben die Lage (Gleis 954 oder 953) und Gültigkeit der Fahrtrichtung des Signals sowie die Bezeichnung des erloschenen Signals an:

- **Bekanntgabe durch Fdl Aachen West** (Meldung Nr. 40)**:**

Zwischen Botzelaer und Gemmenich ist das DB-Signal Nummer ……. (328/348) im km 44.372 im Gleis ….. (954/953) erloschen. Bitte Triebfahrzeugführer benachrichtigen.

Entre Botzelaer et Gemmenich, le signal DB numéro ……(328/348) bk 44.372, rencontré voie …... (954/953) est éteint. Veuillez informer les conducteurs.

Bekanntgabe durch Régulateur (Meldung Nr. 41)**:**
Zwischen Gemmenich und nach Botzelaer ist das Infrabel-Signal Nummer …… (T-Q.44/TX-Q.44), km 43.909, im Gleis ……. (954/953) erloschen. Bitte Triebfahrzeugführer benachrichtigen.

Entre Gemmenich et Botzelaer, le signal Infrabel numéro ……(T-Q.44/TX-Q.44) bk 43.909, rencontré voie …... (954/953) est éteint. Veuillez informer les conducteurs.

Anschließend benachrichtigen die Fahrdienstleiter Aachen West / Regulateur die Triebfahrzeugführer hierüber gemäß ihren Vorschriften.

5.8.2.6 Vorsichtig fahren – Fahren auf Sicht wegen Vieh am oder im Gleis

Muss ein Triebfahrzeugführer wegen Vieh im oder am Gleis mit einer Geschwindigkeitsbeschränkung zwischen Gemmenich und Botzelaer und Gegenrichtung verkehren, erhält er vom:
- Fahrdienstleiter Aachen West einen Befehl 9 (Fahren auf Sicht);
- Regulateur einen Befehl E 370, Rubrik 11 Grund 64 (Fahren mit Vorsicht).

Bekanntgabe

Der Régulateur und der Fahrdienstleiter Aachen West benachrichtigen sich gegenseitig, sobald sie die Triebfahrzeugführer von einer Fahrt mit Vorsicht / Fahrt auf Sicht auf dem Grenzstreckenabschnitt Botzelaer → Gemmenich und Gegenrichtung benachrichtigen müssen (Anlage 5, Teil A, Meldung Nr. 65 A und 65 C).

Ausstellen der Befehle

Sobald diese Information bekannt ist, stellt der Fahrdienstleiter Aachen West und der Regulateur folgende Befehle aus (oder lassen ausstellen):

noch:

5.8.2.6 Vorsichtig fahren – Fahren auf Sicht wegen Vieh am oder im Gleis / Ausstellen der Befehle

Für die Züge in Richtung Montzen
stellt der Fahrdienstleiter Aachen West die Befehle 9 aus mit folgendem Vermerk in der Rubrik „Grund“ (nur den deutschen Text):

Motif: bétail errant dans/le long de la voie
Grund: frei laufendes Vieh im/am Gleis
Motief: loslopend vee in/langs het spoor

Bemerkung:
Befindet sich der Abschnitt der Geschwindigkeitsbeschränkung über Botzelaer hinaus ausschließlich im Bereich von Infrabel, wendet der Regulateur die Infrabel-Bestimmungen (E 370, Rubrik 11, Grund 64, am Hauptsignal T-Q.44 oder TX-Q.44 in Botzelaer) an.

Für die Züge in Richtung Aachen West
stellt der Regulateur den Befehl E 370, Rubrik 11, Grund 64 aus.

Bemerkung:
Befindet sich der Abschnitt der Geschwindigkeitsbeschränkung über Gemmenich hinaus ausschließlich im Bereich von DB Netz, wendet der Fahrdienstleiter Aachen West die DB-Bestimmungen an (Befehl 9).

Bestätigung des Ausstellens von Befehlen

Die Fahrdienstleiter/Régulateur bestätigen sich gegenseitig das Ausstellen der Befehle 9 und E 370 (Anlage 5, Teil A, Meldungen Nr. 66 A oder 66 B).

Wiederherstellung des Normalbetriebes

Der Régulateur, und der Fahrdienstleiter Aachen West verständigen sich gegenseitig über die Wiederherstellung des Normalbetriebs und heben das Aushändigen der Befehle auf (Anlage 5, Teil A, Meldung Nr. 67 A oder 67 B).

5.8.2.7 Anbieten und Annehmen der Züge bei Betriebsschwierigkeiten

Ein annehmender Fahrdienstleiter/Régulateur darf wegen Betriebsschwierigkeiten beim Nachbar-Fahrdienstleiter/Régulateur beantragen (z.B. wenn in Aachen West alle Gleise besetzt sind, …), dass alle Züge angeboten werden
(Anlage 5, Teil A, Meldungen Nr. 2 A und 2 B).

Rückmeldungen im Störungsfall

Die Fahrdienstleiter/Régulateur dürfen im Störungsfall beantragen, dass alle Züge zurückgemeldet werden (Anlage 5, Teil A, Meldungen Nr 6A und 6B).

5.8.2.8 Zurücksetzen / Hereinholen von Zügen

Allgemeines

Muss ein liegengebliebener Zug zurücksetzen oder hereingeholt werden, teilt der Triebfahrzeugführer gemäß den Bestimmungen des Netzes, auf dem der Zug steht, dem Fahrdienstleiter oder dem Regulateur die Angaben zum Ort (km) und die Räumungsbedingungen (aufwärts, abwärts, Geschwindigkeit, Räumen des Nebengleises, ….) mit.

LIEGENGEBLIEBENER ZUG ZWISCHEN MONTZEN UND BOTZELAER ODER ZWISCHEN GEMMENICH UND AACHEN WEST

Befindet sich ein liegengebliebener Zug außerhalb der Gleise 953 und/oder 954 zwischen Montzen und Botzelaer oder zwischen Gemmenich und Aachen West (d. h. außerhalb des durch die Signale TX-Q.44/T-Q.44 von Botzelaer und 322/342 von Gemmenich begrenzten Abschnitts), wendet der betroffene Fahrdienstleiter oder Regulateur die Bestimmungen seines Netzes an, insbesondere für
- das Anfahren der Hilfslok,
- das Räumen des liegengebliebenen Zuges und
- die Räumungsprüfung des betroffenen Abschnitts;
- …

Dennoch benachrichtigen sich der Fahrdienstleiter und der Regulateur gegenseitig und vereinbaren
- die Bezeichnung und die Beförderung der Hilfslok,
- den Grenzbahnhof, wohin der liegengebliebene Zug räumt,
- andere eventuelle betriebliche Bedingungen (z.B. nicht befahrbares Gleis, …).

Siehe Anlage 5, Teil B, Meldungen A0A und A0B.

LIEGENGEBLIEBENER ZUG ZWISCHEN BOTZELAER UND GEMMENICH

Befindet sich ein liegengebliebener Zug auf einem der Gleise 953 und/oder 954 der Grenzstrecke (ganz oder teilweise zwischen den Signalen TX-Q.44/T-Q.44 von Botzelaer und 322/342 von Gemmenich), wenden der Fahrdienstleiter und der Regulateur ein Mix der Bestimmungen beider IB an. Sie setzen sich aus den Vorschriften und den verschiedenen Blockeinrichtungen beider Netze zusammen.
Der Fahrdienstleiter / Regulateur, der vom Triebfahrzeugführer die Meldung über das Liegenbleiben des Zuges erhält, teilt seinem Kollegen alle vom Triebfahrzeugführer erhaltenen Angaben mit, insbesondere
- den Km, wo die Zugspitze des liegengebliebenen Zuges sich befindet, und
- die Räumungsbedingungen des liegengebliebenen Zuges.

Der Fahrdienstleiter / Regulateur prüfen ihre Blockeinrichtungen und benachrichtigen sich gegenseitig über
- die Auswertung letzterer (Üst Botzelaer oder Gemmenich besetzt, Gleisstromkreise und Achszähler frei oder besetzt in Botzelaer – Gemmenich, Halt zeigendes Hauptsignal am Ende des Zugfolgeabschnitts, Fahrtrichtung,..),
- das Bezeichnen und die Beförderung der Hilfslok und
- den Grenzbahnhof, wohin der liegengebliebene Zug räumt.

Siehe Anlage 5, Teil B, Meldung Nr A0C.

noch:

5.8.2.8 Zurücksetzen / Hereinholen von Zügen / LIEGENGEBLIEBENER ZUG ZWISCHEN BOTZELAER UND GEMMENICH

Das Liegenbleiben eines Zuges auf einem Gleis 954 oder 953 der Grenzstrecke (ganz oder teilweise zwischen den Signalen T-Q/TX-Q.44 und 322/342) **hat immer die Sperrung dieses Gleises zur Folge**. Die Gleissperrung wird immer durch den Fahrdienstleiter Aachen West ausgesprochen.
Jedes Liegenbleiben auf der Grenzstrecke zwischen Botzelaer und Gemmenich sowie die Handhabung beim Anfahren der Hilfslok, und die Räumung des liegengebliebenen Zuges sind in den folgenden Verfahrensblättern aufgeführt:

- Räumung eines liegengebliebenen Zuges nach Aachen West mit einem Hilfstriebfahrzeug von belgischer Seite her kommend:
  siehe Verfahrensblatt A1 in Anlage 8;

- Räumung eines liegengebliebenen Zuges nach Montzen mit einem Hilfstriebfahrzeug von belgischer Seite her kommend:
  siehe Verfahrensblatt A2 in Anlage 8;

- Räumung eines liegengebliebenen Zuges nach Aachen West mit einem Hilfstriebfahrzeug von deutscher Seite her kommend:
  siehe Verfahrensblatt A3 in Anlage 8;

- Räumung eines liegengebliebenen Zuges nach Montzen mit einem Hilfstriebfahrzeug von deutscher Seite her kommend:
  siehe Verfahrensblatt A4 in Anlage 8.

Desweiteren werden folgende Grundsätze immer angewendet:
- die Räumung, vorwärts oder rückwärts (oder Genehmigung zum Zurücksetzen), wird dem Triebfahrzeugführer immer durch den Fahrdienstleiter/den Regulateur des Netzes angeordnet gemäß der netzeigenen Bestimmungen, wohin der Zug fährt;
- der Fahrdienstleiter/der Regulateur beantragt immer die Genehmigung bei seinem Kollegen, bevor er die Räumung vorwärts oder rückwärts anordnet;
- der Fahrdienstleiter/der Regulateur beantragt immer die Genehmigung bei seinem Kollegen, bevor er die Hilfslok abfahren lässt.

Sobald alle Angaben bzgl. der Räumung des liegengebliebenen Zuges bekannt sind, bestimmen der Fahrdienstleiter/der Regulateur im gegenseitigen Einverständis das Verfahrensblatt, welches es anzuwenden gilt (siehe Anlage 5, Teil B, Meldung Nr. A0).

5.8.2.9 Unfälle und eingeschränkte Betriebssituationen

Maßnahmen bei Unfällen und Betriebsunregelmäßigkeiten

Gefahr für den Betrieb

Bei Gefahr für den Betrieb (Unfall, Hindernis, Zusammenstoßrisiko) müssen Fahrdienstleiter/Régulateur umsichtig und entschlossen handeln, um die Gefahr abzuwenden oder zu mindern. Die Züge sind anzuhalten, sofern nicht die Gefahr durch das Anhalten vergrößert wird.

noch:

5.8.2.9 Unfälle und eingeschränkte Betriebssituationen / Maßnahmen bei Unfällen und Betriebsunregelmäßigkeiten / Gefahr für den Betrieb

Der Nothalt von Zugfahrten auf dem Grenzabschnitt muss sofort **über das schnellste Kommunikationsmittel und ohne Beachtung von Meldeverfahren** einem der Nachbar-Fahrdienstleiter / Régulateur (Régulateur oder Opérateur Montzen im Block 44 von Liège, Fahrdienstleiter Aachen West) anhand der folgenden Meldung fernmündlich mitgeteilt werden:

Alarm / Stopp

Diese Meldung entspricht der Bedeutung „Betriebsgefahr, haltet Züge zurück“, und darf ausschließlich zwischen den Betriebsstellen Montzen und Aachen West ausgetauscht werden um eine verzögerungsfreie Benachrichtigung der Nachbarbetriebsstelle zu gewährleisten.

Bei Betriebsgefahr halten Fahrdienstleiter / Régulateur und Opérateur alle Zugfahrten in ihrem Zuständigkeitsbereich an.

Sobald die Gefahr aufgehoben ist, melden die Fahrdienstleiter / Régulateur sich dies gegenseitig.

Nothaltauftrag und Information

Bei Betriebsgefahr werden die Züge auf der Grenzstrecke Aachen West - Montzen sofort angehalten durch

- Halt zeigende Signale,
- Zugfunk GSM-R,
- das Mobiltelefon des Zugpersonals (über den Streckenleiter),
- das Abschalten der Stromspannung über den Répartiteur ES oder den SDL Köln (siehe auch Anhang I, Artikel 13).

Mitteilung an den Nachbar-Fahrdienstleiter/Régulateur

Sobald ein Fahrdienstleiter/Régulateur über einen Zwischenfall, Unregelmäßigkeit oder Schaden an einem Zug, einen Schaden an der Infrastruktur oder jegliche weitere den Zugverkehr auf der Grenzstrecke Aachen West – Montzen beeinflussende Störung informiert wird, setzt er unverzüglich seinen Kollegen davon in Kenntnis.
Siehe Anlage 7, und Anlage 5 Teil B, Meldungen A0A, A0B und A0C.

Sobald der Fahrdienstleiter Aachen West oder der Régulateur, eine Meldung über einen Zwischenfall, über einen Unfall oder über einen liegengebliebenen Zug der Grenzstrecke Aachen West – Montzen erhalten, unterrichten sie sich gegenseitig.
Siehe Anlage 5, Meldungen A0A, A0B und A0C.

noch:

5.8.2.9 Unfälle und eingeschränkte Betriebssituationen / Maßnahmen bei Unfällen und Betriebsunregelmäßigkeiten

Einleitung von Hilfsmaßnahmen

Die erforderlichen Hilfsmaßnahmen sind grundsätzlich vom Fahrdienstleiter / Régulateur derjenigen Bahn einzuleiten, in deren Bereich sich der Vorfall ereignet hat. Im Falle eines Halts auf der Landesgrenze ist die Lage des durch den Triebfahrzeugführer besetzten Führerraums ausschlaggebend.

In jedem Fall sind diese Maßnahmen mit dem Nachbar-Fahrdienstleiter / Régulateur abzusprechen. Handelt es sich um einen liegengebliebenen Zug, legen die Fahrdienstleiter / Régulateur die Vorgehensweise zur Räumung des Zuges fest.
Siehe Anlage 5, Meldungen A0A, A0B und A0C.

Räumung der Nachbargleise

Das Betreten eines Nachbargleises zur Überprüfung durch den Triebfahrzeugführer, dessen Zug einem Zwischenfall oder Unfall zufolge angehalten oder liegengeblieben ist, wird dem betreffenden Triebfahrzeugführer immer erst nach Sperrung des besagten Gleises gestattet. Wenn die Überprüfung zwischen Montzen und Botzelaer oder zwischen Gemmenich und Aachen West stattfindet, wenden der Fahrdienstleiter / der Regulateur die jeweils eigenen Netz-bestimmungen an.

5.8.2.10 Vorfall / Unfall mit Einsatz von Hilfskräften

Ereignet sich ein Unfall auf der DB Netz-Infrastruktur, hat der Fahrdienstleiter Aachen West gemäß seinen Richtlinien beide Gleise sofort zu sperren und die Notfallleitstelle (in Duisburg) zu informieren. Der benachrichtigte Notfallmanager übernimmt die DB-Leitung an der Unfallstelle und ist gegenüber allen Eisenbahnpersonalen weisungsberechtigt. Während der Rettungs- und Bergungsmaßnahmen ist er für die Sicherheit der Hilfskräfte verantwortlich. Nach seiner Entscheidung werden nach Rücksprache mit dem Einsatzleiter Gleissperrungen wieder aufgehoben.
Der vor Ort befindliche Notfallmanager bestimmt, ob zum Schutz von Hilfsmannschaften, die bei einem Vorfall / Unfall eingesetzt sind, Sicherungsmaßnahmen getroffen werden müssen.

Ereignet sich ein Unfall auf der Infrabel-Infrastruktur, bestimmt der vor Ort befindliche Infrabel-Notfallmanager, ob zum Schutz von Hilfsmannschaften, die bei einem Vorfall / Unfall eingesetzt sind, Sicherungsmaßnahmen getroffen werden müssen.

Muss ein Triebfahrzeugführer auf Grund von Hilfsmannschaften im oder am Gleis mit einer Geschwindigkeitsbeschränkung zwischen Aachen West und Montzen und Gegenrichtung verkehren, erhält er vom:
- Fahrdienstleiter Aachen West einen Befehl 9 (Fahren auf Sicht);
- Regulateur einen Befehl E 370, Rubrik 11 Grund 61(Fahren mit Vorsicht).

noch:
5.8.2.10 Vorfall / Unfall mit Einsatz von Hilfskräften

Bekanntgabe

Der Régulateur und der Fahrdienstleiter Aachen West benachrichtigen sich gegenseitig, sobald sie die Triebfahrzeugführer von einer Fahrt mit Vorsicht / Fahrt auf Sicht auf der Grenzstrecke Montzen – Aachen West und Gegenrichtung benachrichtigen müssen (Anlage 5, Teil A, Meldung Nr. 65 B).

Ausstellen der Befehle

Für die Züge in Richtung Montzen
stellt der Fahrdienstleiter Aachen West die Befehle 9 aus mit dem Vermerk in der Rubrik „Grund“ (nur den deutschen Text):

Motif: intervention des services de secours dans/le long de la voie
Grund: Hilfsmannschaften im/am Gleis
Motief: Hulpploegen in/langs het spoor

Bemerkung:
Befindet sich der Abschnitt der Geschwindigkeitsbeschränkung über Botzelaer hinaus ausschließlich im Bereich von Infrabel, wendet der Regulateur die Infrabel-Bestimmungen (E 370, Rubrik 11, Grund 61, am Hauptsignal T-Q.44 oder TX-Q.44 in Botzelaer) an.

Für die Züge in Richtung Aachen West
stellt der Regulateur den Befehl E 370, Rubrik 11, Grund 61 aus.

Bemerkung:
Befindet sich der Abschnitt der Geschwindigkeitsbeschränkung über Gemmenich hinaus ausschließlich im Bereich von DB Netz, wendet der Fahrdienstleiter Aachen West die DB-Bestimmungen an (Befehl 9).

Bestätigung des Ausstellens der Befehle

Fahrdienstleiter und Regulateur bestätigen sich gegenseitig das Ausstellen der Befehle 9 und E 370 (Meldungen 66 A oder 66 B der Anlage 5, Teil A).

Wiederherstellung des Normalbetriebes

Der Regulateur und der Fahrdienstleiter Aachen West benachrichtigen sich gegenseitig über die Wiederherstellung des Normalbetriebs und heben das Ausstellen der Befehle auf (Meldungen 67 A oder 67 B der Anlage 5, Teil A).

5.8.2.11 Hilfszug an der Unfallstelle im Nachbargleis

Unfall auf dem Netz von Infrabel

Wenn nach einem Unfall auf dem Streckenabschnitt von Infrabel der Hilfszug am Unfallort eingesetzt werden muss, müssen alle Züge, die auf dem nicht gesperrten Nachbargleis verkehren, in der Nähe des Unfallortes auf Sicht fahren.

Der Régulateur, erteilt dem Triebfahrzeugführer einen Befehl E 370.

Der Fahrdienstleiter Aachen West erteilt für Züge in Richtung Montzen dem Triebfahrzeugführer einen Befehl 9 "Fahren auf Sicht" und einen Befehl 11 mit der folgenden Angabe (nur deutscher Text!):

"Equipe de secours relevant du matériel dans la voie"

"Hilfszug bei Aufgleisungsarbeiten im Nachbargleis"

"Hulploeg die materieel licht in het spoor"

(Anlage 5, Teil A, Meldungen Nr. 45 A – 45 C).

Unfall auf dem Netz der DB

Bei einem Unfall auf dem Netz der DB sperrt der Fahrdienstleiter Aachen West alle Streckengleise der Grenzstrecke.

Siehe auch Artikel 5.7.5.

5.8.2.12 Verständigung mit Mitarbeitern der EVU's

Die betrieblichen Mitteilungen, die zwischen den Fahrdienstleitern bzw. den “Régulateurs“ und den EVU's / EF ausgetauscht werden, die auf der Grenzstrecke verkehren, erfolgen in der Landessprache des Eisenbahn-Infrastrukturunternehmens, auf dessen Infrastruktur sich der besetzte Führerstand des Triebfahrzeuges befindet.

Anlage 01
Annexe 01

Streckenplan Aachen West – Grenze

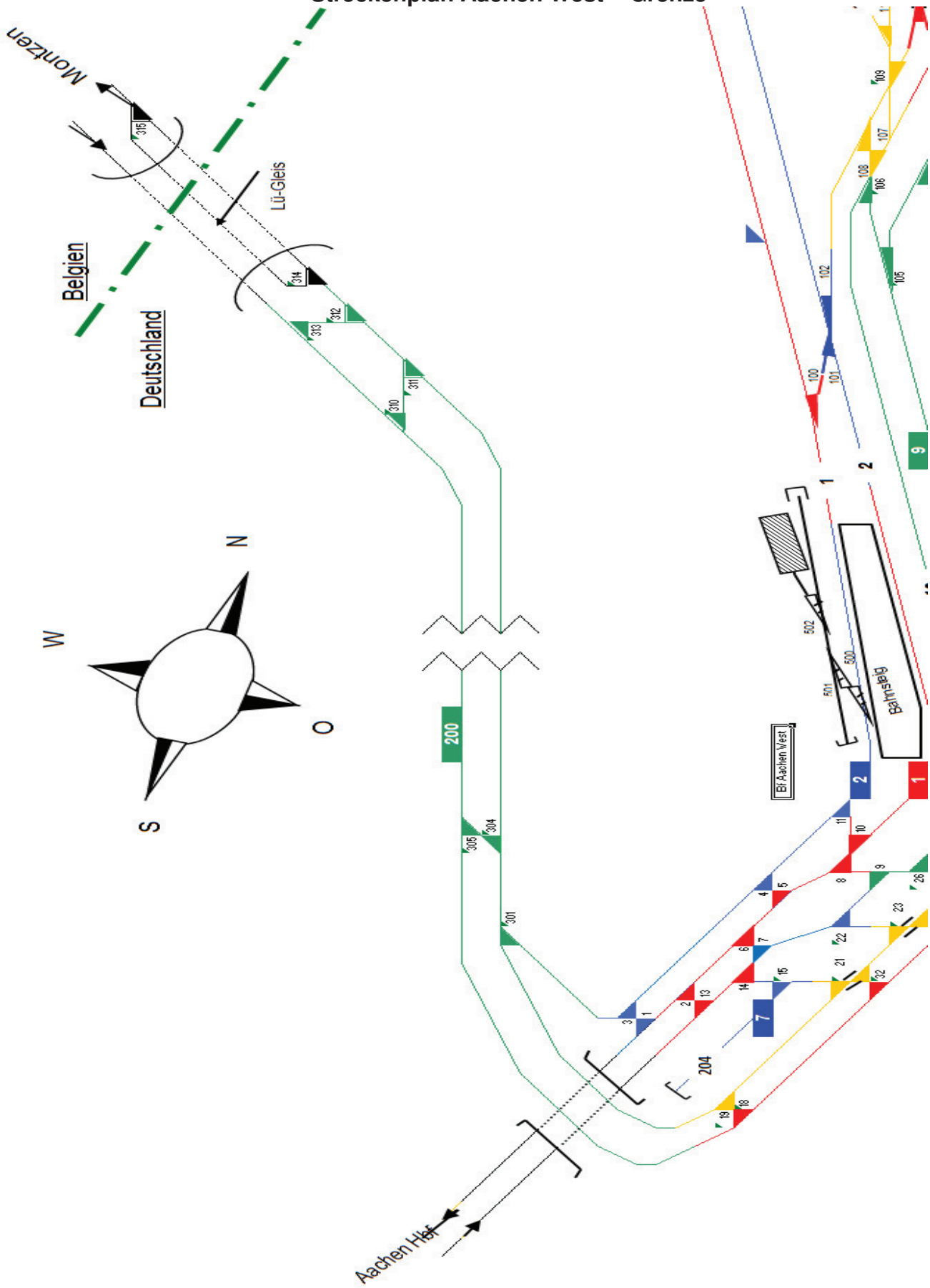

Anlage 2

Lageplan Bf Aachen West

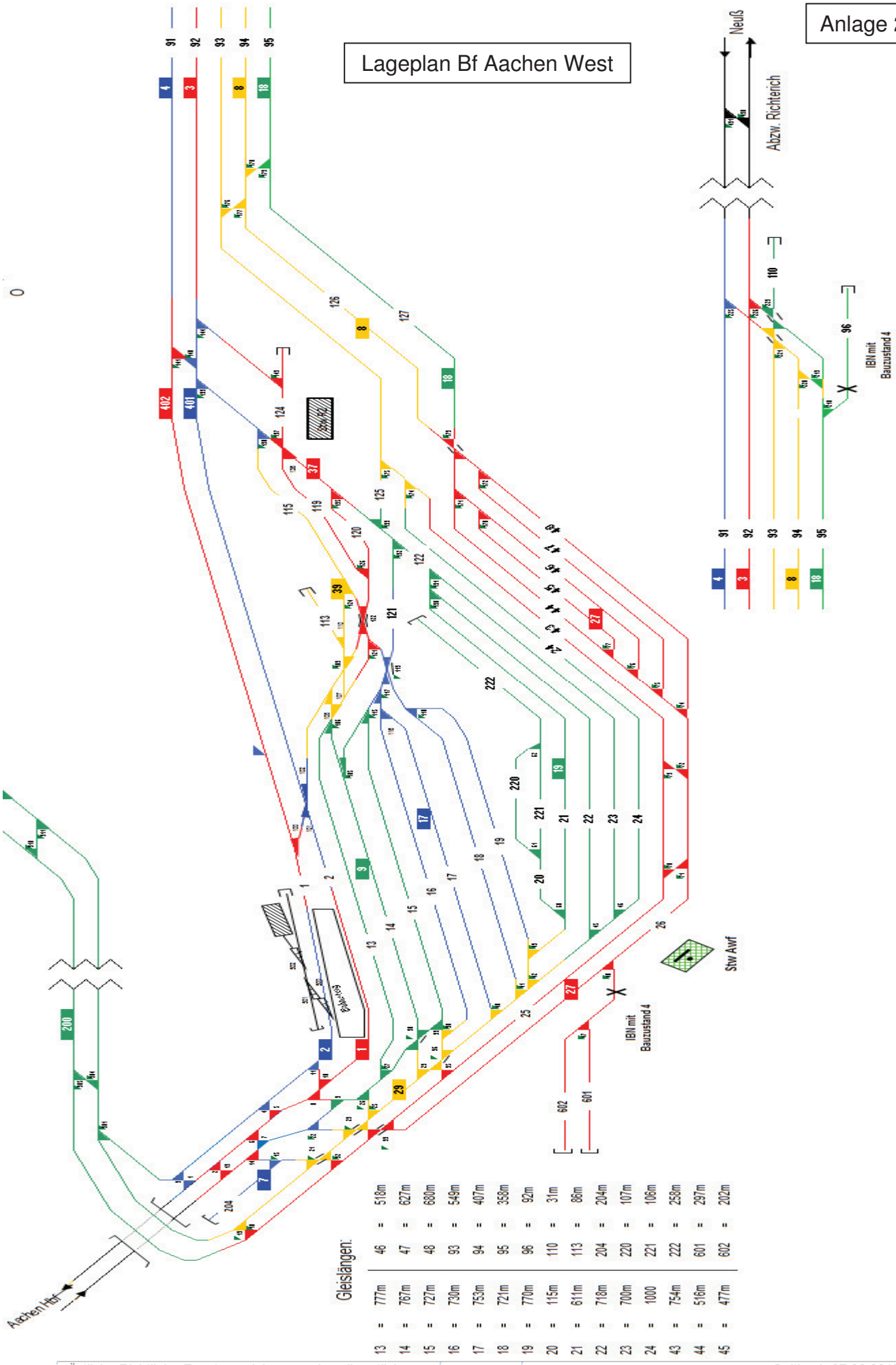

Lagepläne Bf Montzen und Grenzstrecke

Anlage 03a	Bf Montzen – Westkopf
Anlage 03b	Bf Montzen – Zentralbereich
Anlage 03c	Bf Montzen – Ostkopf
Anlage 03d	Grenzstrecke bis Üst Gemmenich

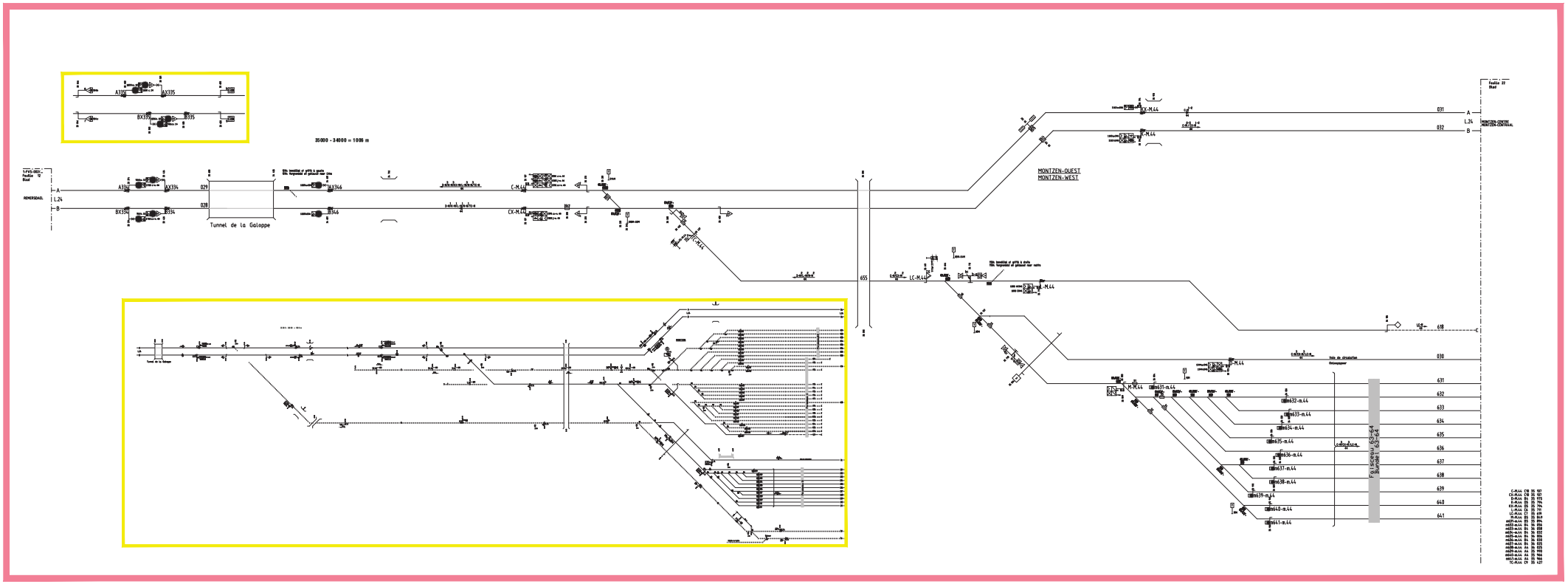

Zone Kilometrale Bloc 44 MONTZEN-OUEST L24	Zone Kilometrale Bloc 44 MONTZEN-WEST L24	0 MAJO 1-NK-002/99	
		01.06.2015 01.06.2015	

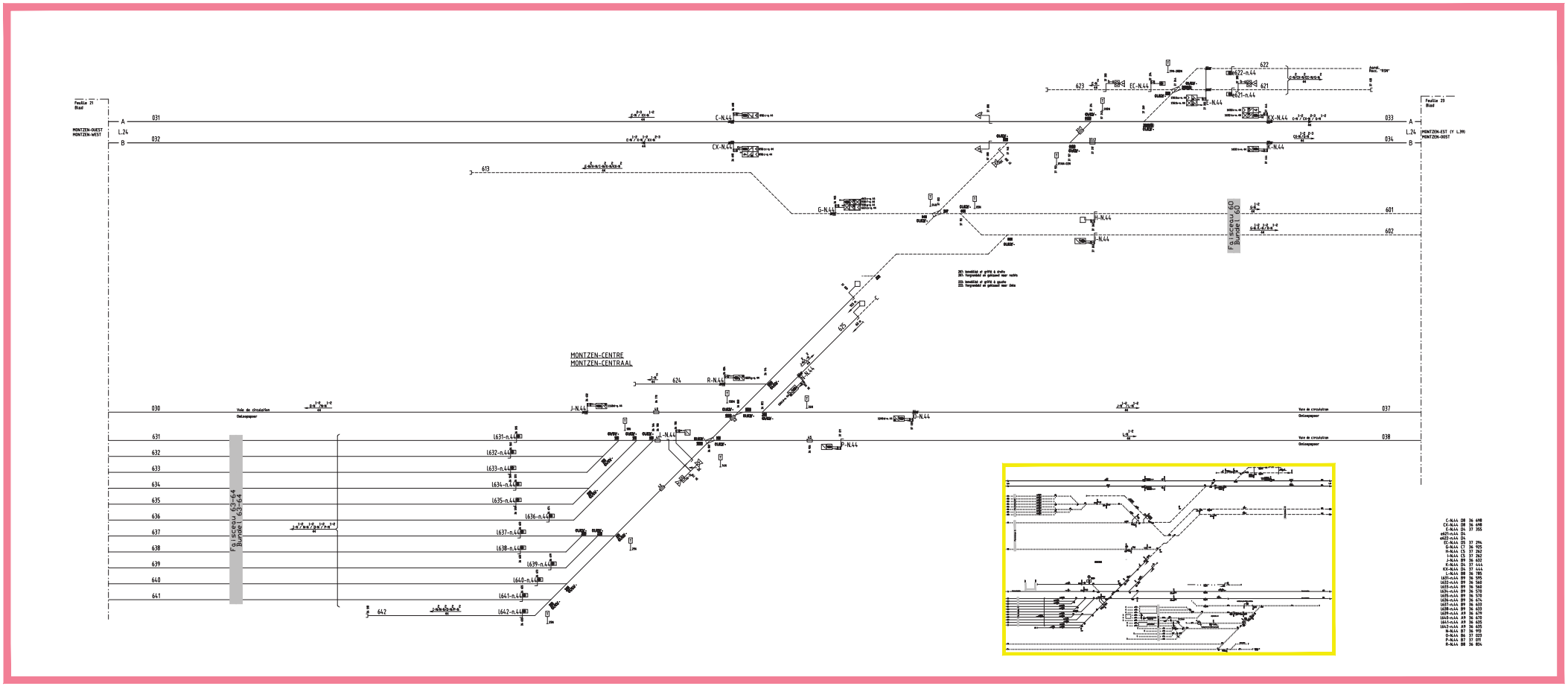

Zone Kinkempois Blok 44 MONTZEN-CENTRE L24	Zone Kinkempois Blok 44 MONTZEN-CENTRAAL L24	Schaal Lage	1-NK-002/99
		Datum / Date / Datum / Datum / Datum / Datum HS 07.05.2015	Blad / Feuille / Blatt / Sheet / Foglio / Hoja A1/1 22

3kV

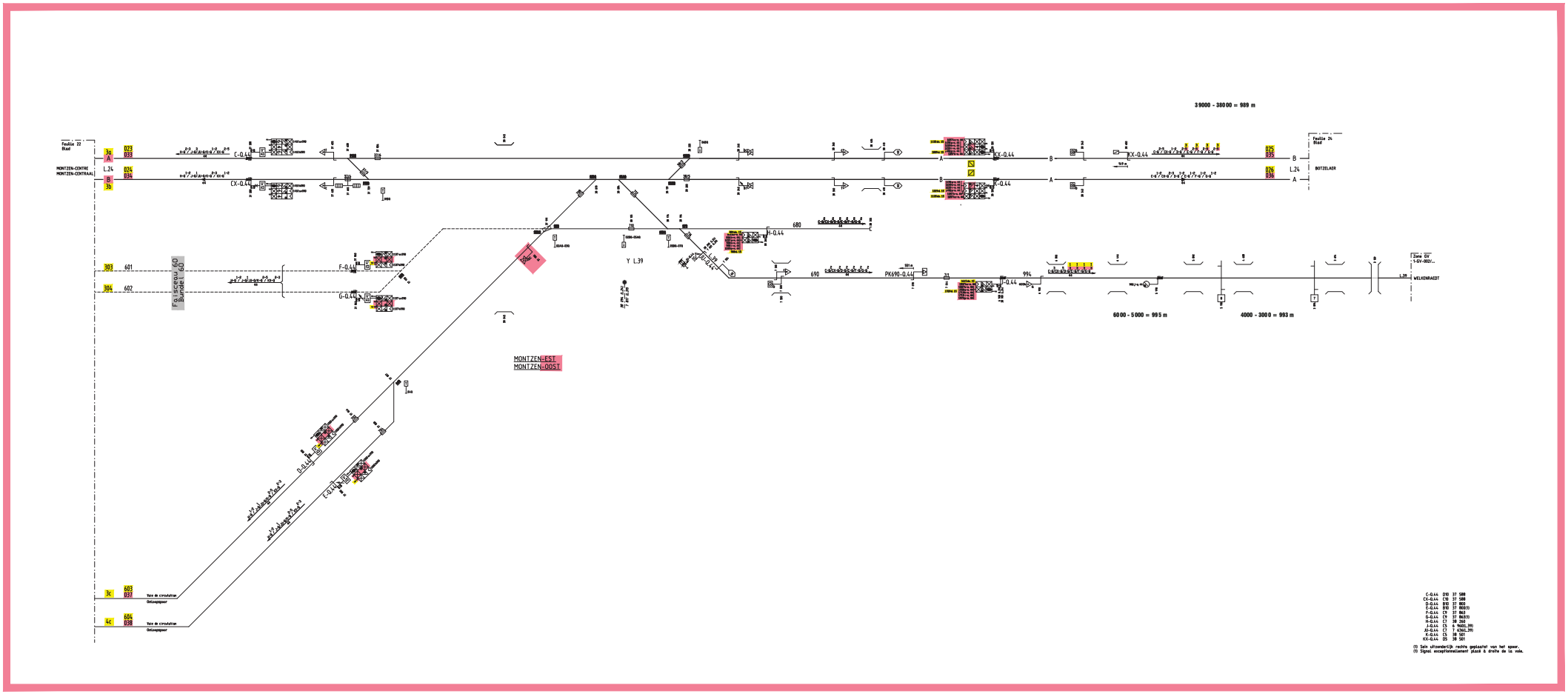

C-Q.44 D10 37 588
CX-Q.44 C10 37 588
D-Q.44 B10 37 802
E-Q.44 B10 37 802(1)
C-Q.44 C9 37 588
D-Q.44 B9 37 802(1)
H-Q.44 C7 38 261
J-Q.44 C5 6 9681.39)
AI-Q.44 C7 7 6361.39)
K-Q.44 C5 38 501
KX-Q.44 D5 38 501

(1) Sein uitsnaderlijk rechts geplaatst van het spoor.
(1) Signal exceptionnellement placé à droite de la voie.

3kV

Zone Kinkempois Blikk 44 MONTZEN-EST Y L39 L.24	Zone Kinkempois Blikk 44 MONTZEN-OOST Y L39 L24	Belgacom Liège	1-NK-002/99
		Datum/Date: 07.06.2016	Blad/Feuille: 23

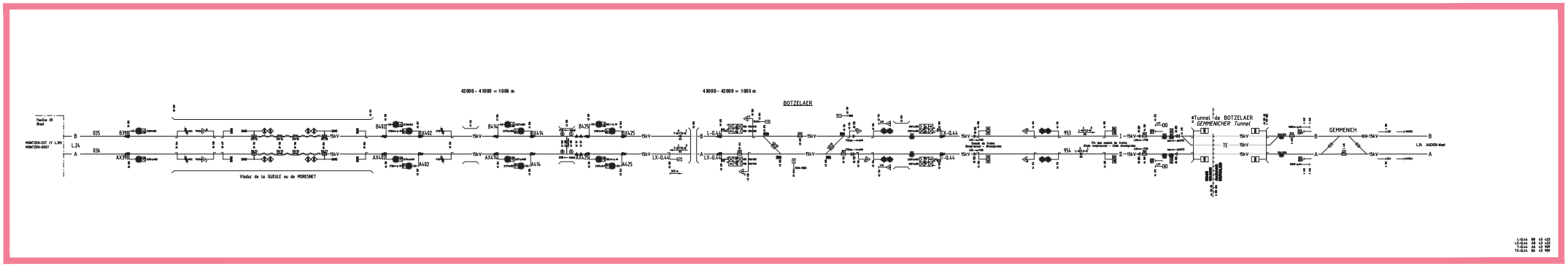

Zone Kilometrique 38km 44 BOTZELAER L24	Zone Kilometrique 38km 44 BOTZELAER L24	7 / BAUST. / Ingr.	1-NK-002199
24 10 2016	24 10 2016	24 10 2016	24 10 2016

Mise hors tension à la demande de DB NETZ – Ausschalten auf Anfrage von DB NETZ

Cas 221 et 301 ou 221, 301, 201 et 203 ou 224 et 302 ou 224, 302 et 202 ou 221, 301, 201, 203, 224, 302 et 202
Schaltgruppen 221 und 301 oder 221, 301, 201 und 203 oder 224 und 302 oder 224, 302 und 202 oder 221, 301, 201, 203, 224, 302 und 202

SCHALTDIENSTLEITER ZES KÖLN	**6** →→→→→→→→→→→→ ←←←←←←←←←←←← **9**	RÉPARTITEUR ES NAMUR

↑ **5**	**10** ↓				↑ **8**	**7** ↓↓

Schaltantragsteller Chef de travail	**11** →→→ ←←←← **4** **1** →→→→	Fahrdienstleiter in Aachen West	←←←← **3** **2** →→→→	Régulateur du block concerné

1) Le chef de travail sollicite auprès du Fahrdienstleiter l'application des couvertures
   Der Schaltantragsteller beantragt beim Fahrdienstleiter (Fdl) das Anwenden der Schutzmaßnahmen
2) Le Fahrdienstleiter sollicite l'accord du régulateur de Montzen
   Der Fahrdienstleiter beantragt die Genehmigung beim Régulateur Montzen im Block 44, Liège
3) Le régulateur de Montzen s'empêche temporairement d'expédier vers le tronçon qui sera mis hors tension et le confirme au Fahrdienstleiter
   Der Régulateur Montzen im Block 44, Liège, lässt vorläufig keine Fahrten mehr in den auszuschaltenden Abschnitt zu und bestätigt dies dem Fdl
4) Le Fahrdienstleiter confirme au chef de travail l'application des couvertures
   Der Fahrdienstleiter bestätigt dem Schaltantragsteller das Anwenden der Schutzmaßnahmen
5) Le chef de travail sollicite la mise hors tension auprès du Schaltdienstleiter
   Der Schaltantragsteller beantragt das Ausschalten beim Schaltdienstleiter
6) Le Schaltdienstleiter sollicite auprès du répartiteur l'autorisation de coupure de tension
   Der Schaltdienstleiter beantragt beim Répartiteur die Genehmigung zum Ausschalten
7) Le répartiteur fait appliquer les couvertures auprès du régulateur de Montzen
   Der Répartiteur lässt die Schutzmaßnahmen beim Régulateur Montzen im Block 44, Liège, anwenden
8) Le régulateur de Montzen confirme au répartiteur l'application des couvertures
   Der Régulateur Montzen im Block 44, Liège, bestätigt dem Répartiteur das Anwenden der Schutzmaßnahmen
9) Le répartiteur autorise la coupure de tension auprès du Schaltdienstleiter
   Der Répartiteur genehmigt dem Schaltdienstleiter das Ausschalten
10) Le Schaltdienstleiter effectue la coupure de tension et la confirme au chef de travail
    Der Schaltdienstleiter führt die Ausschaltung durch und bestätigt diese dem Schaltantragsteller
11) Le chef de travail informe le Fahrdienstleiter de la mise hors tension
    Der Schaltantragsteller benachrichtigt den Fahrdienstleiter über diese Ausschaltung

Remise sous tension à la demande de DB NETZ – Einschalten auf Anfrage von DB NETZ

Cas 221 et 301 ou 221, 301, 201 et 203 ou 224 et 302 ou 224, 302 et 202 ou 221, 301, 201, 203, 224, 302 et 202
Schaltgruppen 221 und 301 oder 221, 301, 201 und 203 oder 224 und 302 oder 224, 302 und 202 oder 221, 301, 201, 203, 224, 302 und 202

SCHALTDIENSTLEITER ZES KÖLN	**2** →→→→→→→→→→→→→	RÉPARTITEUR ES NAMUR

↑ ↑ **1**	**5** ↓ ↓	↑ ↑ **4**	**3** ↓ ↓

Schaltantragsteller Chef de travail	**6** →→→	Fahrdienstleiter in Aachen West	**7** →→→→	Régulateur du Block concerné

1) Le chef de travail sollicite auprès du Schaltdienstleiter la remise sous tension
   Der Schaltantragsteller beantragt beim Schaltdienstleiter das Einschalten
2) Le Schaltdienstleiter effectue la remise sous tension et en informe le répartiteur
   Der Schaltdienstleiter führt das Einschalten durch und benachrichtigt den Répartiteur hierüber
3) Le répartiteur fait lever les couvertures auprès du régulateur de Montzen
   Der Répartiteur lässt beim Régulateur Montzen im Block 44, Liège, die Schutzmaßnahmen aufheben
4) Le régulateur de Montzen confirme au répartiteur la levée des couvertures
   Der Régulateur Montzen im Block 44, Liège, bestätigt dem Répartiteur das Aufheben der Schutzmaßnahmen
5) Le Schaltdienstleiter confirme au chef de travail la remise sous tension
   Der Schaltdienstleiter bestätigt dem Schaltantragsteller das Einschalten
6) Le chef de travail informe le Fahrdienstleiter de la remise sous tension
   Der Schaltantragsteller benachrichtigt den Fahrdienstleiter über das Einschalten
7) Le Fahrdienstleiter informe le régulateur de Montzen de la remise sous tension
   Der Fahrdienstleiter benachrichtigt den Régulateur Montzen im Block 44, Liège über das Einschalten.

Mise hors tension à la demande d'INFRABEL – Ausschalten auf Anfrage von INFRABEL

Cas 203 ou 201 ou 301 et 221 ou 203, 201, 301 et 221 ou 202 ou 302 et 224 ou 202, 302 et 224 ou 203, 201, 301, 221, 202, 302 et 224
Schaltgruppe(n) 203 oder 201 oder 301 und 221 oder 203, 201, 301 und 221 oder 202 oder 302 und 224 oder 202, 302 und 224
oder 203, 201, 301, 221, 202, 302 und 224

RÉPARTITEUR ES NAMUR	← ← ← ← ← ← **7** **6** → → → → → →	SCHALTDIENSTLEITER ZES KÖLN

8	↑
↓	↑
↓	↑
↓	**1**

2	↑
↓	↑
↓	↑
↓	**5**

Schaltantragsteller Chef de travail	Régulateur du block concerné	← ← ← ← **4** **3** → → → →	Fahrdienstleiter in Aachen West

1) Le chef de travail sollicite auprès du répartiteur la mise hors tension
   Der Schaltantragsteller beantragt beim Répartiteur die Ausschaltung
2) Le répartiteur fait appliquer les couvertures auprès du régulateur de Montzen
   Der Répartiteur lässt beim Régulateur Montzen im Block 44, Liège, die Schutzmaßnahmen anwenden
3) Le régulateur de Montzen fait appliquer les couvertures auprès du Fahrdienstleiter
   Der Régulateur Montzen im Block 44, Liège, lässt beim Fahrdienstleiter die Schutzmaßnahmen anwenden
4) Le Fahrdienstleiter confirme au régulateur de Montzen l'application des couvertures et autorise la mise hors tension
   Der Fahrdienstleiter bestätigt dem Régulateur Montzen im Block 44, Liège, das Anwenden der Schutzmaßahmen und erlaubt die Ausschaltung
5) Le régulateur de Montzen confirme au répartiteur l'application des couvertures
   Der Régulateur Montzen im Block 44, Liège, bestätigt dem Répartiteur das Anwenden der Schutzmaßnahmen
6) Le répartiteur sollicite auprès du Schaltdienstleiter la coupure de tension
   Der Répartiteur beantragt beim Schaltdienstleiter das Ausschalten
7) Le Schaltdienstleiter effectue la coupure de tension et la confirme au répartiteur
   Der Schaltdienstleiter führt die Ausschaltung durch und bestätigt diese dem Répartiteur
8) Le répartiteur confirme la coupure de tension au chef de travail
   Der Répartiteur bestätigt dem Schaltantragsteller das Ausschalten

Remise sous tension à la demande d'INFRABEL – Einschalten auf Anfrage von INFRABEL

Cas 203 ou 201 ou 301 et 221 ou 203, 201, 301 et 221 ou 202 ou 302 et 224 ou 202, 302 et 224 ou 203, 201, 301, 221, 202, 302 et 224
Schaltgruppe(n) 203 oder 201 oder 301 und 221 oder 203, 201, 301 und 221 oder 202 oder 302 und 224 oder 202, 302 und 224
oder 203, 201, 301, 221, 202, 302 und 224

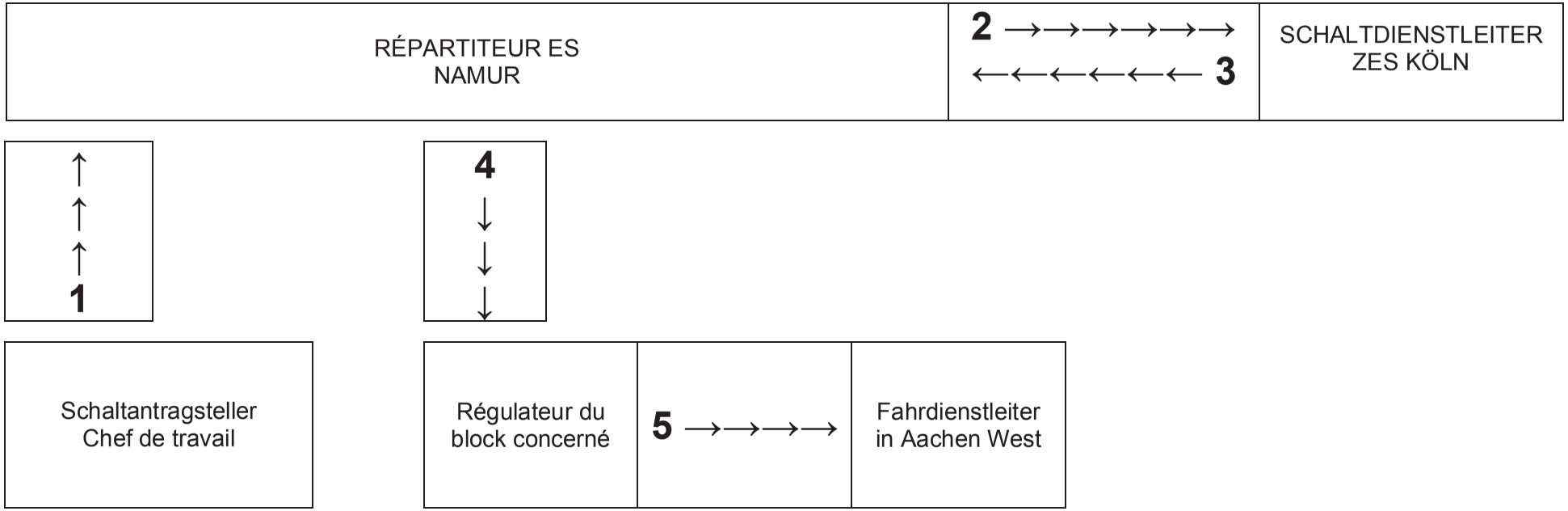

1) Le chef de travail sollicite auprès du répartiteur la remise sous tension
   Der Schaltantragsteller beantragt beim Répartiteur das Einschalten
2) Le répartiteur sollicite auprès du Schaltdienstleiter la remise sous tension
   Der Répartiteur beantragt beim Schaltdienstleiter das Einschalten
3) Le Schaltdienstleiter effectue la remise sous tension et la confirme au répartiteur
   Der Schaltdienstleiter führt das Einschalten durch und bestätigt diese dem Répartiteur
4) Le répartiteur fait lever les couvertures auprès du régulateur de Montzen
   Der Répartiteur lässt beim Régulateur Montzen im Block 44, Liège, die Schutzmaßnahmen aufheben
5) Le régulateur de Montzen informe le Fahrdienstleiter de la remise sous tension afin de lever ses couvertures
   Der Régulateur Montzen im Block 44, Liège, benachrichtigt den Fahrdienstleiter der seine Schutzmaßnahmen aufhebt

ZUSAMMENSTELLUNG DER MELDUNGEN MIT FESTEM WORTLAUT

NOMENCLATURE DES ANNONCES À LIBELLÉ FIXE

PARTIE A

TEIL A

MELDUNGEN MIT FESTEM WORTLAUT DIE IN KEINEM VERFAHRENSBLATT AUFGEFÜHRT SIND

ANNONCES À LIBELLÉ FIXE NON REPRISES DANS UNE PROCÉDURE

1	2	3	4
Lfd. Nr. N° d'ordre	Art der Meldung Nature de l'annonce	Deutscher Text Texte allemand	Französischer Text Texte français
Dokumente <u>vorbereiten</u> - Unverständnis **<u>Préparer</u> la documentation - Incompréhension**			
0 A Null/zéro	Anfrage Demande	***Bereit für Meldung Nummer ……. ****	***Prêt pour annonce numéro …… ****
0 B Null/zéro	Unverständnis Incompréhension	***Ich verstehe die Meldung nicht. Bitte FAX senden.***	***Je ne comprends pas votre annonce. Envoyez FAX s'il vous plait.***
0 C Null/zéro	Langsam wiederholen Répéter lentement	***Bitte langsam wiederholen.***	***Veuillez répéter doucement.***
0 D Null/zéro	Verweigern der Meldung Refus d'une annonce	***Meldung Nummer ……* Nein. Warten.***	***Annonce numéro ……* Non, attendre.***
0 E Null/zéro	Annahme nach Verweigern Acceptation après refus	***Jetzt bereit für Meldung Nummer ……****	***Maintenant, prêt pour annonce numéro ……****
0 F Null/zéro	Probegespräch (Mitternacht) Test communication (minuit)	***Probegespräch ... (Datum) ... (Uhrzeit)***	***Test de communication ... (date) ... (heure)***
0 G Null/zéro	Falsche Wiederholung einer Nummer Répétition non correcte d'un numéro	***Die Nummer ist nicht korrekt. Bitte ganze Meldung wiederholen.***	***Le numéro n'est pas correct. Veuillez répéter toute l'annonce.***
0 H Null/zéro	Ankündigung eines FAX Annonce d'un FAX	***Sie erhalten jetzt ein Fax.***	***Vous recevez un fax.***
* mentionner le numéro du télégramme/de l'annonce à échanger. * die Nummer der auszutauschenden Meldung angeben.			

1 Lfd. Nr. N° d'ordre	2 Art der Meldung Nature de l'annonce	3 Deutscher Text Texte allemand	4 Französischer Text Texte français
Zugmeldungen für das Regelgleis. **Annonces de block pour la voie normale.**			
1	Abmelden. Mise en section.	***Zugmeldung:*** ***Zug Nummer*** ***…….. ab um*** ***……..... Uhr.***	***Annonce de block:*** ***Train numéro ….*** ***…… parti à*** ***……. heure.***
1 A	Rücknahme einer Abmeldung Annulation d'une annonce de mise en section	***Berichtigte Zugmeldung:*** ***Abmeldung für Zug Nummer ..... wird zurückgenommen.***	***Annonce de block rectifiée:*** ***L'annonce échangée relative au train numéro ..... est annulée.***
1 F	Anfrage vom Fdl Aachen West um eine in den "EBP-Bereich" des Randposts schon übertragene Nummer zu ändern. Demande par le Fahrdienstleiter d'Aachen West de modification d'un numéro transféré dans la zone EBP du randpost.	***Zug Nummer …….. ersetzen durch Zug Nummer ……***	***Remplacer train numéro …….. par train numéro ……***
1 G	Anfrage vom Fdl Aachen West um eine in den "EBP-Bereich" des Randposts schon übertragene Nummer zu löschen. Demande par le Fahrdienstleiter d'Aachen West de suppression d'un numéro transféré dans la zone EBP du randpost.	***Zug Nummer …….. löschen ……***	***Supprimer train numéro ……..***
2	Anbieten. Présentation.	***Zugmeldung:*** ***Wird Zug Nummer …… angenommen ?***	***Annonce de block:*** ***Acceptez-vous train numéro ……. ?***
3	Annehmen. Acceptation.	***Zug Nummer ……ja.***	***Train numéro …….. oui.***

1	2	3	4
Lfd. Nr. N° d'ordre	Art der Meldung Nature de l'annonce	Deutscher Text Texte allemand	Französischer Text Texte français
Zugmeldungen für das Regelgleis (Fortsetzung). **Annonces de block pour la voie normale (suite).**			
3 A	Rücknahme einer Zugmeldung. Annulation d'une annonce de train.	***Berichtigte Zugmeldung:*** ***Angenommener Zug Nummer ……. kommt nicht; wird bei Bedarf neu angeboten.***	***Annonce de block rectifiée:*** ***Train numéro …….... accepté, ne circule pas; sera représenté si nécessaire.***
4	Verweigern des Zuges. Refus du train.	***Nein, warten.***	***Non, attendre.***
5	Annahme nach Verweigern. Acceptation ultérieure.	***Zugmeldung:*** ***Jetzt Zug Nummer …….... ….. ja.***	***Annonce de block:*** ***Maintenant train numéro …….. oui.***
6	Rückmelden. Annonce à l'arrivée.	***Zugmeldung:*** ***Zug Nummer …….. in ..... (***Name der Zugmeldestelle***).***	***Annonce de block:*** ***Train numéro …….. à …….. (***nom du poste du block***).***

1	2	3	4
Lfd. Nr. N° d'ordre	Art der Meldung Nature de l'annonce	Deutscher Text Texte allemand	Französischer Text Texte français
Betriebsschwierigkeiten (Anbieten der Züge) **Art : 5.8.2.7** **Difficultés d'exploitation (demander la présentation à l'acceptation)** **Chap : 5.8.2.7**			
2 A	Anfrage Demande	***Wegen Betriebsschwierigkeiten, bitte alle Züge anbieten.***	***Par suite de difficultés d'exploitation, veuillez présenter tous les trains à l'acceptation.***
2 B	Ende Fin	***Betrieb wieder normal. Das Anbieten der Züge ist nicht mehr erforderlich.***	***Exploitation à nouveau normale. La présentation des trains n'est plus nécessaire.***

1	2	3	4
Lfd. Nr. N° d'ordre	Art der Meldung Nature de l'annonce	Deutscher Text Texte allemand	Französischer Text Texte français
Betriebsschwierigkeiten (Anfordern der Rückmeldung) **Art : 5.8.2.7** **Difficultés d'exploitation (demander l'annonce à l'arrivée)** **Chap : 5.8.2.7**			
6 A	Anfrage der Rückmeldung Demande	***Bitte alle Züge die das Gleis ... (953/954) befahren zurückmelden.***	***Veuillez annoncer à l'arrivée tous les trains circulant sur la voie ..... (953/954).***
6 B	Rückmelden der Züge ist nicht mehr erforderlich L'annonce à l'arrivée est supprimée	***Rückmeldung ist nicht mehr erforderlich ab …… Uhr.***	***Annonce à l'arrivée supprimée à …… h.***

1	2	3	4
Lfd. Nr. N° d'ordre	Art der Meldung Nature de l'annonce	Deutscher Text Texte allemand	Französischer Text Texte français
Einzelräumungsprüfung **Art : 5.8.1.1** **Vérification de la libération d'un tronçon de block pour un seul train** **Chap : 5.8.1.1**			
7	Einzelräumungsprüfung Vérification de la libération d'un tronçon de block pour un seul train	***Für Einzelräumungsprüfung, bitte den Zug Nummer …….. zurückmelden.***	***Pour vérification de la libération du tronçon de block, veuillez annoncer le train numéro …….. à l'arrivée.***
7A	Einzelräumungsprüfung nicht möglich Vérification de la libération d'un tronçon de block pour un seul train pas possible	***Rückmeldung für Zug Nummer …….. nicht nicht möglich.*** ***Nächster Zug muss auf Sicht fahren***	***L'annonce à l'arrivée du train numéro …… n'est pas possible.*** ***Veuillez expédier le train suivant en marche à vue***
7 B	Einzelräumungsprüfung nicht möglich : Gleiswechselbetrieb Vérification de la libération d'un tronçon de block pour un seul train pas possible : service à voie unique	***Darf der Betrieb, bis zur Rückmeldung von Zug Nummer ……, über das nicht gestörte Gleis Nummer ……. (953/954) durchgeführt werden ?"***	***Dans l'attente de l'annonce à l'arrivée du train numéro …….., le service des trains peut-il être organisé par la voie ……. (953/954) qui n'est pas en dérangement ?***
7 C	Einzelräumungsprüfung nicht möglich : Gleiswechselbetrieb Vérification de la libération d'un tronçon de block pour un seul train pas possible : service à voie unique	***Einverstanden. Bis zur Rückmeldung von Zug Nummer …… Gleiswechselbetrieb über das nicht gestörte Gleis Nummer … (953/954).***	***Compris, dans l'attente de l'annonce à l'arrivée du train numéro …., service à voie unique par la voie ……. (953/954)***

1 Lfd. Nr. N° d'ordre	2 Art der Meldung Nature de l'annonce	3 Deutscher Text Texte allemand	4 Französischer Text Texte français
Abweichen von der Fahrordnung auf der freien Strecke (Gleiswechselbetrieb). Züge, die das Gegengleis befahren. **Art.: 3.2.3.3 + 5.2.4** **Circulation à contre-voie.** **Chap : 3.2.3.3 + 5.2.4**			
14	Anbieten. Présentation.	***Zugmeldung:*** ***Wird Zug Nummer ……..... auf Gegengleis angenommen ?***	***Annonce de block:*** ***Acceptez-vous train numéro …….... à contre-voie ?***
15	Annehmen. Acceptation.	***Zug Nummer …….... auf Gegengleis, ja.***	***Train numéro …….... à contre-voie, oui.***
16	Abmelden. Mise en section.	***Zugmeldung:*** ***Zug Nummer …… auf Gegengleis ab um …….... Uhr.***	***Annonce de block:*** ***Train numéro ..... à contre-voie parti à …….... heures.***
17	Rückmelden. Annonce à l'arrivée.	***Zugmeldung:*** ***Zug Nummer ……..... auf Gegengleis in ..... um …….. Uhr.***	***Annonce de block:*** ***Train numéro …….. à contre-voie à ……..... à ……heures.***
18	Verweigeren des Zuges. Refus du train.	***Nein, warten.***	***Non, attendre.***
19	Annahme nach Verweigerung. Acceptation ultérieure.	***Zugmeldung:*** ***Jetzt Zug Nummer ..... auf Gegengleis, ja.***	***Annonce de block:*** ***Maintenant, train numéro …….... à contre-voie, oui.***

1 Lfd. Nr. N° d'ordre	2 Art der Meldung Nature de l'annonce	3 Deutscher Text Texte allemand	4 Französischer Text Texte français
Anfrage zur Erlaubnisabgabe. **Demande de transmission d'autorisation.**		**Anlage 6** **Annexe 6**	
20	Antrag auf Erlaubnisabgabe Demande de transmission	***Erlaubnis für Gleis … (953/954) bedienen.***	***Actionnez transmetteur d'autorisation voie … (953/954).***
21	Rückforderung der Erlaubnisabgabe Demande de restitution	***Erlaubnis für Gleis … (953/954) zurückgeben.***	***Restituez autorisation pour voie … (953/954).***
22 A	Erlaubnis nicht angekommen Autorisation non parvenue	***Erlaubnis für Gleis … (953/954) in …… (Montzen/Aachen West) nicht angekommen.***	***Autorisation pour voie … (953/954) non parvenue à …… (Montzen/Aachen West).***
22 B	Bedienungsbestätigung der Erlaubnisabgabe Confirmation de transmission	***Erlaubnis für Gleis … (953/954) in …… (Montzen/Aachen West) bedient.***	***Autorisation pour voie … (953/954) transmise par …… (Montzen/Aachen West).***
22 C	Bedienungsbestätigung der Erlaubnisabgabe Confirmation de transmission	***Erlaubnis für Gleis … (953/954) in …… (Montzen/Aachen West) <u>nicht</u> bedient.***	***Autorisation pour voie … (953/954) <u>non</u> transmise par …… (Montzen/Aachen West).***

1 Lfd. Nr. N° d'ordre	2 Art der Meldung Nature de l'annonce	3 Deutscher Text Texte allemand	4 Französischer Text Texte français
Betriebsverfahren bei Räumungsprüfung auf Zeit **Art : 5.8.1.2** **Procédure Räumungsprüfung auf Zeit (vérification de la libération d'un tronçon de block pendant une période déterminée)** **Chap : 5.8.1.2**			
23A1	Einführung Instauration	***Wegen Blockstörung auf Gleis …… (953/954 oder 954 und 953) müssen alle Züge bis auf weiteres angeboten, angenommen, abgemeldet und zurückgemeldet werden durch fernmündliches Zugmeldeverfahren.*** ***Räumungprüfung auf Zeit eingeführt um …… Uhr.***	***Par suite d'un dérangement aux installations de block voie …. (953/954 oder 954 und 953), tous les trains doivent, jusqu'à nouvel avis, être présentés, acceptés, mis en section et annoncés à l'arrivée par annonces téléphoniques enregistrées.*** ***Vérification de la libération du tronçon de block instaurée à ……. heures.***
23A2	Einführung Instauration	***Wegen Arbeiten auf Gleis …… (953/954 oder 954 und 953) müssen alle Züge bis auf weiteres angeboten, angenommen, abgemeldet und zurückgemeldet werden durch fernmündliches Zugmeldeverfahren.*** ***Räumungprüfung auf Zeit eingeführt um …… Uhr***	***Par suite de travaux voie …. (953/954 oder 954 und 953), tous les trains doivent, jusqu'à nouvel avis, être présentés, acceptés, mis en section et annoncés à l'arrivée par annonces téléphoniques enregistrées.*** ***Vérification de la libération du tronçon de block instaurée à ……. heures.***
23B	Kontrollzug Train de vérification	***Zugmeldung:*** ***Zug Nummer …….. fährt als Kontrollzug auf Gleis …… (953/954).***	***Annonce de block:*** ***Le train numéro …….. circule comme train de vérification sur la voie …. (953/954).***

1 Lfd. Nr. N° d'ordre	2 Art der Meldung Nature de l'annonce	3 Deutscher Text Texte allemand	4 Französischer Text Texte français
Betriebsverfahren bei Räumungsprüfung auf Zeit (Fortsetzung) **Art : 5.8.1.2** **Procédure Räumungsprüfung auf Zeit (vérification de la libération d'un tronçon de block pendant une période déterminée) – (suite)** **Chap : 5.8.1.2**			
23 C	Antrag auf Erlaubnisabgabe Demande de transmission	***Erlaubnis für Gleis … (953/954) bedienen.***	***Actionnez transmetteur d'autorisation voie … (953/954).***
23 D	Ende Fin	***Räumungsprüfung auf Zeit auf Gleis …… (953/954 oder 954 und 953) um …… Uhr aufgehoben.***	***Vérification de la libération du tronçon de block voie …. (953/954 ou 954 et 953) supprimée à …….. heures.***

1 Lfd. Nr. N° d'ordre	2 Art der Meldung Nature de l'annonce	3 Deutscher Text Texte allemand	4 Französischer Text Texte français
Betriebsverfahren: Fahren auf Sicht Richtung DB – Zugfahrt ohne Hauptsignal ab Botzelaer Richtung DB **Art: 5.8.1.4** **Procédure d'exploitation: marche à vue vers DB – parcours vers DB depuis signal de départ de Botzelaer fermé** **Chap : 5.8.1.4**			
23E	Anfrage des Regulateurs Demande du régulateur	***Zeigt Signal …. (328/348) Haltstellung?***	***Le signal …. (328/348), est-il fermé ?***
23F	Antwort des Fahrdienstleiters Réponse du Fahrdienstleiter	***Ja, Signal …. (328/348) zeigt Haltstellung.***	***Oui, le signal …. (328/348) est fermé.***
23G	Vorübergehendes Weigern durch den Fahrdienslteiter Refus temporaire par le Fahrdienslteiter	***Nein warten.***	***Non attendre.***

1	2	3	4
Lfd. Nr. N° d'ordre	Art der Meldung Nature de l'annonce	Deutscher Text Texte allemand	Französischer Text Texte français
Fehlen/nicht erkennbares Zugschlußsignal		**Art**	**: 5.8.2.4**
Absence/extinction du signal de queue		**Chap**	**: 5.8.2.4**
24 A	Bekanntgabe und Räumungsprüfung Information et annonce à l'arrivée	***Zug Nummer ……. ohne Zugschluss. Bitte diesen Zug zurückmelden.***	***Train numéro …….. sans signal de queue. Veuillez annoncer ce train à l'arrivée.***
24 B	Bekanntgabe Information	***Zug Nummer ……. ohne Zugschluss.***	***Train numéro ……. sans signal de queue.***
25 A	Feststellung: Zug vollständig Train au complet.	***Zug Nummer ……. ist vollständig in …….***	***Train numéro ……. est complet à ……***
25 B	Feststellung: Zug nicht vollständig Train susceptible d'être scindé.	***Zug Nummer ……. ist <u>nicht</u> vollständig in ……***	***Train numéro ……. est susceptible d'être scindé à …….***

1 Lfd. Nr. N° d'ordre	2 Art der Meldung Nature de l'annonce	3 Deutscher Text Texte allemand	4 Französischer Text Texte français
Züge mit Lademaßüberschreitung (Lü). Bemerkung: Lü-Sendung über Lü Gleis: siehe Anlage 5, Teil B, Betriebsverfahren F1 und F2 **Art : 4.4** **Trains avec transport dépassant le gabarit de chargement (TE).** Remarque: HK via voie TE voir annexe 5, partie B, procédures F1 et F2 **Chap : 4.4**			
28	Anbieten. Présentation.	***Zugmeldung:*** ***Wird Zug Nummer ……..... mit Lü ..... (***DB Kategorie***) angenommen?***	***Annonce de block:*** ***Acceptez-vous train numéro …… avec TE ..... (***catégorie***)?***
29	Annehmen. Acceptation.	***Zug Nummer …… mit Lü ..... (***DB Kategorie***) ja.***	***Train numéro ……... avec TE ..... (***catégorie***) oui.***
30	Verweigern des Zuges. Refus du train.	***Nein, warten.***	***Non, attendre.***
31	Annahme nach Verweigerung. Acceptation ultérieure.	***Zugmeldung:*** ***Jetzt Zug Nummer …… mit Lü ... …… (***DB Kategorie***) ja.***	***Annonce de block:*** ***Maintenant train numéro …… avec TE ... ……... (***catégorie***) oui.***
32	Abmelden. Mise en section.	***Zugmeldung:*** ***Zug Nummer ……. ab um …….. Uhr mit Lü ……... (***DB Kategorie***).***	***Annonce de block:*** ***Train numéro ……... parti à ……... heures avec TE ……... (***catégorie***).***

1	2	3	4
Lfd. Nr. N° d'ordre	Art der Meldung Nature de l'annonce	Deutscher Text Texte allemand	Französischer Text Texte français
Randpost gestört **Randpost dérangé**		**Art : 5.5.5** **Chap : 5.5.5**	
39 A	Bekanntgabe Störung Info dérangement	***Randpost Infrabel gestört.***	***Randpost Infrabel en dérangement.***
39 B	Aufheben der Störung Fin du dérangement.	***Randpost Infrabel, Störung aufgehoben***	***Randpost Infrabel, fonctionnement normal.***

1	2	3	4
Lfd. Nr. N° d'ordre	Art der Meldung Nature de l'annonce	Deutscher Text Texte allemand	Französischer Text Texte français
Erloschene ortsfeste Signale auf der Grenzstrecke		**Art**	**: 5.8.2.5**
Signaux éteints		**Chap**	**: 5.8.2.5**
40	Bekanntgabe durch den Fahrdienstleiter Aachen West – Gleis Information par le Fahrdienstleiter Aachen West – voie	***Zwischen Botzelaer und Gemmenich ist das DB-Signal Nummer ……. (328/348) im km 44.372 im Gleis …. (954/953) erloschen.*** ***Bitte Triebfahrzeugführer benachrichtigen.***	***Entre Botzelaer et Gemmenich, le signal DB numéro …….. (328/348) bk 44.372 rencontré voie …. (954/953) est éteint.*** ***Veuillez informer les conducteurs.***
41	Bekanntgabe durch den Regulateur Block 44 – Gleis Information par le régulateur block 44.	***Zwischen Gemmenich und Botzelaer ist das Infrabel Signal Nummer ……(T-Q.44/TX-Q.44), km 43.909 im Gleis …. (954/953) erloschen.*** ***Bitte Triebfahrzeugführer benachrichtigen.***	***Entre Gemmenich et Botzelaer, le signal Infrabel numéro ……(T-Q.44/TX-Q.44) bk 43.909 rencontré voie …. (954/953) est éteint.*** ***Veuillez informer les conducteurs.***

1	2	3	4
Lfd. Nr. N° d'ordre	Art der Meldung Nature de l'annonce	Deutscher Text Texte allemand	Französischer Text Texte français
Hilfszug an der Unfallstelle im Nachbargleis: Ausstellen der Befehle 9 + 11 **Art : 5.8.2.11** **Train de relevage sur le lieu de l'accident: délivrance des ordres 9 + 11** **Chap : 5.8.2.11**			
45 A	Regulateur Montzen: Antrag durch Montzen zum Ausstellen der Befehle 9 und 11 Régulateur de Montzen: demande par le régulateur Montzen pour la délivrance d'un ordre (Befehl) 9 et 11	***Für alle Züge von Aachen West Befehl 9 "Fahrt auf Sicht" von km …… bis km ……. und Befehl 11 ausstellen mit Angabe:*** ***"Hilfszug bei Aufgleisungsarbeiten im Nachbargleis".***	***Pour tous les trains expédiés par Aachen West, délivrez Befehl 9 "marche à vue" entre km …… et km …….. et Befehl 11 avec l'indication suivante: "Equipe de secours relevant du matériel dans la voie".***
45 B	Fahrdienstleiter Aachen West: Bestätigung des Ausstellens Fahrdienstleiter Aachen West: confirmation de la délivrance.	***Zug Nummer ……. mit Befehlen 9 und 11.***	***Train numéro …….. avec Befehl 9 et 11.***
45 C	Régulateur Montzen: Benachrichtigung über die Aufhebung der Ausstellung von Befehl 9 und 11 Régulateur de Montzen: information de la suppression de la délivrance de l'ordre (Befehl) 9 et 11.	***Ausstellen von Befehlen 9 und 11 wegen Hilfszug an der Unfallstelle nicht mehr erforderlich.***	***Délivrance Befehl 9 et 11 pour présence du train de relevage plus nécessaire.***

1	2	3	4
Lfd. Nr. N° d'ordre	Art der Meldung Nature de l'annonce	Deutscher Text Texte allemand	Französischer Text Texte français
Ausstellen eines Befehls zur Fahrt mit Vorsicht/Fahrt auf Sicht **Art : 5.8.2.6 und 5.8.2.10** **Délivrance d'un ordre de marche prudente/marche à vue** **Chap : 5.8.2.6 et 5.8.2.10**			
65 A	Bekanntgabe und Antrag zum Ausstellen Information et demande de délivrance	***Befehl 9 für Fahrt auf Sicht von km …… bis km …… ausstellen wegen: Vieh im/am Gleis.***	***Délivrez Befehl 9 pour marche à vue de bk …….. à bk …… pour présence bétail errant.***
65 B	Bekanntgabe und Antrag zum Ausstellen Information et demande de délivrance	***Befehl 9 für Fahrt auf Sicht von km …… bis km …… ausstellen wegen: Hilfskräfte im/am Gleis.***	***Délivrez Befehl 9 pour marche à vue de bk …….. à bk …… pour présence services de secours dans/le long de la voie.***
65 C	Bekanntgabe und Antrag zum Ausstellen Information et demande de délivrance	***Befehl E 370 für Fahrt mit Vorsicht von km …… bis km …… ausstellen wegen Vieh im/am Gleis.***	***Délivrez ordre E 370 pour marche prudente de bk …….. à bk …… pour présence bétail errant.***
66 A	Bestätigung des Ausstellens Confirmation de la délivrance	***Zug Nummer …… mit Befehl 9.***	***Train numéro ……avec Befehl 9.***
66 B	Bestätigung des Ausstellens Confirmation de la délivrance	***Zug Nummer …… mit Befehl E 370.***	***Train numéro ……avec ordre E 370.***
67 A	Benachrichtigung über die Aufhebung Information de la suppression	***Das Ausstellen des Befehls 9 für Fahrt auf Sicht ist nicht mehr erforderlich.***	***La délivrance du Befehl 9 pour marche à vue n'est plus nécessaire.***
67 B	Benachrichtigung über die Aufhebung Information de la suppression	***Das Ausstellen des Befehls E 370 für Fahrt mit Vorsicht ist nicht mehr erforderlich.***	***La délivrance de l'ordre E 370 pour marche prudente n'est plus nécessaire.***

1	2	3	4
Lfd. Nr. N° d'ordre	Art der Meldung Nature de l'annonce	Deutscher Text Texte allemand	Französischer Text Texte français
Ausstellen der Langsamfahrbefehle durch die Fahrdienstleiter/Regulateur. **Art: 5.3.2** **Réduction de vitesse imposée accidentellement et délivrance des ordres de ralentissement.** **Chap: 5.3.2**			
70	Info und Antrag zum Ausstellen des Befehls 9 / Befehls E 370 Information et demande pour la délivrance de l'ordre 9 / ordre E 370	***Gleis* …… *(953/954)*** ***Befehl ausstellen wegen Langsamfahrstelle*** – ***von km …….……*** ***bis km ……*** – ***Höchstgeschwindigkeit ……. km/h.***	***Voie* …… *(953/954)*** ***Délivrer ordre pour zone de ralentissement:*** – ***de bk ……*** ***à bk ……..*** – ***vitesse limitée à ……. km/h.***
71	**Bestätigung** *des Ausstellens* **Confirmation** de la délivrance	***Zug Nummer …….. mit Langsamfahrbefehl.***	***Train numéro ……. avec ordre de réduire la vitesse***
72	Aufheben des Ausstellens des Befehls 9 / Befehls E 370 Suppression de la délivrance de l'ordre 9 / ordre E 370	***Gleis* …… *(953/954)*** ***Austellen des Befehls wegen Langsamfahrstelle*** – ***von km …….……*** ***bis km ……*** – ***Höchstgeschwindigkeit ……. km/h nicht mehr erforderlich.***	***Voie* …… *(953/954)*** ***La délivrance de l'ordre pour zone de ralentissement:*** – ***de bk ……*** ***à bk ……..*** – ***vitesse limitée à ……. km/h n'est plus nécessaire.***

1	2	3	4
Lfd. Nr. N° d'ordre	Art der Meldung Nature de l'annonce	Deutscher Text Texte allemand	Französischer Text Texte français
Ausstellen der Langsamfahrbefehle durch die Fahrdienstleiter/Regulateur: **Lf Signale nicht aufgestellt** **Art : 5.3.2** **Réduction de vitesse imposée accidentellement et délivrance des ordres de ralentissement par le Fahrdienstleiter/régulateur :** **Signaux de vitesse de la DB non placés** **Chap : 5.3.2**			
73	Fahrdienstleiter Aachen West : Langsamfahrsignale nicht aufgestellt Signaux de vitesse non placés – communication	***Die Langsamfahrsignale der DB sind nicht aufgestellt.*** ***Benachrichtigen Sie alle Treibfahrzeugführer durch Befehl mit dem Wortlaut:*** ***„Lf Signale sind nicht aufgestellt“***	***Les signaux de vitesse de la DB ne sont pas placés.*** ***Prévenez tous les conducteurs par télégramme avec la mention suivante:*** ***« Les signaux de vitesse DB ne sont pas implantés ».***
74	Fahrdienstleiter Aachen West : Langsamfahrsignal sind aufgestellt – Meldung Signaux de vitesse sont placés - communication	***Die Langsamfahrsignale der DB sind im Gleis …… (953/954) aufgestellt.*** ***Befehle nicht mehr ausstellen.***	***Les signaux de vitesse de la DB sont placés dans la voie …… (953/954)*** ***La délivrance des ordres n’est plus nécessaire.***
75	Berichtigung der ersten Bekanntgabe Modification de la première information	***Im Gleis …… (953/954) ist <u>jetzt</u> :*** – ***die Langsamfahrstelle von km ……..…… bis km ……*** – ***die Höchst-geschwindigkeit ….. km/h.***	***Dans la voie …… (953/954)*** – ***la zone de ralentissement est à présent de bk …… à bk ……..*** – ***la vitesse est à présent limitée à ……. km/h.***

1	2	3	4
Lfd. Nr. N° d'ordre	Art der Meldung Nature de l'annonce	Deutscher Text Texte allemand	Französischer Text Texte français
Ausstellen der Langsamfahrbefehle durch die Fahrdienstleiter/Regulateur (Fortsetzung). **Art : 5.3.2** **Réduction de vitesse imposée accidentellement et délivrance des ordres de ralentissement Fahrdienstleiter/régulateur.** **Chap : 5.3.2**			
76	Langsamfahrstelle in ART oder La aufgenommen Ralentissement icorporé dans un ART ou dans le La	***Langsamfahrstelle im Gleis …… (953/954)*** – ***von km ……..……*** ***bis km ……*** – ***Höchstgeschwindigkeit ……. km/h*** ***ist in ….. (ART oder La) aufgenommen*** ***Befehle nicht mehr ausstellen ab …. (Datum) um ….. Uhr***	***Le ralentissement dans la voie …… (953/954)*** – ***de bk ……*** ***à bk ……..*** – ***vitesse limitée à ……. km/h*** ***est incorporé dans un …. (ART ou La).*** ***La délivrance des ordres n'est plus nécessaire à partir du …… (date) à ….. heures.***
77	Langsamfahrstelle : Einlegen durch FAX – Fahrdienstleiter benachrichtigt den Regulateur ART: Insertion par FAX – le Fahrdienstleiter informe le régulateur	***Langsamfahrstelle im Gleis …… (953/954)*** – ***von km ……..……*** ***bis km ……*** – ***Höchstgeschwindigkeit ……. km/h*** ***ist in La aufgenommen*** ***Befehle weiter ausstellen bis …. (Datum) um ….. Uhr***	***Le ralentissement dans la voie …… (953/954)*** – ***de bk ……*** ***à bk ……..*** – ***vitesse limitée à ……. km/h*** ***est incorporé dans un avis « La ».*** ***La délivrance des ordres est encore nécessaire jusqu'au …… (date) à ….. heures.***

1	2	3	4
Lfd. Nr. N° d'ordre	Art der Meldung Nature de l'annonce	Deutscher Text Texte allemand	Französischer Text Texte français
Maßnahmen zur Vermeidung von Zügen in einen ausgeschalteten Abschnitt (Meldungen zur Abschaltung der Oberleitung auf der Grenzstrecke). Art. :5.7.8.2 **Application des couvertures caténaires. Chap :5.7.8.2**			
80	Meldung bei drohender Gefahr im 3kV Bereich Annonce en cas de danger imminent en zone 3kV	***Oberleitungsschaden in Montzen – Betrieb nach Montzen einstellen***	***Avarie à la caténaire à Montzen – arrêtez l'exploitation vers Montzen.***
81	Betrieb wieder zugelassen Exploitation à nouveau autorisée	***Oberleitungsschaden in Montzen behoben. Betrieb wieder zugelassen.***	***Caténaire réparée à Montzen. Exploitation à nouveau autorisée.***
82 A	Betrieb wieder zugelassen Exploitation à nouveau autorisée	***Betrieb zwischen Montzen und Aachen West wieder zugelassen.***	***Exploitation entre Montzen et Aachen West à nouveau autorisée.***
82 B	Betrieb teilweise wieder zugelassen Exploitation partielle à nouveau autorisée	***Eingleisiger Betrieb wieder zugelassen zwischen Botzelaer und Gemmenich über Gleis …… (954 / 953)"***	***Exploitation à nouveau autorisée en service à voie unique par la voie ……. (954/953) entre Botzelaer et Gemmenich***

1 Lfd. Nr. N° d'ordre	2 Art der Meldung Nature de l'annonce	3 Deutscher Text Texte allemand	4 Französischer Text Texte français
Maßnahmen zur Vermeidung von Zügen in einen ausgeschalteten Abschnitt - Meldungen zur Abschaltung der Oberleitung auf der Grenzstrecke bei Arbeiten **Art : 5.7.8.3** **Application des couvertures caténaires – travaux** **Chap : 5.7.8.3**			
83 A	Anfrage Ausschalten Schaltgruppen 221 + 301 Gleis ***954***. Demande application couvertures cas 221 + 301 voie ***954***.	***Zum Ausschalten der Schaltgruppen 221 und 301 die Schutzmaßnahmen für Gleis 954 anwenden.***	***Appliquez les mesures de sécurité pour protéger la mise hors tension des cas 221 et 301 voie 954.***
83 B	Anfrage Ausschalten Schaltgruppen 224 + 302 Gleis ***953***. Demande application couvertures cas 224 + 302 voie ***953***.	***Zum Ausschalten der Schaltgruppen 224 und 302 die Schutzmaßnahmen für Gleis 953 anwenden.***	***Appliquez les mesures de sécurité pour protéger la mise hors tension des cas 224 et 302 voie 953.***
83 C	Anfrage Ausschalten: Schaltgruppen 221 + 301 Gleis ***954***. **UND** Schaltgruppen 224 + 302 Gleis ***953***. Demande application: couvertures cas 221 + 301 voie ***954*** **ET** couvertures cas 224 + 302 voie ***953***.	***Zum Ausschalten der Schaltgruppen 224 und 302 sowie 221 und 301 die Schutzmaßnahmen für die Gleise 953 und 954 anwenden.***	***Appliquez les mesures de sécurité pour protéger la mise hors tension des cas 224 et 302 ainsi que 221 et 301 pour les voies 953 et 954.***
84	Antwort Réponse	***Die Schutzmaßnahmen für Gleis …….. (954/953) sind angewendet.***	***Les mesures de sécurité pour la voie …….(954/953) sont appliquées.***
84 C	Antwort Réponse	***Die Schutzmaßnahmen für die Gleise 954 und 953 sind angewendet.***	***Les mesures de sécurité pour les voies 954 et 953 sont appliquées.***
85 A	Einschalten der Oberleitung: Gleis 954 Remise sous tension : voie 954	***Die Schutzmaßnahmen für das Gleis 954 können aufgehoben werden.***	***Les mesures de sécurité pour la voie 954 peuvent être levées.***
85 B	Einschalten der Oberleitung: Gleis 953 Remise sous tension: voie 953	***Die Schutzmaßnahmen für das Gleis 953 können aufgehoben werden.***	***Les mesures de sécurité pour la voie 953 peuvent être levées.***

1	2	3	4
Lfd. Nr. N° d'ordre	Art der Meldung Nature de l'annonce	Deutscher Text Texte allemand	Französischer Text Texte français
85 C	Einschalten der Oberleitung: Gleise 954 und 953 Remise sous tension: voies 954 et 953	***Die Schutzmaßnahmen für die Gleise 954 <u>und</u> 953 können aufgehoben werden.***	***Les mesures de sécurité pour les voies 954 <u>et</u> 953 peuvent être levées.***

1 Lfd. Nr. N° d'ordre	2 Art der Meldung Nature de l'annonce	3 Deutscher Text Texte allemand	4 Französischer Text Texte français
Fahrt mit gesenkten Stromabnehmern: Ausstellen eines Befehls **Art : 5.7.8.5** **Délivrance d'un ordre de circulation avec pantographes abaissés** **Chap : 5.7.8.5**			
86	Bekanntgabe und Antrag zum Ausstellen der Befehle zur Fahrt mit gesenkten Strom-abnehmern (E 370) Information et demande pour la délivrance des ordres de circulation avec pantographes abaissés (ordre E 370)	***Befehl E 370 zur Fahrt mit gesenkten Stromabnehmern im Gleis……. (954/953) zwischen Botzelaer und Gemmenich von km …… bis km …… ausstellen.***	***Délivrez ordre E 370 pour la circulation avec pantographes abaissés dans la voie…. (954/953) entre Botzelaer et Gemmenich de bk …….. à bk ……..***
87	Bekanntgabe und Antrag zum Ausstellen der Befehle zur Fahrt mit gesenkten Strom-abnehmern (Befehl 11) Information et demande pour la délivrance des ordres de circulation avec pantographes abaissés (Befehl 11)	***Befehl 11 zur Fahrt mit gesenkten Stromabnehmern im Gleis……. (954/953) zwischen Botzelaer und Gemmenich von km …… bis km …… ausstellen.***	***Délivrez ordre 11 pour la circulation avec pantographes abaissés dans la voie…. (954/953) entre Botzelaer et Gemmenich de bk …….. à bk ……..***
87 A	Bestätigung der Ausstellung Confirmation de la délivrance	***Zug Nr ….. mit Befehl ……. (11/E370).***	***Train n° …… avec ordre …….. (11/E370).***
88 A	Benachrichtigung über die Aufhebung der Ausstellung des Befehls E 370. Information de la suppression de la délivrance de l'ordre E 370.	***Das Ausstellen des Befehls E 370 zur Fahrt mit gesenkten Stromabnehmern ist nicht mehr erforderlich.***	***La délivrance de l'ordre E 370 pour la circulation avec pantographes abaissés n'est plus nécessaire.***
88 B	Benachrichtigung über die Aufhebung der Ausstellung des Befehls 11 Information de la suppression de la délivrance de l'ordre 11	***Das Ausstellen des Befehls 11 zur Fahrt mit gesenkten Stromabnehmern ist nicht mehr erforderlich.***	***La délivrance de l'ordre 11 pour la circulation avec pantographes abaissés n'est plus nécessaire.***

1	2	3	4
Lfd. Nr. N° d'ordre	Art der Meldung Nature de l'annonce	Deutscher Text Texte allemand	Französischer Text Texte français
Prüfen der OLSP des Tunnels von Gemmenich. Art : 3.8.2+Anlage 12 **Vérification des sectionneurs de mise à la terre du tunnel de Botzelaer Chap : 3.8.2+Annexe 12**			
89	Aachen West: Anfrage Aachen West : Demande	***Zur OLSP Prüfung im Tunnel, bitten wir um eine Zugpause von … Uhr bis … Uhr.***	***Pour vérification de l'OLSP dans le tunnel, nous sollicitons un intervalle libre de circulation de … h à … h.***
90	Block 44 Montzen: Bestätigung Block 44 Montzen: Accord	***Die Zugpause von … Uhr bis … Uhr ist frei für die OLSP Prüfung im Tunnel.***	***Pour vérification de l'OLSP dans le tunnel, l'intervalle libre de circulation de … h à …h est disponible.***
91	Aachen West: Ende der OLSP Prüfung Aachen West : Fin de la vérification de l'OLSP	***OLSP Prüfung beendet um …….. Uhr.***	***Vérification de l'OLSP terminée à …….. heure.***

PARTIE B

TEIL B

MELDUNGEN MIT FESTEM WORTLAUT AUS DEN VERFAHRENSBLÄTTERN

ANNONCES À LIBELLÉ FIXE REPRISES DANS UNE PROCÉDURE/ FICHE

1	2	3	4
Lfd. Nr. N° d'ordre	Art der Meldung Nature de l'annonce	Deutscher Text Texte allemand	Französischer Text Texte français

Zurücksetzen – Hereinholen von Zügen – Zug ist liegengeblieben/hat Unfall im Streckenabschnitt <u>Montzen - Botzelaer</u> Art : 5.8.2.8 + Anlage 8

Recul – évacuation des trains – le train est en détresse/a subi un accident dans le tronçon <u>Montzen - Botzelaer</u> Chap : 5.8.2.8 + annexe 8

PAR FAX AU 00 49.241.433.2466 – cocher les rubriques qui sont d'application
PER FAX AN 00 49 241 433 2466 – die zutreffenden Felder ankreuzen
OU/ODER
PAR TELEPHONE – communiquer les rubriques qui sont d'application
PER TELEFON – Nummer der zutreffenden Felder mitteilen

A 0 A Alpha - Null/zéro - Alpha	Information an Aachen West Communi-cation au Fahrdienst-leiter d'Aachen West.		***Zug Nummer ……. von …… nach ……. ist angehalten im Streckenabschnitt Montzen - Botzelaer. Es treffen zu die Felder ……*** ***(11, 12, 13, 14, 15, 16, 17, 18, 19, 20, 21, 22, 23, 24, 25, 26, 27, 28, 29, 30, 31, 32)***	***Le train numéro ……. … de ……à ……. est arrêté dans le tronçon Montzen - Botzelaer. Les rubriques ……*** ***(11, 12, 13, 14, 15, 16, 17, 18, 19, 20, 21, 22, 23, 24, 25, 26, 27, 28, 29, 30, 31, 32)*** ***sont d'application.***
	11		***Zug ist liegengeblieben im Gleis …… (A/ B)***	***Le train est en détresse en voie …… (A / B)***
	12		***Zug hat einen Unfall im Gleis ……..(A / B)***	***Le train est accidenté en voie …….. (A / B)***
	13		***Mit Verletzten***	***Avec blessés***
	14		***Ohne Verletzten***	***Sans blessés***
	15		***Das Nachbargleis ist frei***	***La voie voisine est libre***
	16		***Das Nachbargleis ist besetzt***	***La voie voisine est obstruée***
	17		***Zug führt Gefahrgut***	***Le train achemine des marchandises dangereuses***
	18		***Gefahrgutnummer ……***	***Marchandise dangereuse numéro ……***
	19		***Gefahrgut UN Nummer ……***	***Marchandise dangereuse numéro ONU ……..***
	20		***Zug kann mit eigener Kraft räumen***	***Le train peut évacuer par ses propres moyens***
	21		***Zug kann nur mit Hilfslok räumen***	***Le train doit être évacué par un engin moteur de secours***

1	2	3	4
Lfd. Nr. N° d'ordre	Art der Meldung Nature de l'annonce	Deutscher Text Texte allemand	Französischer Text Texte français

Zurücksetzen – Hereinholen von Zügen – Zug ist liegengeblieben/hat Unfall im Streckenabschnitt <u>Montzen – Botzelaer</u> (<u>Fortsetzung</u>) Art : 5.8.2.8 + Anlage 8

Recul – évacuation des trains – le train est en détresse/a subi un accident dans le tronçon <u>Montzen – Botzelaer</u> (<u>suite</u>) Chap : 5.8.2.8 + annexe 8

PAR FAX AU 00 49.241.433.2466 – cocher les rubriques qui sont d'application
PER FAX AN 00 49 241 433 2466 – die zutreffenden Felder ankreuzen
OU/ODER
PAR TELEPHONE – communiquer les rubriques qui sont d'application
PER TELEFON – Nummer der zutreffenden Felder mitteilen

A 0 A **FORT-SETZUNG** **SUITE**	**22**		***Zug kann nur nach Eingreifen von Wagentechnikern räumen***	***Le train ne peut être évacué qu'après intervention d'une équipe de secours pour le matériel roulant***
	23		***Zug kann nur nach Eingreifen von Technikern der Infrastruktur räumen***	***Le train ne peut être évacué qu'après intervention d'une équipe de l'infrastructure***
	24		***Zug wird in Richtung Aachen West räumen***	***Le train évacuera vers Aachen West***
	25		***Zug muss nach Aachen West räumen***	***Le train doit évacuer vers Aachen West***
	26		***Zug wird in Richtung Montzen räumen***	***Le train évacuera vers Montzen***
	27		***Zug muss nach Montzen räumen***	***Le train doit évacuer vers Montzen***
	28		***Hilfslok kommt von Montzen***	***L'engin moteur de secours est fourni par Montzen***
	29		***Hilfslok muss von Aachen West kommen***	***L'engin moteur de secours doit être fourni par Aachen West***
	30		***Zur Räumung muss das Nachbargleis frei sein.***	***L'évacuation n'est autorisée qu'après libération des voies adjacentes***
	31		***Räumung nur zugelassen bis zur ersten Abstellmöglichkeit***	***L'évacuation n'est autorisée que jusqu'à la première gare où le garage est possible***
	32		***Räumung mit höchstens …….. km/h***	***Evacuation à la vitesse maximale de …….***

1	2	3	4
Lfd. Nr. N° d'ordre	Art der Meldung Nature de l'annonce	Deutscher Text Texte allemand	Französischer Text Texte français
Zurücksetzen – Hereinholen von Zügen – Zug ist liegengeblieben/hat Unfall im Streckenabschnitt <u>Gemmenich - Aachen West</u> Art : 5.8.2.8 + Anlage 8 **Recul – évacuation des trains – le train est en détresse/a subi un accident dans le tronçon <u>Gemmenich - Aachen West</u> Chap : 5.8.2.8 + annexe 8** **PAR FAX AU 00 32 4 241 5519 – cocher les rubriques qui sont d'application** **PER FAX AN 00 32 4 241 5519 – die zutreffenden Felder ankreuzen** **OU/ODER** **PAR TELEPHONE – communiquer les rubriques qui sont d'application** **PER TELEFON – Nummer der zutreffenden Felder mitteilen**			
A 0 B Alpha - Null/zéro - Bravo	Information an Montzen *Communi-cation au régulateur* block 44 Montzen.	***Zug Nummer ……. von …… nach ……. ist angehalten im Streckenabschnitt Gemmenich - Aachen West. Es treffen zu die Felder ……*** ***(11, 12, 13, 14, 15, 16, 17, 18, 19, 20, 21, 22, 23, 24, 25, 26, 27, 28, 29, 30, 31, 32)***	***Le train numéro ……. … de ……à ……. est arrêté dans le tronçon Gemmenich - Aachen West. Les rubriques ……*** ***(11, 12, 13, 14, 15, 16, 17, 18, 19, 20, 21, 22, 23, 24, 25, 26, 27, 28, 29, 30, 31, 32) sont d'application.***
	11	***Zug ist liegengeblieben im Gleis …… (A/ B)***	***Le train est en détresse en voie …… (A / B)***
	12	***Zug hat einen Unfall im Gleis ……..(A / B)***	***Le train est accidenté en voie …….. (A / B)***
	13	***Mit Verletzten***	***Avec blessés***
	14	***Ohne Verletzten***	***Sans blessés***
	15	***Das Nachbargleis ist frei***	***La voie voisine est libre***
	16	***Das Nachbargleis ist besetzt***	***La voie voisine est obstruée***
	17	***Zug führt Gefahrgut***	***Le train achemine des marchandises dangereuses***
	18	***Gefahrgutnummer ……***	***Marchandise dangereuse numéro ……***
	19	***Gefahrgut UN Nummer ……***	***Marchandise dangereuse numéro ONU ……..***
	20	***Zug kann mit eigener Kraft räumen***	***Le train peut évacuer par ses propres moyens***
	21	***Zug kann nur mit Hilfslok räumen***	***Le train doit être évacué par un engin moteur de secours***

1	2	3	4
Lfd. Nr. N° d'ordre	Art der Meldung Nature de l'annonce	Deutscher Text Texte allemand	Französischer Text Texte français

Zurücksetzen – Hereinholen von Zügen – Zug ist liegengeblieben/hat Unfall im Streckenabschnitt <u>Gemmenich - Aachen West</u> (<u>Fortsetzung</u>) Art : 5.8.2.8 + Anlage 8

Recul – évacuation des trains – le train est en détresse/a subi un accident dans le tronçon <u>Gemmenich - Aachen West</u> (<u>suite</u>) Chap : 5.8.2.8 + annexe 8

PAR FAX AU 00 32 4 241 5519 – cocher les rubriques qui sont d'application
PER FAX AN 00 32 4 241 5519 – die zutreffenden Felder ankreuzen
OU/ODER
PAR TELEPHONE – communiquer les rubriques qui sont d'application
PER TELEFON – Nummer der zutreffenden Felder mitteilen

A 0 B **FORT-SETZUNG** **SUITE**	**22**		***Zug kann nur nach Eingreifen von Wagentechnikern räumen***	***Le train ne peut être évacué qu'après intervention d'une équipe de secours pour le matériel roulant***
	23		***Zug kann nur nach Eingreifen von Technikern der Infrastruktur räumen***	***Le train ne peut être évacué qu'après intervention d'une équipe de l'infrastructure***
	24		***Zug wird in Richtung Aachen West räumen***	***Le train évacuera vers Aachen West***
	25		***Zug muss nach Aachen West räumen***	***Le train doit évacuer vers Aachen West***
	26		***Zug wird in Richtung Montzen räumen***	***Le train évacuera vers Montzen***
	27		***Zug muss nach Montzen räumen***	***Le train doit évacuer vers Montzen***
	28		***Hilfslok muss von Montzen kommen***	***L'engin moteur de secours doit être fourni par Montzen***
	29		***Hilfslok kommt von Aachen West***	***L'engin moteur de secours est fourni par Aachen West***
	30		***Zur Räumung muss das Nachbargleis frei sein.***	***L'évacuation n'est autorisée qu'après libération des voies adjacentes***
	31		***Räumung nur zugelassen bis zur ersten Abstellmöglichkeit***	***L'évacuation n'est autorisée que jusqu'à la première gare où le garage est possible***
	32		***Räumung mit höchstens …….. km/h***	***Evacuation à la vitesse maximale de …….***

1	2	3	4
Lfd. Nr. N° d'ordre	Art der Meldung Nature de l'annonce	Deutscher Text Texte allemand	Französischer Text Texte français

Zurücksetzen – Hereinholen von Zügen – Zug ist liegengeblieben/hat Unfall im Streckenabschnitt <u>Gemmenich - Botzelaer</u> Art : 5.8.2.8 + Anlage 8

Recul – évacuation des trains – le train est en détresse/a subi un accident dans le tronçon <u>Gemmenich - Botzelaer</u> Chap : 5.8.2.8 + annexe 8

PAR FAX AU 00 49.241.433.2466 – cocher les rubriques qui sont d'application
PER FAX AN 00 32 4 241 5519 – die zutreffenden Felder ankreuzen
OU/ODER
PAR TELEPHONE – communiquer les rubriques qui sont d'application
PER TELEFON – Nummer der zutreffenden Felder mitteilen

A 0 C Alpha - Null/zéro - Charlie	Information an Nachbarfdl. Communication au régulateur voisin.		***Zug Nummer ……. von …… nach ……. ist angehalten im Streckenabschnitt Gemmenich - Botzelaer. Es treffen zu die Felder ……*** ***(11, 12, 13, 14, 15, 16, 17, 18, 19, 20, 21, 22, 23, 24, 25, 26, 27, 28, 29, 30, 31, 32, 33, 34, 35, 36, 37, 38, 39, 40, 41, 42, 43, 44, 45, 46, 47, 18, 49)***	***Le train numéro ……. … de ……à ……. est arrêté dans le tronçon Gemmenich - Botzelaer. Les rubriques ……*** ***(11, 12, 13, 14, 15, 16, 17, 18, 19, 20, 21, 22, 23, 24, 25, 26, 27, 28, 29, 30, 31, 32, 33, 34, 35, 36, 37, 38, 39, 40, 41, 42, 43, 44, 45, 46, 47, 48, 49) sont d'application.***
	11		***Zug ist liegengeblieben im Gleis …… (954 / 953)***	***Le train est en détresse en voie …… (954 / 953)***
	12		***Zug hat einen Unfall im Gleis ……..(954 / 953)***	***Le train est accidenté en voie …….. (954 / 953)***
	13		***Zugspitze ist angehalten im Km ……. (DB / Infrabel)***	***La tête du train est arrêtée à la BK …….. (DB / Infrabel)***
	14		***Zug ist ……. Meter lang***	***Le train a une longueur de ……. mètres***
	15		***Zug führt …… Tonnen***	***Le train a un tonnage de …….. tonnes***
	16		***Zugschluss steht im Km ……. (DB / Infrabel)***	***La queue du train est arrêtée à la BK …… (DB / Infrabel)***
	17		***Zug steht teilweise im Weichenbereich Gemmenich***	***Le train occupe partiellement les aiguillages de Gemmenich***
	18		***Zug steht teilweise im Weichenbereich Botzelaer***	***Le train occupe partiellement les aiguillages de Botzelaer***
	19		***Signal …… (T-Q.44 / TX-Q.44) zeigt Halt***	***Signal …… (T-Q.44 / TX-Q.44) est fermé***

1	2	3	4
Lfd. Nr. N° d'ordre	Art der Meldung Nature de l'annonce	Deutscher Text Texte allemand	Französischer Text Texte français

Zurücksetzen – Hereinholen von Zügen – Zug ist liegengeblieben/hat Unfall im Streckenabschnitt <u>Gemmenich – Botzelaer</u> (<u>Fortsetzung</u>) Art : 5.8.2.8 + Anlage 8

Recul – évacuation des trains – le train est en détresse/a subi un accident dans le tronçon <u>Gemmenich – Botzelaer</u> (<u>suite</u>) Chap : 5.8.2.8 + annexe 8

PAR FAX AU 00 49.241.433.2466 – cocher les rubriques qui sont d'application
PER FAX AN 00 32 4 241 5519 – die zutreffenden Felder ankreuzen
OU/ODER
PAR TELEPHONE – communiquer les rubriques qui sont d'application
PER TELEFON – Nummer der zutreffenden Felder mitteilen

A 0 C **FORT-SETZUNG** **SUITE**	**20**		***Signal ……. (328 / 348) zeigt Halt***	***Signal ……. (328 / 348) est fermé***
	21		***Signal ……. (322 / 342) zeigt Halt***	***Signal ……. (322 / 342) est fermé***
	22		***Streckenabschnitt zwischen Botzelaer und Signal 328 ist frei.***	***Le tronçon de voie situé entre Botzelaer et le signal 328 est libre***
	22		***Streckenabschnitt zwischen Botzelaer und Signal 348 ist frei.***	***Le tronçon de voie situé entre Botzelaer et le signal 348 est libre***
	23		***Streckenabschnitt zwischen Botzelaer und Signal 328 ist besetzt.***	***Le tronçon de voie situé entre Botzelaer et le signal 328 est occupé***
	24		***Streckenabschnitt zwischen Botzelaer und Signal 348 ist besetzt.***	***Le tronçon de voie situé entre Botzelaer et le signal 348 est occupé.***
	25		***Zug ist auf DB Seite mit roter Fahne im Km …….. gesichert***	***Le train est protégé côté DB par un signal mobile d'arrêt implanté à la BK ……..***
	26		***Zug ist auf Infrabel Seite mit roter Fahne im Km …….. gesichert***	***Le train est protégé côté Infrabel par un signal mobile d'arrêt implanté à la BK ……..***

1	2	3	4
Lfd. Nr. N° d'ordre	Art der Meldung Nature de l'annonce	Deutscher Text Texte allemand	Französischer Text Texte français

Zurücksetzen – Hereinholen von Zügen – Zug ist liegengeblieben/hat Unfall im Streckenabschnitt <u>Gemmenich – Botzelaer</u> (<u>Fortsetzung</u>) Art : 5.8.2.8 + Anlage 8

Recul – évacuation des trains – le train est en détresse/a subi un accident dans le tronçon <u>Gemmenich – Botzelaer</u> (<u>suite</u>) Chap : 5.8.2.8 + annexe 8

PAR FAX AU 00 49.241.433.2466 – cocher les rubriques qui sont d'application
PER FAX AN 00 32 4 241 5519 – die zutreffenden Felder ankreuzen
OU/ODER
PAR TELEPHONE – communiquer les rubriques qui sont d'application
PER TELEFON – Nummer der zutreffenden Felder mitteilen

A 0 C **FORT-SETZUNG** **SUITE**	**27**		***Zug kann mit eigener Kraft räumen***	***Le train peut évacuer par ses propres moyens***
	28		***Zug kann nur mit Hilfslok räumen***	***Le train doit être évacué par un engin moteur de secours***
	29		***Zug kann nur nach Eingreifen von Wagentechnikern räumen***	***Le train ne peut être évacué qu'après intervention d'une équipe de secours pour le matériel roulant***
	30		***Zug kann nur nach Eingreifen von Technikern der Infrastruktur räumen***	***Le train ne peut être évacué qu'après intervention d'une équipe de l'infrastructure***
	31		***Zug kann in Richtung Aachen West räumen***	***Le train peut évacuer vers Aachen West***
	32		***Zug kann in Richtung Montzen räumen***	***Le train peut évacuer vers Montzen***
	33		***Zug muss in Richtung Aachen West räumen***	***Le train doit évacuer vers Aachen West***
	34		***Zug muss in Richtung Montzen räumen***	***Le train doit évacuer vers Montzen***
	35		***Zug muss zum Räumen geteilt werden***	***Le train doit être scindé pour son évacuation***
	36		***Zug wird in Richtung Montzen räumen***	***Le train évacuera vers Montzen***
	37		***Zug wird in Richtung Aachen West räumen***	***Le train évacuera vers Aachen West***

1	2	3	4
Lfd. Nr. N° d'ordre	Art der Meldung Nature de l'annonce	Deutscher Text Texte allemand	Französischer Text Texte français

Zurücksetzen – Hereinholen von Zügen – Zug ist liegengeblieben/hat Unfall im Streckenabschnitt <u>Gemmenich – Botzelaer</u> (<u>Fortsetzung</u>) Art : 5.8.2.8 + Anlage 8

Recul – évacuation des trains – le train est en détresse/a subi un accident dans le tronçon <u>Gemmenich – Botzelaer</u> (<u>suite</u>) Chap : 5.8.2.8 + annexe 8

PAR FAX AU 00 49.241.433.2466 – cocher les rubriques qui sont d'application
PER FAX AN 00 32 4 241 5519 – die zutreffenden Felder ankreuzen
OU/ODER
PAR TELEPHONE – communiquer les rubriques qui sont d'application
PER TELEFON – Nummer der zutreffenden Felder mitteilen

A 0 C **FORT-SETZUNG** **SUITE**	**38**		***Hilfslok kommt von Montzen als Sperrfahrt Nummer …….***	***L'engin moteur de secours est fourni par Montzen comme parcours sur voie hors service numéro ……***
	39		***Hilfslok kommt von Aachen West als Sperrfahrt Nummer …….***	***L'engin moteur de secours est fourni par Aachen West comme parcours sur voie hors service numéro ……..***
	40		***Zur Räumung muss das Nachbargleis frei sein.***	***L'évacuation n'est autorisée qu'après libération des voies adjacentes***
	41		***Räumung nur zugelassen bis zur ersten Abstellmöglichkeit***	***L'évacuation n'est autorisée que jusqu'à la première gare où le garage est possible***
	42		***Räumung mit höchstens …….. km/h.***	***Evacuation à la vitesse maximale de ……km/h.***
	43		***Mit Verletzten***	***Avec blessés***
	44		***Ohne Verletzten***	***Sans blessés***
	45		***Das Nachbargleis ist frei***	***La voie voisine est libre***
	46		***Das Nachbargleis ist besetzt***	***La voie voisine est obstruée***
	47		***Zug führt Gefahrgut***	***Le train achemine des marchandises dangereuses***
	48		***Gefahrgutnummer ……***	***Marchandise dangereuse numéro ……***
	49		***Gefahrgut UN Nummer ……***	***Marchandise dangereuse numéro ONU ……..***

1	2	3	4
Lfd. Nr. N° d'ordre	Art der Meldung Nature de l'annonce	Deutscher Text Texte allemand	Französischer Text Texte français
Zurücksetzen – Hereinholen von Zügen.		**Art**	**: 5.8.2.8 + Anlage 8**
Recul – évacuation des trains.		**Chap**	**: 5.8.2.8 + annexe 8**
A 0 Alpha - Null/zéro	Räumungs-verfahren laut Verfahrensblatt A1, A2, A3 oder A4. Procédure d'évacuation suivant fiche A1, A2, A3 ou A4	***Zum Räumen des liegengebliebenen Zuges Nummer …… auf Gleis …….. (953 / 954) bitte Verfahrensblatt ……. (A1/A2/A3/A4) vorbereiten. Siehe Anlage 8.***	***Pour évacuer le train en détresse numéro ……. … sur la voie …….. (953 /954) veuillez préparer fiche …… (A1/A2/A3/A4). Voir annexe 8.***

<u>Remarque</u>:

A 1 = train en détresse remis en marche vers Aachen West et acheminé par une locomotive de secours fournie par le côté belge.
A 2 = train en détresse remis en marche vers Montzen et acheminé par une locomotive de secours fournie par le côté belge.
A 3 = train en détresse remis en marche vers Aachen West et acheminé par une locomotive de secours fournie par le côté allemand.
A 4 = train en détresse remis en marche vers Montzen et acheminé par une locomotive de secours fournie par le côté allemand.

<u>Bemerkung</u>:

A 1 = Räumung eines liegengebliebenen Zuges nach Aachen West mit einer Hilfslok von belgischer Seite her kommend.
A 2 = Räumung eines liegengebliebenen Zuges nach Montzen mit einer Hilfslok von belgischer Seite her kommend.
A 3 = Räumung eines liegengebliebenen Zuges nach Aachen West mit einer Hilfslok von deutscher Seite her kommend.
A 4 = Räumung eines liegengebliebenen Zuges nach Montzen mit einer Hilfslok von deutscher Seite her kommend.

1	2	3	4
Lfd. Nr. N° d'ordre	Art der Meldung Nature de l'annonce	Deutscher Text Texte allemand	Französischer Text Texte français
Räumung eines liegengebliebenen Zuges nach Aachen West / Montzen mit einer Hilfslok von belgischer / deutscher Seite her kommend: <u>Sperren + Aufheben Sperren des Gleises</u> **Art: 5.8.2.8 + Anlage 8** **Train en détresse remis en marche vers Aachen West / Montzen et acheminé par une locomotive de secours fournie par le côté belge / allemand: <u>mise hors/remise en service de la voie</u>** **Chap : 5.8.2.8 + annexe 8**			
A …51 **(1)** **(2)** **(3)** **(4)**	Gleissperrung durch Aachen West Mise hors service de voie par Aachen West	***Voie …… (954 / 953) hors service à …. heures.***	***Gleis ….. (954 / 953) gesperrt um …. Uhr.***
A…52 **(1)** **(2)** **(3)** **(4)**	Gleissperrung über Lü-Gleis durch Aachen West Mise hors service de voie via la voie TE par Aachen West	***Voie 953 via la voie TE hors service à …. heures.***	***Gleis 953 über Lü-Gleis gesperrt um …. Uhr.***
A…53 **(1)** **(2)** **(3)** **(4)**	Aufheben der Gleissperrung Remise en service de la voie	***Sperrung des Gleises … (954 / 953) aufgehoben um … Uhr.***	***La voie …… (954 / 953) est remise en service à ….. heures.***
A…54 **(1)** **(2)** **(3)** **(4)**	Aufheben der Gleissperrung via Lü-Gleis Remise en service de la voie via voie TE	***Sperrung des Gleises 953 über Lü-Gleis aufgehoben um … Uhr.***	***La voie 953 via la voie TE est remise en service à ….. heures.***
A…55 **(1)** **(2)** **(3)** **(4)**	Einverständnis Accord	***Einverstanden. Sperrung des Gleises … (954 / 953) aufgehoben um … Uhr.***	***D'accord. La voie …… (954 / 953) est remise en service à ….. heures."***
A…56 **(1)** **(2)** **(3)** **(4)**	Einverständnis Accord	***Einverstanden. Sperrung des Gleises 953 über Lü-Gleis aufgehoben um … Uhr.***	***D'accord. La voie 953 via la voie TE est remise en service à ….. heures."***

1 Lfd. Nr. N° d'ordre	2 Art der Meldung Nature de l'annonce	3 Deutscher Text Texte allemand	4 Französischer Text Texte français
Räumung eines liegengebliebenen Zuges nach Aachen West / Montzen mit einer Hilfslok von belgischer / deutscher Seite her kommend: <u>Anfahren der Hilfslok</u> **Art: 5.8.2.8 + Anlage 8** **Train en détresse remis en marche vers Aachen West / Montzen et acheminé par une locomotive de secours fournie par le côté belge / allemand: <u>acheminement de l'engin moteur de secours</u>** **Chap : 5.8.2.8 + annexe 8**			
A…61 **(1)** **(2)** **(3)** **(4)**	Anbieten Présentation	***Zugmeldung:*** ***Wird Sperrfahrt Nummer……. - Hilfslok für Zug Nummer …..… auf Gleis … (954 / 953) angenommen ?***	***Annonce de block:*** ***acceptez-vous le parcours numéro …….. sur voie hors service … (954 / 953) - engin moteur de secours pour train numéro ……?***
A…62 **(1)** **(2)** **(3)** **(4)**	Annehmen Acceptation	***Sperrfahrt Nummer ……. - Hilfslok für Zug Nummer …..… auf Gleis … (954 / 953) JA.***	***Parcours numéro …….. sur voie hors service … (954 / 953) - engin moteur de secours pour train numéro …… OUI.***
A…63 **(1)** **(2)** **(3)** **(4)**	Abmelden Mise en section	***Zugmeldung:*** ***Sperrfahrt Nummer ……. - Hilfslok für Zug Nummer …..… auf Gleis … (954 / 953) ab ……. (Aachen West / Montzen) um …… Uhr.***	***Annonce de block:*** ***Parcours numéro …….. sur voie hors service … (954 / 953) - engin moteur de secours pour train numéro …. parti de ……. (Aachen West / Montzen) à … heures.***
A…64 **(1)** **(2)**	Anfrage des Régulateurs Demande du régulateur	***Zeigt des Signal ……(328/348) Haltstellung ?***	***Le signal … (328/348) est-il fermé ?***
A…65 **(1)** **(2)**	Antwort des Fdl Réponse du Fahrdienstleiter	***Ja, Signal (328/348) zeigt Haltstellung.***	***Oui, signal … (328/348) est fermé.***

1	2	3	4
Lfd. Nr. N° d'ordre	Art der Meldung Nature de l'annonce	Deutscher Text Texte allemand	Französischer Text Texte français
Räumung eines liegengebliebenen Zuges nach Aachen West / Montzen mit einer Hilfslok von belgischer / deutscher Seite her kommend: <u>Räumen des liegengebliebenen Zuges</u> **Art: 5.8.2.8 + Anlage 8** **Train en détresse remis en marche vers Aachen West / Montzen et acheminé par une locomotive de secours fournie par le côté belge / allemand: <u>évacuation du train en détresse</u>** **Chap : 5.8.2.8 + annexe 8**			
A…71 **(1)** **(2)** **(3)** **(4)**	Anbieten Présentation	***Zugmeldung:*** ***Dürfen Sperrfahrt Nummer …….. mit Zug Nummer …..... auf gesperrtem Gleis … (954 / 953) in Richtung …….. (Aachen West / Montzen) weiterfahren* / zurücksetzen* ?***	***Annonce de block:*** ***Le parcours numéro …… sur voie hors service … (954 / 953) et le train en détresse numéro ….. peuvent-ils continuer* / rebrousser* jusque …….. (Aachen West / Montzen) ?***
A…72 **(1)** **(2)** **(3)** **(4)**	Annehmen Acceptation	***Sperrfahrt Nummer …. mit Zugnummer …. auf Gleis … (954 / 953) dürfen weiterfahren* / zurücksetzen* in Richtung …….. (Aachen West / Montzen).***	***Le parcours numéro …… sur voie … (954 / 953) hors service et le train en détresse numéro …. peuvent continuer* / rebrousser* jusque …….. (Aachen West / Montzen).***
A…73 **(1)** **(2)** **(3)** **(4)**	Abmelden Mise en section	***Die Sperrfahrt Nummer …….. mit Zug Nummer …….. setzen sich um … Uhr in Richtung …….. (Aachen West / Montzen) in Bewegung.***	***Le parcours sur voie hors service numéro ……. et le train en détresse numéro …… sont partis en direction de ……. (Aachen West / Montzen) à …. heures".***
A…74 **(1)** **(2)** **(3)** **(4)**	Rückmelden Annonce à l'arrivée	***Zugmeldung:*** ***Sperrfahrt Nummer …. mit Zugnummer …. in …….. (Aachen West / Montzen) um … Uhr.***	***Annonce de block:*** ***Le parcours numéro …… et le train en détresse numéro …. arrivés à ……. (Aachen West / Montzen) à ….. heures.***
*	biffer la (les) mention(s) inutile(s) / Unzutreffendes streichen		

N.B.:
* <u>continuer/ rebrousser</u> (en fonction du sens de marche d'origine)
* <u>weiterfahren / zurücksetzen</u> (je nach der ursprünglichen Fahrtrichtung des betroffenen Zuges)

1 Lfd. Nr. N° d'ordre	2 Art der Meldung Nature de l'annonce	3 Deutscher Text Texte allemand	4 Französischer Text Texte français
Sperrung eines Gleises wegen Arbeiten auf der Grenzstrecke. **Art: 5.7.5** **Mise hors service d'une voie de la ligne frontière suite travaux.** **Chap : 5.7.5**			
C 0 Charlie - Null/zéro	Anfrage zur Sperrung von **Gleis 954 laut Verfahren C1, C2, C3 und C4** Demande de mise hors service de la **voie 954 suivant procédure C1, C2, C3 et C4**.	***Zur Sperrung des Gleises 954, bitte Verfahren …… (C1, C2, C3, C4) vorbereiten.***	***Pour la mise hors service de la voie 954, veuillez préparer procédure …… (C1, C2, C3, C4).***
D 0 Delta - Null/zéro	Anfrage zur Sperrung von **Gleis 953 laut Verfahren D1, D2, D3 und D4** Demande de mise hors service de la **voie 953 suivant procédure D1, D2, D3 et D4**.	***Zur Sperrung des Gleises 953, bitte Verfahren …… (D1, D2, D3, D4) vorbereiten.***	***Pour la mise hors service de la voie 953, veuillez préparer procédure …… D1, D2, D3, D4).***
E 0 Echo - Null/zéro	Anfrage zur Sperrung von **Gleis 953 über LÜ Gleis laut Verfahren E1, E2, E3 und E4** Demande de mise hors service de la **voie 953 via la voie TE suivant procédure E1, E2, E3 et E4**.	***Zur Sperrung des Gleises 953 über LÜ GLeis, bitte Verfahren …… (E1, E2, E3, E4) vorbereiten.***	***Pour la mise hors service de la voie 953 via la voie TE, veuillez préparer procédure …… (E1, E2, E3, E4) vorbereiten.***

Mise hors service de la voie 954
Sperren des Gleises 954

Sans *parcours* **Ohne** Sperrfahrt	***Avec*** *parcours* **Mit** Sperrfahrt

Sans *application des cas* ***caténaires*** **Ohne** Anwenden von **Schaltgruppen**	***Avec*** *application des cas* ***caténaires*** **Mit** Anwenden von **Schaltgruppen**	***Sans*** *application des cas* ***caténaires*** **Ohne** Anwenden von **Schaltgruppen**	***Avec*** *application des cas* ***caténaires*** **Mit** Anwenden von **Schaltgruppen**
Procédure Verfahren **C 1**	*Procédure* Verfahren **C 2**	*Procédure* Verfahren **C 3**	*Procédure* Verfahren **C 4**

PROCEDURE – VERFAHREN
C 1

MISE HORS SERVICE DE VOIE / *GLEISSPERRUNG*

sans parcours – sans caténaires / ohne Sperrfahrt – ohne Schaltgruppen

954

	Nature de l'annonce	Art der Meldung

Demande de mise hors service de voie 954 Anfrage der Gleissperrung 954			
C 10	*Voie 954 peut-elle être mise hors service après train numéro …….(n° du dernier train mis en section) ?*	Kann Gleis 954 nach Zug Nummer ……. (Nr. des zuletzt abgelassenen Zuges) gesperrt werden ?	
C 11	*Après train numéro ……. (n° du dernier train mis en section), d'accord pour la mise hors service de la voie 954.*	Nach Zug Nummer ……. (Nr. des zuletzt abgelassenen Zuges) mit Sperrung des Gleises 954 einverstanden.	
C 12	*Voie 954 hors service à …… heures.*	Gleis 954 gesperrt um …… Uhr.	

Remise en service de la voie / Aufheben der Gleissperrung 954			
C 13	*La voie 954 est remise en service à …… heures.*	Sperrung des Gleises 954 aufgehoben um …….. Uhr.	
C13 A	*D'accord. La voie 954 est remise en service à …… heures.*	Einverstanden. Sperrung des Gleises 954 ist aufgehoben um …….. Uhr.	

Si nécessaire / wenn nötig			
C 197	*Transmettre l'autorisation de circulation.*	Erlaubnis wechseln.	
C 198	*Annonce numéro :* ……..*(C10/C13)* *Non. Attendre.*	Meldung Nummer : ……..(C10/C13) Nein. Warten.	
C 199	*Maintenant, prêt pour annonce numéro: ……..……..(C10/C13).*	Jetzt bereit für Meldung Nummer: ……..(C10/C13).	

PROCEDURE – VERFAHREN
C 2

MISE HORS SERVICE DE VOIE / GLEISSPERRUNG

sans parcours – avec caténaires / ohne Sperrfahrt – mit Schaltgruppen

954

	Nature de l'annonce	Art der Meldung

Demande de mise hors service de voie 954 Anfrage der Gleissperrung 954			
C 20	*Voie 954 peut-elle être mise hors service après train numéro …….(n° du dernier train mis en section) ?*	Kann Gleis 954 nach Zug Nummer ……. (Nr. des zuletzt abgelassenen Zuges) gesperrt werden ?	
C 21	*Après train numéro ……. (n° du dernier train mis en section), d'accord pour la mise hors service de la voie 954.*	Nach Zug Nummer ……. (Nr. des zuletzt abgelassenen Zuges) mit Sperrung des Gleises 954 einverstanden.	
C 22	*Voie 954 hors service à …… heures.*	Gleis 954 gesperrt um …… Uhr.	

Cas caténaires / Schaltgruppen			
C 24	*La caténaire des cas 221 et 301 peut-elle être mise hors tension en voie 954 ?*	Kann die Oberleitung der Schaltgruppen 221 und 301 im Gleis 954 ausgeschaltet werden?	
C 25	*La caténaire des cas 221 et 301 peut être mise hors tension en voie 954.*	Mit Ausschaltung der Oberleitung der Schaltgruppen 221 und 301 im Gleis 954 einverstanden.	
C 26	*La caténaire des cas 221 et 301 est remise sous tension en voie 954.*	Die Oberleitung der Schaltgruppen 221 und 301 ist wieder eingeschaltet im Gleis 954.	

Remise en service de la voie / Aufheben der Gleissperrung 954			
C 23	*La voie 954 est remise en service à …… heures.*	Sperrung des Gleises 954 aufgehoben um …….. Uhr.	
C23 A	*D'accord. La voie 954 est remise en service à …… heures.*	Einverstanden. Sperrung des Gleises 954 ist aufgehoben um …….. Uhr.	

Si nécessaire / wenn nötig			
C 297	*Transmettre l'autorisation de circulation.*	Erlaubnis wechseln.	
C 298	*Annonce numéro : ……..(C20/C23)* *Non. Attendre.*	Meldung Nummer : ……..(C20/C23) Nein. Warten.	
C 299	*Maintenant, prêt pour annonce numéro: ……..(C20/C23)*	Jetzt bereit für Meldung Nummer: ……..(C20/C23)	

PROCEDURE – VERFAHREN
C 3

MISE HORS SERVICE DE VOIE / GLEISSPERRUNG

avec parcours – sans caténaires / mit Sperrfahrt – ohne Schaltgruppen

954

	Nature de l'annonce	Art der Meldung

	Demande de mise hors service de voie 954 Anfrage der Gleissperrung 954		
C 30	*Voie 954 peut-elle être mise hors service après train numéro …….(n° du dernier train mis en section) ?*	Kann Gleis 954 nach Zug Nummer ……. (Nr. des zuletzt abgelassenen Zuges) gesperrt werden ?	
C 31	*Après train numéro ……. (n° du dernier train mis en section), d'accord pour la mise hors service de la voie 954.*	Nach Zug Nummer ……. (Nr. des zuletzt abgelassenen Zuges) mit Sperrung des Gleises 954 einverstanden.	
C 32	*Voie 954 hors service à …… heures.*	Gleis 954 gesperrt um …… Uhr.	

	Parcours sur voie hors service <u>jusqu'à la frontière</u> sur voie 954 Sperrfahrt <u>bis zur Grenze</u> auf Gleis 954		
C 37	*Annonce de block : Parcours sur voie 954 hors service numéro ……. parti de ……. à …… heures.*	Zugmeldung: Sperrfahrt Nummer …… auf Gleis 954 ab ……..…… um …….Uhr.	
C 38	*Annonce de block : Parcours sur voie 954 hors service numéro …… rentré à……. à …… heures.*	Zugmeldung: Sperrfahrt Nummer …… auf Gleis 954 in ……..…… um …….Uhr.	

Remise en service de la voie / Aufheben der Gleissperrung 954			
C 33	*La voie 954 est remise en service à …… heures.*	Sperrung des Gleises 954 aufgehoben um …….. Uhr.	
C33 A	*D'accord. La voie 954 est remise en service à …… heures.*	Einverstanden. Sperrung des Gleises 954 ist aufgehoben um …….. Uhr.	

Si nécessaire / wenn nötig			
C 397	*Transmettre l'autorisation de circulation.*	Erlaubnis wechseln.	
C 398	*Annonce numéro : …….(C30/C33) Non. Attendre.*	Meldung Nummer : ……..(C30/C33) Nein. Warten.	
C 399	*Maintenant, prêt pour annonce numéro: …….(C30/C33)*	Jetzt bereit für Meldung Nummer: ……..(C30/C33)	

PROCEDURE – VERFAHREN
C 4

MISE HORS SERVICE DE VOIE / GLEISSPERRUNG

avec parcours – avec caténaires / mit Sperrfahrt – mit Schaltgruppen

954

	Nature de l'annonce	Art der Meldung

Demande de mise hors service de voie 954 Anfrage der Gleissperrung 954			
C 40	*Voie 954 peut-elle être mise hors service après train numéro …….(n° du dernier train mis en section) ?*	Kann Gleis 954 nach Zug Nummer ……. (Nr. des zuletzt abgelassenen Zuges) gesperrt werden ?	
C 41	*Après train numéro ……. (n° du dernier train mis en section), d'accord pour la mise hors service de la voie 954.*	Nach Zug Nummer ……. (Nr. des zuletzt abgelassenen Zuges) mit Sperrung des Gleises 954 einverstanden.	
C 42	*Voie 954 hors service à …… heures.*	Gleis 954 gesperrt um …… Uhr.	

Cas caténaires / Schaltgruppen			
C 44	*La caténaire des cas 221 et 301 peut-elle être mise hors tension en voie 954 ?*	Kann die Oberleitung der Schaltgruppen 221 und 301 im Gleis 954 ausgeschaltet werden?	
C 45	*La caténaire des cas 221 et 301 peut être mise hors tension en voie 954.*	Mit Ausschaltung der Oberleitung der Schaltgruppen 221 und 301 im Gleis 954 einverstanden.	
C 46	*La caténaire des cas 221 et 301 est remise sous tension en voie 954.*	Die Oberleitung der Schaltgruppen 221 und 301 ist wieder eingeschaltet im Gleis 954.	

Parcours sur voie hors service jusqu'à la frontière sur voie 954 Sperrfahrt bis zur Grenze auf Gleis 954			
C 47	*Annonce de block :* *Parcours sur voie 954 hors service numéro ……. parti de …….. à …… heures.*	Zugmeldung: Sperrfahrt Nummer …… auf Gleis 954 ab ……..…… um …….Uhr.	
C 48	*Annonce de block :* *Parcours sur voie 954 hors service numéro ……. rentré à…….. à …… heures.*	Zugmeldung: Sperrfahrt Nummer …… auf Gleis 954 in ……..…… um …….Uhr.	

Remise en service de la voie / Aufheben der Gleissperrung 954			
C 43	*La voie 954 est remise en service à …… heures.*	Sperrung des Gleises 954 aufgehoben um …….. Uhr.	
C43 A	*D'accord. La voie 954 est remise en service à …… heures.*	Einverstanden. Sperrung des Gleises 954 ist aufgehoben um …….. Uhr.	

Si nécessaire / wenn nötig			
C 497	*Transmettre l'autorisation de circulation.*	Erlaubnis wechseln.	
C 498	*Annonce numéro : ……..(C40/C43)* *Non. Attendre.*	Meldung Nummer : ……..(C40/C43) Nein. Warten.	
C 499	*Maintenant, prêt pour annonce numéro: ……..(C40/C43)*	Jetzt bereit für Meldung Nummer: ……..(C40/C43)	

Mise hors service de la voie 953
Sperren des Gleises 953

Sans *parcours* **Ohne** Sperrfahrt	***Avec*** *parcours* **Mit** Sperrfahrt

Sans *application des cas* ***caténaires*** **Ohne** Anwenden von **Schaltgruppen**	***Avec*** *application des cas* ***caténaires*** **Mit** Anwenden von **Schaltgruppen**	***Sans*** *application des cas* ***caténaires*** **Ohne** Anwenden von **Schaltgruppen**	***Avec*** *application des cas* ***caténaires*** **Mit** Anwenden von **Schaltgruppen**
Procédure Verfahren **D 1**	*Procédure* Verfahren **D 2**	*Procédure* Verfahren **D 3**	*Procédure* Verfahren **D 4**

PROCEDURE – VERFAHREN
D 1

MISE HORS SERVICE DE VOIE / GLEISSPERRUNG

sans parcours – sans caténaires / ohne Sperrfahrt – ohne Schaltgruppen

953

	Nature de l'annonce	Art der Meldung

Demande de mise hors service de voie 953 Anfrage der Gleissperrung 953			
D 10	*Voie 953 peut-elle être mise hors service après train numéro …….(n° du dernier train mis en section) ?*	Kann Gleis 953 nach Zug Nummer ……. (Nr. des zuletzt abgelassenen Zuges) gesperrt werden ?	
D 11	*Après train numéro ……. (n° du dernier train mis en section), d'accord pour la mise hors service de la voie 953.*	Nach Zug Nummer ……. (Nr. des zuletzt abgelassenen Zuges) mit Sperrung des Gleises 953 einverstanden.	
D 12	*Voie 953 hors service à …… heures.*	Gleis 953 gesperrt um …… Uhr.	

Remise en service de la voie / Aufheben der Gleissperrung 953			
D 13	*La voie 953 est remise en service à …… heures.*	Sperrung des Gleises 953 aufgehoben um …….. Uhr.	
D13 A	*D'accord. La voie 953 est remise en service à …… heures.*	Einverstanden. Sperrung des Gleises 953 ist aufgehoben um …….. Uhr.	

Si nécessaire / wenn nötig			
D 197	*Transmettre l'autorisation de circulation.*	Erlaubnis wechseln.	
D 198	*Annonce numéro :* ……*(D10/D13)* *Non. Attendre.*	Meldung Nummer : ……..(D10/D13) Nein. Warten.	
D 199	*Maintenant, prêt pour annonce numéro: ……(D10/D13)*	Jetzt bereit für Meldung Nummer: ……..(D10/D13)	

PROCEDURE – VERFAHREN
D 2

MISE HORS SERVICE DE VOIE / GLEISSPERRUNG

sans parcours – avec caténaires / ohne Sperrfahrt – mit Schaltgruppen

953

	Nature de l'annonce	Art der Meldung

Demande de mise hors service de voie 953 Anfrage der Gleissperrung 953			
D 20	*Voie 953 peut-elle être mise hors service après train numéro …….(n° du dernier train mis en section) ?*	Kann Gleis 953 nach Zug Nummer ……. *(Nr. des zuletzt abgelassenen Zuges)* gesperrt werden ?	
D 21	*Après train numéro ……. (n° du dernier train mis en section), d'accord pour la mise hors service de la voie 953.*	Nach Zug Nummer ……. (Nr. des zuletzt abgelassenen Zuges) mit Sperrung des Gleises 953 einverstanden.	
D 22	*Voie 953 hors service à …… heures.*	Gleis 953 gesperrt um …… Uhr.	

Cas caténaires / Schaltgruppen			
D 24	*La caténaire des cas 224 et 302 peut-elle être mise hors tension en voie 953 ?*	Kann die Oberleitung der Schaltgruppen 224 und 302 im Gleis 953 ausgeschaltet werden?	
D 25	*La caténaire des cas 224 et 302 peut être mise hors tension en voie 953.*	Mit Ausschaltung der Oberleitung der Schaltgruppen 224 und 302 im Gleis 953 einverstanden.	
D 26	*La caténaire des cas 224 et 302 est remise sous tension en voie 953.*	Die Oberleitung der Schaltgruppen 224 und 302 ist wieder eingeschaltet im Gleis 953.	

Remise en service de la voie / Aufheben der Gleissperrung 953			
D 23	*La voie 953 est remise en service à …… heures.*	Sperrung des Gleises 953 aufgehoben um …….. Uhr.	
D23 A	*D'accord. La voie 953 est remise en service à …… heures.*	Einverstanden. Sperrung des Gleises 953 ist aufgehoben um …….. Uhr.	

Si nécessaire / wenn nötig			
D 297	*Transmettre l'autorisation de circulation.*	Erlaubnis wechseln.	
D 298	*Annonce numéro : …….(D20/D23) Non. Attendre.*	Meldung Nummer : …….(D20/D23) Nein. Warten.	
D 299	*Maintenant, prêt pour annonce numéro: …….(D20/D23)*	Jetzt bereit für Meldung Nummer: …….(D20/D23)	

PROCEDURE – VERFAHREN
D 3

MISE HORS SERVICE DE VOIE / GLEISSPERRUNG

avec parcours – sans caténaires / mit Sperrfahrt – ohne Schaltgruppen

953

	Nature de l'annonce	Art der Meldung

Demande de mise hors service de voie 953 Anfrage der Gleissperrung 953			
D 30	*Voie 953 peut-elle être mise hors service après train numéro …….(n° du dernier train mis en section) ?*	Kann Gleis 953 nach Zug Nummer ……. *(Nr. des zuletzt abgelassenen Zuges)* gesperrt werden ?	
D 31	*Après train numéro ……. (n° du dernier train mis en section), d'accord pour la mise hors service de la voie 953.*	Nach Zug Nummer ……. (Nr. des zuletzt abgelassenen Zuges) mit Sperrung des Gleises 953 einverstanden.	
D 32	*Voie 953 hors service à …… heures.*	Gleis 953 gesperrt um …… Uhr.	

Parcours sur voie hors service <u>jusqu'à la frontière</u> sur voie 953 Sperrfahrt <u>bis zur Grenze</u> auf Gleis 953			
D 37	*Annonce de block : Parcours sur voie 953 hors service numéro ……. parti de …….. à …… heures.*	Zugmeldung: Sperrfahrt Nummer …… auf Gleis 953 ab ……..…… um …….Uhr.	
D 38	*Annonce de block : Parcours sur voie 953 hors service numéro …… rentré à…….. à …… heures.*	Zugmeldung: Sperrfahrt Nummer …… auf Gleis 953 in ……..…… um …….Uhr.	

Remise en service de la voie / Ausheben der Gleissperrung 953			
D 33	*La voie 953 est remise en service à …… heures.*	Sperrung des Gleises 953 aufgehoben um …….. Uhr.	
D33 A	*D'accord. La voie 953 est remise en service à …… heures.*	Einverstanden. Sperrung des Gleises 953 ist aufgehoben um …….. Uhr.	

Si nécessaire / wenn nötig			
D 397	*Transmettre l'autorisation de circulation.*	Erlaubnis wechseln.	
D 398	*Annonce numéro :* …….*(D30/D33)* *Non. Attendre.*	Meldung Nummer : …….*(D30/D33)* Nein. Warten.	
D 399	*Maintenant, prêt pour annonce numéro: …….(D30/D33)*	Jetzt bereit für Meldung Nummer: …….*(D30/D33)*	

PROCEDURE – VERFAHREN
D 4

MISE HORS SERVICE DE VOIE / GLEISSPERRUNG

avec parcours – avec caténaires / mit Sperrfahrt – mit Schaltgruppen

953

	Nature de l'annonce	Art der Meldung

Demande de mise hors service de voie 953 Anfrage der Gleissperrung 953			
D 40	*Voie 953 peut-elle être mise hors service après train numéro …….(n° du dernier train mis en section) ?*	Kann Gleis 953 nach Zug Nummer ……. *(Nr. des zuletzt abgelassenen Zuges)* gesperrt werden ?	
D 41	*Après train numéro ……. (n° du dernier train mis en section), d'accord pour la mise hors service de la voie 953.*	Nach Zug Nummer ……. (Nr. des zuletzt abgelassenen Zuges) mit Sperrung des Gleises 953 einverstanden.	
D 42	*Voie 953 hors service à …… heures.*	Gleis 953 gesperrt um …… Uhr.	

Cas caténaires / Schaltgruppen			
D 44	*La caténaire des cas 224 et 302 peut-elle être mise hors tension en voie 953 ?*	Kann die Oberleitung der Schaltgruppen 224 und 302 im Gleis 953 ausgeschaltet werden?	
D 45	*La caténaire des cas 224 et 302 peut être mise hors tension en voie 953.*	Mit Ausschaltung der Oberleitung der Schaltgruppen 224 und 302 im Gleis 953 einverstanden.	
D 46	*La caténaire des cas 224 et 302 est remise sous tension en voie 953.*	Die Oberleitung der Schaltgruppen 224 und 302 ist wieder eingeschaltet im Gleis 953.	

Parcours sur voie hors service jusqu'à la frontière sur voie 953 Sperrfahrt bis zur Grenze auf Gleis 953			
D 47	*Annonce de block :* *Parcours sur voie 953 hors service numéro ……. parti de …….. à …… heures.*	Zugmeldung: Sperrfahrt Nummer …… auf Gleis 953 ab ……..…… um …….Uhr.	
D 48	*Annonce de block :* *Parcours sur voie 953 hors service numéro ……. rentré à…….. à …… heures.*	Zugmeldung: Sperrfahrt Nummer …… auf Gleis 953 in ……..…… um …….Uhr.	

Remise en service de la voie / Ausheben der Gleissperrung 953			
D 43	*La voie 953 est remise en service à …… heures.*	Sperrung des Gleises 953 aufgehoben um …….. Uhr.	
D43 A	*D'accord. La voie 953 est remise en service à …… heures.*	Einverstanden. Sperrung des Gleises 953 ist aufgehoben um …….. Uhr.	

Si nécessaire / wenn nötig			
D 497	*Transmettre l'autorisation de circulation.*	Erlaubnis wechseln.	
D 498	*Annonce numéro :* *…….(D40/D43)* *Non. Attendre.*	Meldung Nummer : *…….(D40/D43)* Nein. Warten.	
D 499	*Maintenant, prêt pour annonce numéro: …….(D40/D43)*	Jetzt bereit für Meldung Nummer: *…….(D40/D43)*	

Mise hors service de la voie 953 <u>via voie TE</u>
Sperren des Gleises 953 <u>über LÜ Gleis</u>

Sans *parcours* **Ohne** Sperrfahrt		***Avec*** *parcours* **Mit** Sperrfahrt	
Sans *application des cas* ***caténaires*** **Ohne** Anwenden von **Schaltgruppen**	***Avec*** *application des cas* ***caténaires*** **Mit** Anwenden von **Schaltgruppen**	***Sans*** *application des cas* ***caténaires*** **Ohne** Anwenden von **Schaltgruppen**	***Avec*** *application des cas* ***caténaires*** **Mit** Anwenden von **Schaltgruppen**
Procédure Verfahren **E 1**	*Procédure* Verfahren **E 2**	*Procédure* Verfahren **E 3**	*Procédure* Verfahren **E 4**

PROCEDURE – VERFAHREN
E 1

MISE HORS SERVICE DE VOIE / GLEISSPERRUNG

sans parcours – sans caténaires / ohne Sperrfahrt – ohne Schaltgruppen

953
via voie TE – über LÜ-Gleis

	Nature de l'annonce	Art der Meldung

Demande de mise hors service de voie 954 Anfrage der Gleissperrung 954			
E 10	*Voie 954 peut-elle être mise hors service après train numéro …….(n° du dernier train mis en section) ?*	Kann Gleis 954 nach Zug Nummer ……. *(Nr. des zuletzt abgelassenen Zuges)* gesperrt werden ?	
E 11	*Après train numéro ……. (n° du dernier train mis en section), d'accord pour la mise hors service de la voie 954.*	Nach Zug Nummer ……. (Nr. des zuletzt abgelassenen Zuges) mit Sperrung des Gleises 954 einverstanden.	
E 12	*Voie 954 hors service à …… heures.*	Gleis 954 gesperrt um …… Uhr.	

Demande de mise hors service de voie 953 via voie TE Anfrage der Gleissperrung 953 über Lü-Gleis			
E 13	*Voie 953 via voie TE peut-elle être mise hors service après train numéro …….(n° du dernier train mis en section) ?*	Kann Gleis 953 über Lü-Gleis nach Zug Nummer ……. *(Nr. des zuletzt abgelassenen Zuges)* gesperrt werden ?	
E 14	*Après train numéro ……. (n° du dernier train mis en section), d'accord pour la mise hors service de la voie 953 via voie TE.*	Nach Zug Nummer ……. (Nr. des zuletzt abgelassenen Zuges) mit Sperrung des Gleises 953 über Lü-Gleis einverstanden.	
E 15	*Voie 953 via voie TE hors service à …… heures.*	Gleis 953 über Lü-Gleis gesperrt um …… Uhr.	

Remise en service de la voie 953 via voie TE / Aufheben der Gleissperrung 953 über Lü-Gleis			
E 16	*La voie 953 via voie TE est remise en service à …… heures.*	Sperrung des Gleises 953 über Lü-Gleis aufgehoben um …….. Uhr.	
E 16 A	*D'accord. La voie 953 via voie TE est remise en service à …… heures.*	Einverstanden. Sperrung des Gleises 953 über Lü-Gleis ist aufgehoben um …….. Uhr.	

Remise en service de la voie / Aufheben der Gleissperrung 954			
E 17	*La voie 954 est remise en service à …… heures.*	Sperrung des Gleises 954 aufgehoben um …….. Uhr.	
E 17 A	*D'accord. La voie 954 est remise en service à …… heures.*	Einverstanden. Sperrung des Gleises 954 ist aufgehoben um …….. Uhr.	

Si nécessaire / wenn nötig			
E 197	*Transmettre l'autorisation de circulation.*	Erlaubnis wechseln.	
E 198	*Annonce numéro : ……..(E10/E13/E16/E17) Non. Attendre.*	Meldung Nummer : ……..(E10/E13/E16/E17) Nein. Warten.	
E 199	*Maintenant, prêt pour annonce numéro: ……..(E10/E13/E16/E17)*	Jetzt bereit für Meldung Nummer: ……..(E10/E13/E16/E17)	

PROCEDURE – VERFAHREN
E 2

MISE HORS SERVICE DE VOIE / GLEISSPERRUNG

sans parcours – avec caténaires / ohne Sperrfahrt – mit Schaltgruppen

953
via voie TE – über LÜ Gleis

	Nature de l'annonce	Art der Meldung

Demande de mise hors service de voie 954 Anfrage der Gleissperrung 954			
E 20	*Voie 954 peut-elle être mise hors service après train numéro …….(n° du dernier train mis en section) ?*	Kann Gleis 954 nach Zug Nummer ……. *(Nr. des zuletzt abgelassenen Zuges)* gesperrt werden ?	
E 21	*Après train numéro ……. (n° du dernier train mis en section), d'accord pour la mise hors service de la voie 954.*	Nach Zug Nummer ……. (Nr. des zuletzt abgelassenen Zuges) mit Sperrung des Gleises 954 einverstanden.	
E 22	*Voie 954 hors service à …… heures.*	Gleis 954 gesperrt um …… Uhr.	

Demande de mise hors service de voie 953 via voie TE Anfrage der Gleissperrung 953 über Lü-Gleis			
E 23	*Voie 953 via voie TE peut-elle être mise hors service après train numéro …….(n° du dernier train mis en section) ?*	Kann Gleis 953 über Lü-Gleis nach Zug Nummer ……. *(Nr. des zuletzt abgelassenen Zuges)* gesperrt werden ?	
E 24	*Après train numéro ……. (n° du dernier train mis en section), d'accord pour la mise hors service de la voie 953 via voie TE.*	Nach Zug Nummer ……. (Nr. des zuletzt abgelassenen Zuges) mit Sperrung des Gleises 953 über Lü-Gleis einverstanden.	
E 25	*Voie 953 via voie TE hors service à …… heures.*	Gleis 953 über Lü-Gleis gesperrt um …… Uhr.	

Cas caténaires / Schaltgruppen			
E 250	*La caténaire des cas 224 et 302 peut-elle être mise hors tension en voie 953 ?*	Kann die Oberleitung der Schalt-gruppen 224 und 302 im Gleis 953 ausgeschaltet werden?	
E 251	*La caténaire des cas 224 et 302 peut être mise hors tension en voie 953.*	Mit Ausschaltung der Oberleitung der Schaltgruppen 224 und 302 im Gleis 953 einverstanden.	
E 252	*La caténaire des cas 224 et 302 est remise sous tension en voie 953.*	Die Oberleitung der Schalt-gruppen 224 und 302 ist wieder eingeschaltet im Gleis 953.	

Remise en service de la voie 953 via voie TE / Aufheben der Gleissperrung 953 über Lü-Gleis			
E 26	*La voie 953 via voie TE est remise en service à …… heures.*	Sperrung des Gleises 953 über Lü-Gleis aufgehoben um …….. Uhr.	
E 26 A	*D'accord. La voie 953 via voie TE est remise en service à …… heures.*	Einverstanden. Sperrung des Gleises 953 über Lü-Gleis ist aufgehoben um …….. Uhr.	

Remise en service de la voie / Aufheben der Gleissperrung 954			
E 27	*La voie 954 est remise en service à …… heures.*	Sperrung des Gleises 954 aufgehoben um …….. Uhr.	
E 27 A	*D'accord. La voie 954 est remise en service à …… heures.*	Einverstanden. Sperrung des Gleises 954 ist aufgehoben um …….. Uhr.	

Si nécessaire / wenn nötig			
E 297	*Transmettre l'autorisation de circulation.*	Erlaubnis wechseln.	
E 298	*Annonce numéro : ……..(E20/E23/E26/E27) Non. Attendre.*	Meldung Nummer : ……..(E20/E23/E26/E27) Nein. Warten.	
E 299	*Maintenant, prêt pour annonce numéro: ……..(E20/E23/E26/E27)*	Jetzt bereit für Meldung Nummer: ……..(E20/E23/E26/E27)	

PROCEDURE – VERFAHREN
E 3

MISE HORS SERVICE DE VOIE / GLEISSPERRUNG

avec parcours – sans caténaires / mit Sperrfahrt – ohne Schaltgruppen

953
via voie TE – über LÜ Gleis

	Nature de l'annonce	Art der Meldung

Demande de mise hors service de voie 954 Anfrage der Gleissperrung 954			
E 30	*Voie 954 peut-elle être mise hors service après train numéro …….(n° du dernier train mis en section) ?*	Kann Gleis 954 nach Zug Nummer ……. *(Nr. des zuletzt abgelassenen Zuges)* gesperrt werden ?	
E 31	*Après train numéro ……. (n° du dernier train mis en section), d'accord pour la mise hors service de la voie 954.*	Nach Zug Nummer ……. (Nr. des zuletzt abgelassenen Zuges) mit Sperrung des Gleises 954 einverstanden.	
E 32	*Voie 954 hors service à …… heures.*	Gleis 954 gesperrt um …… Uhr.	

Demande de mise hors service de voie 953 via voie TE Anfrage der Gleissperrung 953 über Lü-Gleis			
E 33	*Voie 953 via voie TE peut-elle être mise hors service après train numéro …….(n° du dernier train mis en section) ?*	Kann Gleis 953 über Lü-Gleis nach Zug Nummer ……. *(Nr. des zuletzt abgelassenen Zuges)* gesperrt werden ?	
E 34	*Après train numéro ……. (n° du dernier train mis en section), d'accord pour la mise hors service de la voie 953 via voie TE.*	Nach Zug Nummer ……. (Nr. des zuletzt abgelassenen Zuges) mit Sperrung des Gleises 953 über Lü-Gleis einverstanden.	
E 35	*Voie 953 via voie TE hors service à …… heures.*	Gleis 953 über Lü-Gleis gesperrt um …… Uhr.	

Parcours sur voie hors service jusqu'à la frontière sur voie 953 via voie TE Sperrfahrt bis zur Grenze auf Gleis 953 über Lü-Gleis			
E 38	*Annonce de block :* *Parcours sur voie 953 via voie TE hors service numéro ……. parti de ……. à …… heures.*	Zugmeldung: Sperrfahrt Nummer …… auf Gleis 953 über Lü-Gleis ab ……..…… um …….Uhr.	
E 39	*Annonce de block :* *Parcours sur voie 953 via voie TE hors service numéro ……. rentré à……. à …… heures.*	Zugmeldung: Sperrfahrt Nummer …… auf Gleis 953 über Lü-Gleis in ……..…… um …….Uhr.	

Remise en service de la voie 953 via voie TE / Aufheben der Gleissperrung 953 über Lü-Gleis			
E 36	*La voie 953 via voie TE est remise en service à …… heures.*	Sperrung des Gleises 953 über Lü-Gleis aufgehoben um …….. Uhr.	
E 36 A	*D'accord. La voie 953 via voie TE est remise en service à …… heures.*	Einverstanden. Sperrung des Gleises 953 über Lü-Gleis ist aufgehoben um …….. Uhr.	

Remise en service de la voie / Aufheben der Gleissperrung 954			
E 37	*La voie 954 est remise en service à …… heures.*	Sperrung des Gleises 954 aufgehoben um …….. Uhr.	
E 37 A	*D'accord. La voie 954 est remise en service à …… heures.*	Einverstanden. Sperrung des Gleises 954 ist aufgehoben um …….. Uhr.	

Si nécessaire / wenn nötig			
E 397	*Transmettre l'autorisation de circulation.*	Erlaubnis wechseln.	
E 398	*Annonce numéro :* *……..(E30/E33/E36/E37)* *Non. Attendre.*	Meldung Nummer : *……..(E30/E33/E36/E37)* Nein. Warten.	
E 399	*Maintenant, prêt pour annonce numéro: ……..(E30/E33/E36/E37)*	Jetzt bereit für Meldung Nummer: *……..(E30/E33/E36/E37)*	

PROCEDURE – VERFAHREN
E 4

MISE HORS SERVICE DE VOIE / GLEISSPERRUNG

avec parcours – avec caténaires / mit Sperrfahrt – mit Schaltgruppen

953
via voie TE – über LÜ Gleis

	Nature de l'annonce	Art der Meldung

Demande de mise hors service de voie 954 Anfrage der Gleissperrung 954			
E 40	*Voie 954 peut-elle être mise hors service après train numéro …….(n° du dernier train mis en section) ?*	Kann Gleis 954 nach Zug Nummer ……. *(Nr. des zuletzt abgelassenen Zuges)* gesperrt werden ?	
E 41	*Après train numéro ……. (n° du dernier train mis en section), d'accord pour la mise hors service de la voie 954.*	Nach Zug Nummer ……. (Nr. des zuletzt abgelassenen Zuges) mit Sperrung des Gleises 954 einverstanden.	
E 42	*Voie 954 hors service à …… heures.*	Gleis 954 gesperrt um …… Uhr.	

Demande de mise hors service de voie 953 via voie TE Anfrage der Gleissperrung 953 über Lü-Gleis			
E 43	*Voie 953 via voie TE peut-elle être mise hors service après train numéro …….(n° du dernier train mis en section) ?*	Kann Gleis 953 über Lü-Gleis nach Zug Nummer ……. *(Nr. des zuletzt abgelassenen Zuges)* gesperrt werden ?	
E 44	*Après train numéro ……. (n° du dernier train mis en section), d'accord pour la mise hors service de la voie 953 via voie TE.*	Nach Zug Nummer ……. (Nr. des zuletzt abgelassenen Zuges) mit Sperrung des Gleises 953 über Lü-Gleis einverstanden.	
E 45	*Voie 953 via voie TE hors service à …… heures.*	Gleis 953 über Lü-Gleis gesperrt um …… Uhr.	

Cas caténaires / Schaltgruppen			
E 450	*La caténaire des cas 224 et 302 peut-elle être mise hors tension en voie 953 ?*	Kann die Oberleitung der Schaltgruppen 224 und 302 im Gleis 953 ausgeschaltet werden?	
E 451	*La caténaire des cas 224 et 302 peut être mise hors tension en voie 953.*	Mit Ausschaltung der Oberleitung der Schaltgruppen 224 und 302 im Gleis 953 einverstanden.	
E 452	*La caténaire des cas 224 und 302 est remise sous tension en voie 953.*	Die Oberleitung der Schaltgruppen 224 und 302 ist wieder eingeschaltet im Gleis 953.	

Parcours sur voie hors service jusqu'à la frontière sur voie 953 via voie TE Sperrfahrt bis zur Grenze auf Gleis 953 über Lü-Gleis			
E 48	*Annonce de block :* *Parcours sur voie 953 hors service via voie TE numéro ……. parti de …… à …… heures.*	Zugmeldung: Sperrfahrt Nummer …… auf Gleis 953 über Lü-GLeis ab ……..…… um …….Uhr.	
E 49	*Annonce de block :* *Parcours sur voie 953 hors service via voie TE numéro ……. rentré à…… à …… heures.*	Zugmeldung: Sperrfahrt Nummer …… auf Gleis 953 über Lü-Gleis in ……..…… um …….Uhr.	

Remise en service de la voie 953 via voie TE / Aufheben der Gleissperrung 953 über Lü-Gleis			
E 46	*La voie 953 via voie TE est remise en service à …… heures.*	Sperrung des Gleises 953 über Lü-Gleis aufgehoben um …….. Uhr.	
E 46 A	*D'accord. La voie 953 via voie TE est remise en service à …… heures.*	Einverstanden. Sperrung des Gleises 953 über Lü-Gleis aufgehoben um …….. Uhr.	

Remise en service de la voie / Aufheben der Gleissperrung 954			
E 47	*La voie 954 est remise en service à …… heures.*	Sperrung des Gleises 954 aufgehoben um …….. Uhr.	
E 47 A	*D'accord. La voie 954 est remise en service à …… heures.*	Einverstanden. Sperrung des Gleises 954 ist aufgehoben um …….. Uhr.	

Si nécessaire / wenn nötig			
E 497	*Transmettre l'autorisation de circulation.*	Erlaubnis wechseln.	
E 498	*Annonce numéro : ……..(E40/E43/E46/E47) Non. Attendre.*	Meldung Nummer : ……..(E40/E43/E46/E47) Nein. Warten.	
E 499	*Maintenant, prêt pour annonce numéro: ……..(E40/E43/E46/E47)*	Jetzt bereit für Meldung Nummer: ……..(E40/E43/E46/E47)	

1	2	3	4
Lfd. Nr. N° d'ordre	Art der Meldung Nature de l'annonce	Deutscher Text Texte allemand	Französischer Text Texte français
Züge mit Lademaßüberschreitung (Lü), die das Lü-Gleis befahren **Art: 4.4** **Trains avec transport dépassant le gabarit de chargement (TE), circulant par la voie TE** **Chap : 4.4**			
F 0 Foxtrot - Null/zéro	Anfrage laut Verfahren F1 oder F2 Demande suivant procédure F1 ou F2.	***Zum Absenden einer LÜ Sendung über LÜ Gleis, bitte Verfahren ….. (F1/F2) vorbereiten.***	***Pour la circulation d'un train avec transport exceptionnel via la voie TE, veuillez préparer procédure …… (F1/F2)***
Remarque: ***F 1 = TE via voie TE de Aachen West à Montzen*** ***F 2 = TE via voie TE de Montzen à Aachen West*** ***Bemerkung:*** ***F 1 = Lü via Lü-Gleis von Aachen West nach Montzen*** ***F 2 = Lü via Lü-Gleis von Montzen nach Aachen West***			

FICHE – VERFAHRENSBLATT
F 1

CIRCULATION D'UN T.E. VIA LA VOIE T.E.
AUßERGEWÖHNLICHE SENDUNG ÜBER LÜ-GLEIS de / von AACHEN WEST vers/nach MONTZEN

ATTENTION :
S'il y a déjà des travaux *sur la voie 954 avant la circulation du TE par la voie TE, il faut remettre la voie 954 en service puis la mettre hors service pour les besoins de l'exploitation !*

ACHTUNG :
Finden bereits Arbeiten auf Gleis 954 statt bevor die Lü Sendung über das Lü-Gleis verkehrt, muss die Sperrung des Gleises 954 aufgehoben werden um dann das Gleis für betriebliche Zwecke wieder zu sperren !

	Nature de l'annonce	Art der Meldung

Accord préalable - Vorausgehende Zustimmung			
F1A	*Le train numéro …… avec TE …… (catégorie) peut-il être expédié de Aachen West vers Montzen via la voie TE ?*	Darf Zug Nummer …… mit Lü …… (DB Kategorie) von Aachen West nach Montzen über Lü-Gleis durchgeführt werden ?	
F1B	*Oui, le train numéro ……. avec TE……. (catégorie) peut être expédié via la voie TE vers Montzen.*	Ja, Zug Nummer …… mit Lü …… (DB Kategorie) darf nach Montzen über Lü-Gleis durchgeführt werden.	
F1C	*Annonce numéro F1A. Non. Attendre.*	Meldung Nr F1A. Nein. Warten	

Demande de mise hors service de voie 954 : toujours par Aachen West Anfrage der Gleissperrung 954 : immer durch Aachen West			
F 10	*Voie 954, peut-elle être mise hors service pour TE via la voie TE après train numéro …. (n° du dernier train mis en section) ?*	Kann Gleis 954 nach Zug Nummer …. (Nr des zuletzt gefahrenen Zuges) für Lü-Sendung über Lü-Gleis gesperrt werden ?	
F 11	*Après train numéro …. (n° du dernier train mis en section) d'accord pour mise hors service de la voie 954 pour TE via la voie TE*	Nach Zug Nummer …. (Nr des zuletzt gefahrenen Zuges) mit Sperrung des Gleises 954 für Lü Sendung über Lü-Gleis einverstanden.	
F 12	*Voie 954 mise hors service pour TE via la voie TE à …. heures.*	Gleis 954 für Lü Sendung über Lü-Gleis gesperrt um …. Uhr.	

Annonces de block Zugmeldungen			
F 16	*Annonce de block: Acceptez-vous train numéro …. avec TE …. (catégorie) par la voie TE ?*	Zugmeldung: Wird Zug Nummer …. mit Lü ….. (DB Kategorie) über Lü-Gleis angenommen?	
F 17	*Train numéro …. avec TE …. (catégorie) par la voie TE – OUI.*	Zug Nummer …. mit Lü ….. (DB Kategorie) über Lü-Gleis – JA.	
F 18	*Annonce de block: Train numéro …. avec TE …. (catégorie) par la voie TE parti à …… heures.*	Zugmeldung: Zug Nummer …. mit Lü ….. (DB Kategorie) über Lü-Gleis ab um ….. Uhr.	

Remise en service de la voie / Aufheben der Gleissperrung 954			
F 19	*La voie 954 est remise en service à …… heures.*	Sperrung des Gleises 954 aufgehoben um …….. Uhr.	

Si nécessaire / wenn nötig			
F 197	*Transmettre l'autorisation de circulation.*	Erlaubnis wechseln.	
F 198	*Annonce numéro : ……. (F10)* *Non. Attendre.*	Meldung Nummer : …… *(F10)* Nein. Warten.	
F 199	*Maintenant, prêt pour annonce numéro: …….. (F10)*	Jetzt bereit für Meldung Nummer: …… *(F10)*	

FICHE – VERFAHRENSBLATT
F 2

CIRCULATION D'UN T.E. VIA LA VOIE T.E.
AUßERGEWÖHNLICHE SENDUNG ÜBER LÜ-GLEIS
de / von MONTZEN
vers/nach AACHEN WEST

***ATTENTION* :**
S'il y a déjà des travaux *sur la voie 954 avant la circulation du TE par la voie TE, il faut remettre la voie 954 en service puis la mettre hors service pour les besoins de l'exploitation !*

ACHTUNG :
Finden bereits Arbeiten auf Gleis 954 statt bevor die Lü Sendung über das Lü-Gleis verkehrt, muss die Sperrung des Gleises 954 aufgehoben werden um dann das Gleis für betriebliche Zwecke wieder zu sperren !

	Nature de l'annonce	Art der Meldung

Accord préalable - Vorausgehende Zustimmung			
F2A	*Le train numéro …… avec TE …… (catégorie) peut-il être expédié de Montzen vers Aachen West via la voie TE ?*	Darf Zug Nummer …… mit Lü …… (DB Kategorie) von Montzen nach Aachen West über Lü-Gleis durchgeführt werden ?	
F2B	*Oui, le train numéro ……. avec TE …… (catégorie) peut être expédié via la voie TE vers Aachen West.*	Ja, Zug Nummer …… mit Lü …… (DB Kategorie) darf nach Aachen West durchgeführt werden über Lü-Gleis.	
F2C	*Annonce numéro F2A. Non. Attendre.*	Meldung Nr F2A. Nein. Warten	

Demande de mise hors service de voie 954 : <u>toujours</u> par Aachen West Anfrage der Gleissperrung 954 : <u>immer</u> durch Aachen West			
F 20	*Voie 954, peut-elle être mise hors service pour TE via la voie TE après train numéro …. (n° du dernier train mis en section) ?*	Kann Gleis 954 nach Zug Nummer …. (Nr des zuletzt gefahrenen Zuges) für Lü-Sendung über Lü-Gleis gesperrt werden ?	
F 21	*Après train numéro …. (n° du dernier train mis en section) d'accord pour mise hors service de la voie 954 pour TE via la voie TE*	Nach Zug Nummer …. (Nr des zuletzt gefahrenen Zuges) mit Sperrung des Gleises 954 für Lü Sendung über Lü-Gleis einverstanden.	
F 22	*Voie 954 mise hors service pour TE via la voie TE à …. heures.*	Gleis 954 für Lü Sendung über Lü-Gleis gesperrt um …. Uhr.	

Annonces de block Zugmeldungen			
F 26	*Annonce de block: Acceptez-vous train numéro …. avec TE …. (catégorie) à contre-voie via la voie TE ?*	Zugmeldung: Wird Zug Nummer …. mit Lü ….. (DB Kategorie) auf Gegengleis über Lü-Gleis angenommen?	
F 27	*Train numéro …. avec TE …. (catégorie) à contre-voie via la voie TE – OUI.*	Zug Nummer …. mit Lü ….. (DB Kategorie) auf Gegengleis über Lü-Gleis – JA.	
F 28	*Annonce de block: Train numéro …. avec TE …. (catégorie) à contre-voie via la voie TE parti à …… heures.*	Zugmeldung: Zug Nummer …. mit Lü ….. (DB Kategorie) auf Gegengleis über Lü-Gleis ab um ….. Uhr.	

Remise en service de la voie / Aufheben der Gleissperrung 954			
F 29	*La voie 954 est remise en service à …… heures.*	Sperrung des Gleises 954 aufgehoben um …….. Uhr.	

Si nécessaire / wenn nötig			
F 297	*Transmettre l'autorisation de circulation.*	Erlaubnis wechseln.	
F 298	*Annonce numéro : ……* *(F20)* *Non. Attendre.*	Meldung Nummer : …… *(F20)* Nein. Warten.	
F 299	*Maintenant, prêt pour annonce numéro: …….. (F20)*	Jetzt bereit für Meldung Nummer: …… *(F20)*	

B e s c h r e i b u n g

der Einrichtung für das wechselweise Befahren der beiden Streckengleise "954" und "953" zwischen den Überleitstellen Botzelaer (Infrabel) und Gemmenich (DB) in Richtung und Gegenrichtung

1 Allgemeine Grundsätze

1.1 Die Grenzstrecke Montzen - Aachen West wird zweigleisig betrieben. Die Blockstrecke zwischen Botzelaer und Gemmenich wird als Gleis "954", die Blockstrecke zwischen Gemmenich und Botzelaer als Gleis "953" bezeichnet. Die Überleitstelle (Üst) Botzelaer wird vom Régulateur Montzen im Block 44, Liège, ferngesteuert. Die Üst Gemmenich sowie die Blocksignale 328 und 348 und die Weichen 314 und 315 des Lü-Gleises werden vom Bahnhof Aachen West ferngestellt.
Die blocktechnischen Anlagen bei Botzelaer sind nach dem Infrabelsystem Typ BSRM ausgebildet.
Üst Gemmenich (Aachen West) und die blocktechnischen Abhängigkeiten zwischen den Überleitstellen Gemmenich und Botzelaer sind nach Siemens-Blocktechnik Sb 59 hergestellt. Die Blockanlagen von Infrabel und der DB sind gemeinsam in einer Loge (Schalthaus) in Botzelaer untergebracht.
Die Blocksignale der Überleitstellen, mit denen das Befahren der Blockstrecken (Gleis 954 und Gleis 953) in der der Fahrerlaubnis entgegengesetzten Richtung zugelassen werden, sind gesperrt.
Die Fahrerlaubnis (Grundstellung) für den Regelbetrieb hat
- für Gleis 954 der Régulateur Montzen im Block 44, Liège,
- für Gleis 953 der Bahnhof Aachen West.

1.2 Vor Befahren einer der beiden Blockstrecken in der entgegengesetzten Richtung muss die Fahrerlaubnis gewechselt werden.

1.3 Die Erlaubniserteilung für den Fahrtrichtungswechsel auf eine der Blockstrecken ist von folgenden Bedingungen abhängig:

1.3.1 Die Überleitstelle, welche vor dem Richtungswechsel Züge in die betreffende Blockstrecke abgelassen hat, sperrt ihre Blocksignale in diese Blockstrecke durch die Abgabe der Erlaubnis, Züge in der entgegengesetzten Richtung abzulassen.

1.3.2 Die in der entgegengesetzten Richtung zu befahrende Blockstrecke muss zwischen den Überleitstellen Botzelaer und Gemmenich vollständig frei sein, und es darf keine Störung vorliegen.

1.3.3 Das Fahren in der Gegenrichtung darf in der anderen Blockstrecke nicht schon eingerichtet sein.

1.3.4 Es darf keine Fahrstraße in das Gleis eingestellt sein, für das die Zustimmung zur Fahrt in der entgegengesetzten Richtung abgegeben werden soll.

1.4 Fahrten über das Lü-Gleis

1.4.1 Fahrstraßen über das Lü-Gleis können vom Fdl Aachen West nur eingestellt werden, wenn vorher signaltechnisch auf das Lü-Gleis umgeschaltet worden ist.
Bevor der Fdl Aachen West auf das Lü-Gleis umschalten kann, müssen folgende Voraussetzungen erfüllt sein:
- Gleise 954 und Gleis 953 müssen zwischen Üst Botzelaer und Üst Gemmenich frei sein,
- es darf keine Fahrstraße zwischen Üst Botzelaer und Üst Gemmenich eingestellt sein und
- die Erlaubnis für Gleis 954 und für Gleis 953 muss sich beim Bahnhof Aachen West befinden.

1.4.2 Nach dem Umschalten auf das Lü-Gleis sind zwischen Üst Gemmenich und Üst Botzelaer bis zum Zurückschalten (auf die Regelfahrspur Aachen West - Montzen) nur noch Fahrten auf dem Gleis 953 über das Lü-Gleis möglich. Die Erlaubnis für Gleis 954 kann nicht mehr gewechselt werden.

1.4.3 Bevor der Fdl Aachen West wieder auf die Regelfahrspur zurückschalten kann, müssen folgende Voraussetzungen erfüllt sein:
- Gleis 954 und Gleis 953 müssen zwischen Üst Botzelaer und Üst Gemmenich frei sein,
- es darf keine Fahrstraße zwischen Üst Botzelaer und Üst Gemmenich eingestellt sein und
- die Erlaubnis für Gleis 953 muss sich beim Bahnhof Aachen West befinden.

2 Erlaubnismelder und Schauzeichen

2.1 Auf dem Stellwerk im Bahnhof Aachen West (DB-System)

2.1.1 Erlaubnistasten
Die für jede der beiden Blockstrecken (Gleis 954 und 953) vorhandene Erlaubnisabgabetaste (EaT) wird in Verbindung mit der Erlaubnisabgabegruppentaste (EaGT) bedient, wenn die Fahrerlaubnis gewechselt werden soll.
Die Ausfahrsperre wird mit der Fahrstraßeneinstellung angeschaltet und erlischt, wenn der Zug ordnungsgemäß zurückgeblockt hat.

2.1.2 Schauzeichen
Für jede der beiden Blockstrecken sind als Schauzeichen (Erlaubnismelder) vorhanden:
1 Erlaubnisabgabemelder (Pfeil),
1 Erlaubnisempfangsmelder (Pfeil),
1 Ausfahrsperrenmelder.

Mit der Erlaubnisabgabe leuchtet der Erlaubnisabgabemelder gelb und der Erlaubnisempfangsmelder ist dunkel.
Bei Erlaubnisempfang wechselt die Ausleuchtung der Erlaubnismelder.

Der Ausfahrsperrenmelder leuchtet stets blau beim Einstellen einer Zugfahrstraße auf. Der Ausfahrsperrenmelder (ASpM) erlischt wieder (dunkel), wenn nach dem Freiwerden des Blockabschnittes das Folgesignal die Haltstellung zeigt.

2.2 Auf dem Stellwerk Montzen im Block 44, Liège, das die Üst Blotzelaer bedient

2.2.1 BSRM-System Infrabel = die Erlaubnis nach Aachen West abgeben

ESTW Funktion „CVT“
Die ESTW Funktion „CVT“ dient zur Erlaubniserteilung ab dem Signal T-Q44 für die Fahrtrichtungsänderung auf Gleis 954, um Fahrten in der Gegenrichtung von Gemmenich nach Botzelaer auszuführen.

ESTW Funktion „VNS“
Die ESTW Funktion „VNS“ dient zur Erlaubniserteilung ab dem Signal TX-Q44 für die Fahrtrichtungsänderung auf Gleis 953, um Fahrten auf dem Regelgleis von Gemmenich nach Botzelaer auszuführen.

2.2.2 Schauzeichen des BSRM-Systems am Detailbildschirm von Montzen im Block 44, Liège

Folgende Schauzeichen sind abgebildet:

2.2.2.1 Richtungsanzeiger (Pfeil) und Schauzeichen "VNS" oder "CVT"

Richtungsanzeiger (Pfeil) und Schauzeichen "VNS" oder "CVT" auf Gleis 954

- Wenn der Richtungsanzeiger (Pfeil) in Richtung Aachen West zeigt und das Schauzeichen „VNS“ weiß leuchtet, so besitzt der Régulateur Montzen im Block 44, Liège, die Fahrerlaubnis, Züge von Botzelaer nach Gemmenich zu fahren. Leuchtet das Schauzeichen „VNS“ rot, ist das „VNSz“ Verfahren im Stellwerk Montzen im Block 44, Liège, nicht beendet.

- Wenn der Richtungsanzeiger (Pfeil) in Richtung des Signals T-Q 44 zeigt und das Schauzeichen „CVT“ weiß leuchtet, so besitzt Aachen West die Fahrerlaubnis, Züge von Gemmenich nach Botzelaer zu fahren. Leuchtet das Schauzeichen „CVT“ rot, ist das „CVTz“ Verfahren im Stellwerk Montzen im Block 44, Liège, nicht beendet.

Richtungsanzeiger (Pfeil) und Schauzeichen "VNS" oder "CVT" auf Gleis 953

- Wenn der Richtungsanzeiger (Pfeil) in Richtung des Signals TX-Q44 zeigt und das Schauzeichen „VNS“ weiß leuchtet, so besitzt Aachen West die Fahrerlaubnis, Züge von Gemmenich nach Botzelaer zu fahren. Leuchtet das Schauzeichen „VNS“ rot, ist das Verfahren „VNSz“ im Stellwerk Montzen im Block 44, Liège, noch nicht beendet.

- Wenn der Richtungsanzeiger (Pfeil) in Richtung Aachen West zeigt und das Schauzeichen „CVT“ weiß leuchtet, so besitzt der Régulateur Montzen im Block 44, Liège, die Fahrerlaubnis, Züge von Botzelaer nach Gemmenich zu fahren. Leuchtet das Schauzeichen „CVT“ rot auf, ist das „CVTz“ Verfahren im Stellwerk Montzen im Block 44, Liège, noch nicht beendet.

2.2.2.2 Die Schauzeichen für die Strecken (Gleisstromkreise) zwischen den Signalen T-Q44 / TX-Q44 und den Signalen 328 / 348 zeigen, die für jedes der Gleise 954 und 953 "Gleis frei" (Schauzeichen weiß) oder "Gleis besetzt" (Schauzeichen rot) an.

Die Anzeige "Gleis frei" (Schauzeichen weiß) ist notwendig, um die Erlaubnis zur Fahrtrichtungsänderung abgeben zu können.

Das Schauzeichen ist weiß, wenn der Streckenabschnitt zwischen den Signalen T-Q44 / TX-Q44 und den Signalen 328 / 348 frei ist.

Das Schauzeichen ist rot, wenn die Prüfung auf Freisein des Streckenabschnittes zwischen den Signalen T-Q44 / TX-Q44 und den Signalen 328 / 348 fehlt.

2.2.2.3 Schauzeichen IR
Für jede der beiden Blockstrecken (Gleis 954 und 953) ist ein Schauzeichen IR, der die Grundstellung des Blocks angibt, vorhanden. Das Schauzeichen IR ist bei vorhandener Fahrerlaubnis im Stellwerk Montzen im Block 44, Liège, weiß. Dies gilt als Voraussetzung, um eine Fahrstraße in das erlaubte Gleis einzustellen.

2.2.2.4 Schauzeichen BSR
Für jede der beiden Blockstrecken (Gleis 954 und Gleis 953) ist ein Schauzeichen BSR (entspricht DB-Ausfahrsperrmelder), der die Sperrfunktion des Stellwerks Montzen im Block 44, Liège, angibt, vorhanden. Das Schauzeichen BSR leuchtet bei wirksamer Blocksperrung (DB) rot (DB-Ausfahrsperrmelder blau), sonst ist er dunkel.

2.2.2.5 Schauzeichen K DB
Für jede der beiden Blockstrecken (Gleis 954 und 953) ist ein K DB-Schauzeichen vorhanden.
Das K DB-Schauzeichen
- zeigt weißes Licht, wenn die Ausfahrstraße eingestellt ist und die Blockeinrichtung der DB nicht ordnungsgemäß arbeitet,
- ist dunkel, wenn keine Ausfahrstraße eingestellt ist oder der Zug in den Blockabschnitt ausgefahren ist,
- zeigt braunes Licht, wenn die Ausfahrstraße eingestellt und die Blocksperrung der DB nicht wirksam wurde,

3 Hilfseinrichtungen

3.1 Um bei einer Störung in der Erlaubniswechsel-Einrichtung des BSRM-Systems dennoch den Erlaubniswechsel vornehmen zu können, sind Hilfseinrichtungen vorhanden.

3.1.1 Für jedes der beiden Geise 954 und 953, verfügt der Régulateur Montzen im Block 44, Liège, über Hilfsfunktionen die, im Falle einer Störung, automatisch vom ESTW gestartet wird, sofern der Regulateur die Sicherheitsprüfung richtig beantwortet.
Diese Hilfsfunktionen dienen dazu, einer die Erlaubnisabgabe verhindernde Gleisstromkreisstörung oder eine nicht durch Aachen West erhaltende Fahrerlaubnis, abzuhelfen.

3.2 Um bei einer Störung in der Blockeinrichtung in Aachen West die Grundstellung herzustellen, gibt es die ESTW Funktion "NBSR“ für beide Gleise

3.2.1 Die ESTW Funktion "NBSR entspricht in ihrer Wirkung der deutschen Blockgrundstellungstaste (BlGrT). Sie kann bedient werden, wenn nach der Räumung des Ausfahrblockabschnittes und Haltstellung des folgenden Hauptsignals der Ausfahrsperrmelder (BSR rot) nicht erlischt. (Der Streckenachszählkreis muss frei sein.)

4. Benutzung der Hilfseinrichtungen bei Störung des BSRM-Systems im Stellwerk Montzen im Block 44, Liège

Vor Bedienung der unter Punkt 3 aufgeführten Hilfseinrichtungen hat der Régulateur Montzen im Block 44, Liège, die Rückmeldung beim Fahrdienstleiter Aachen West einzuholen. Es gelten die Verfahren laut Artikel 5.8.1.1 bis 5.8.1.3 der Zusatzvereinbarung.

Die Rückmeldung des Fahrdienstleiters Aachen West beinhaltet die Bestätigung, dass der Zug, der die Blockstrecke zwischen Botzelaer und Gemmenich zuletzt befahren hat,

- mit Zugschluss an der Signal-Zugschlussstelle des Einfahrsignals B bzw. BB Bahnhof Aachen West vorbeigefahren ist und
- das Blocksignal 328 bzw. 348 der Üst Gemmenich Haltstellung zeigt.

5. Meldetexte

- für Erlaubnisanforderung
  (siehe Nr. 20, 21, 22A, 22B und 22C der Anlage 5)
- für Antrag auf Rückmeldung
  - **Artikel 5.8.1.1 = Einzelräumungsprüfung =** Meldungen 7 und 6 (Regelgleis) oder 7 und 17 (Gegengleis)
  - **Artikel 5.8.1.2 = Räumungsprüfung auf Zeit** = Meldungen 23A1 (oder 23A2) und 2, 3, 1 und 6 (Regelgleis) oder 14, 15, 16 und 17 (Gegengleis).

❑

NOMENCLATURE DES MESSAGES D'INFORMATION

ZUSAMMENSTELLUNG DER STANDARDMELDUNGEN

SOMMAIRE
/
INHALTSVERZEICHNIS

Allgemeine Informationen *Informations générales*			
I	1 – 9	*Info utilisées régulièrement*	Regelmäßig benutzte Infos
	10 – 15	*Retard*	Verspätung
	16 – 18	*Ordre de succession*	Zugfolge
	19 – 20	*Suppression*	Ausfall
	21 – 23	*Numéro des parcours à vide*	Zugnummer der Leerlokfahrten
	24	*Train extraordinaire*	Sonderzug
	25 – 49	*Particularités*	Besonderheiten
	50 – 51	*Détournements*	Umleitungsverkehre
	60	*Application de la procédure prévue*	Anwenden des vorgesehenen Verfahrens

Sonntägliches Üben Exercice du dimanche			
J	1 – 3	*Echange des communications de block par le téléphone*	Fernmündliches Zugmeldeverfahren

1	2	3	4
Lfd. Nr. N° d'ordre	Art der Meldung Nature de l'annonce	Deutscher Text Texte allemand	Französischer Text Texte français
Allgemeine Informationen **Informations générales**		**Art: 5.2.5+5.2.6+5.2.7+5.7.3.3+4+5.2.8** **Chap : 5.2.5+5.2.6+5.2.7+5.7.3.3+4+5.2.8**	
I 1	Keine Zugaufnahme mehr möglich Gare saturée	***Ich kann keine Züge mehr annehmen für die Dauer von ……. Minuten***	***Je ne peux plus accepter de trains pour une durée probable de ……. minutes***
I 2	Info Zugproblem Info problème train	***Zug Nr. ……steht augenblicklich still ohne andere Angaben***	***Train n° … est à l'arrêt sans autre précision actuellement***
I 3	Info Bespannung Info traction	***Ich kann nur mit „Diesel" bespannte Züge annehmen***	***Je ne peux accepter que des trains « diesel »***

1 Lfd. Nr. N° d'ordre	2 Art der Meldung Nature de l'annonce	3 Deutscher Text Texte allemand	4 Französischer Text Texte français
Allgemeine Informationen **Informations générales**		**Art: 5.2.5+5.2.6+5.2.7+5.7.3.3+4+5.2.8** **Chap : 5.2.5+5.2.6+5.2.7+5.7.3.3+4+5.2.8**	
I 10	Frage: Verspätung Retard: Demande	***Wieviel Verspätung hat Zug Nr. ….. ?***	***Quel est le retard du train n° …… ?***
I 11	Antwort Réponse	***Zug Nr. …… hat …. Minuten Verspätung.***	***Train n° … retard ….. minutes.***
I 12	Antwort Réponse	***Zug Nr. …. hat voraussichtlich … Minuten Verspätung.***	***Train n° …. retard probable …. minutes.***
I 13	Antwort Réponse	***Zug Nr. ….. hat unbestimmte Verspätung.***	***Train n° …. retard indéterminé.***
I 14	Zugfolge Ordre de succession	***Zug Nr. …. hat …. Minuten Verspätung, folgt Zug Nr. ….***	***Train n° …. retard …. minutes, suit train n° …. .***
I 15	Zugfolge Ordre de succession	***Zug Nr. …. hat …. Minuten Verspätung, fährt vor Zug Nr. …. .***	***Train n° …. retard …. minutes, précède train n° …. .***
I 16	Zugfolge Ordre de succession	***Darf Zug Nr. …. vor Zug Nr. …. verkehren ?***	***Train n° …... peut – il circuler avant train n° …...***
I 17	Zugfolge Ordre de succession	***Ja, einverstanden, Zug Nr. ….. darf vor Zug Nr. ….. fahren***	***Oui, d'accord; train n° ……. peut circuler avant train n° …***
I 18	Zugfolge Ordre de succession	***Nein, nicht einverstanden; Zug Nr … darf nicht vor Zug Nr … fahren; bitte Zugfolge nach Fahrplan***	***Non, pas d'accord; train n° … ne peut pas circuler avant train n° …, veuillez bien respecter l'ordre de succession prévu au tableau-horaires***

1	2	3	4
Lfd. Nr. N° d'ordre	Art der Meldung Nature de l'annonce	Deutscher Text Texte allemand	Französischer Text Texte français
Allgemeine Informationen **Informations générales**		**Art: 5.2.5+5.2.6+5.2.7+5.7.3.3+4+5.2.8** **Chap : 5.2.5+5.2.6+5.2.7+5.7.3.3+4+5.2.8**	
I 19	Ausfall Suppression	***Fällt Zug Nr. … aus?***	***Train n° …. est-il supprimé?***
I 20	Ausfall Suppression	***Zug Nr. …. fällt am ….. (Datum) aus.***	***Train n° … supprimé le …. (date)***
I 21	Zugnummern bei Leerlokfahrten Numérotation des parcours à vide	***Die Fahrt Nr. ….. ist die Lok für Zug Nr. …..***	***Le parcours n° ….. est la locomotive pour train n°….***
I 22	Zugnummern bei Leerlokfahrten Numérotation des parcours à vide	***Die Fahrt Nr. ….. ist die Lok vom Zug Nr. …..***	***Le parcours n° …. est la locomotive du train n°….***
I 23	Zugnummern bei Leerlokfahrten Numérotation des parcours à vide	***Die Fahrt Nr. ….. ist eine Sonderleerfahrt***	***Le parcours n° ….. est un parcours à vide extraordinaire***
I 24	Einglegter Sonderzug Mise en marche d'un train extraordinaire	***Die Fahrt Nr. …. ist ein Sonderzug.***	***Le parcours n° ….. est un train extraordinaire.***

1	2	3	4
Lfd. Nr. N° d'ordre	Art der Meldung Nature de l'annonce	Deutscher Text Texte allemand	Französischer Text Texte français
Allgemeine Informationen		**Art: 5.2.5+5.2.6+5.2.7+5.7.3.3+4+5.2.8**	
Informations générales		**Chap : 5.2.5+5.2.6+5.2.7+5.7.3.3+4+5.2.8**	
I 25	Besonderheiten	***Gibt es einen Vorfall in Ihrem Bereich, der den Zuglauf beeinflusst ?*** ***Welche Folgen hat dieser Vorfall ?***	***Existe-t-il sur votre réseau un événement de nature à perturber la régularité des trains ?*** ***Quelles sont les conséquences de cet événement ?***
I 26		***Unfälle***	***Accidents***
I 27		***Schienenbruch***	***Rail cassé***
I 28		***Erdrutsch***	***Eboulement***
I 29		***schlechter Gleiszustand***	***Mauvais état de la voie***
I 30		***Hindernis im Gleis …. (954 oder 953) zwischen KM … und KM …***	***Obstruction de la voie principale … (954 ou 953) entre BK … et BK …***
I 31		***Hindernis in beiden Gleisen zwischen KM … und KM …***	***Obstruction des deux voies principales entre BK … et BK …***
I 32		***Auffinden eines Verletzten im/am Gleis***	***Découverte d'un blessé sur – le long de la voie***
I 33		***Auffinden einer Leiche im/am Gleis***	***Découverte d'un cadavre sur – le long de la voie***
I 34		***Eingleisiger Betrieb im Gleis voraussichtlich bis … Uhr am …***	***Circulation à voie unique prévue jusque … heure le …***
I 35		***Vieh im Gleis***	***Bétail dans la voie***
I 36		***Bombenalarm***	***Alerte à la bombe***
I 37		***Straßenfahrzeug auf dem Gleis***	***Véhicule routier sur la voie***
I 38		***Brücke beschädigt, unbefahrbar***	***Pont endommagé, impraticable***
I 39		***Tunnel beschädigt***	***Tunnel endommagé***
I 40	Particularités	***Schnee im Gleis …. (954 oder 953) zwischen KM … und KM …***	***Neige dans la voie… (954 ou 953) entre BK … et BK …***
I 41		***Überschwemmung im Gleis …. (954 oder 953) zwischen KM … und KM …***	***Inondation dans la voie… (954 ou 953) entre BK … et BK …***

1	2	3	4
Lfd. Nr. N° d'ordre	Art der Meldung Nature de l'annonce	Deutscher Text Texte allemand	Französischer Text Texte français
Allgemeine Informationen		**Art: 5.2.5+5.2.6+5.2.7+5.7.3.3+4+5.2.8**	
Informations générales		**Chap : 5.2.5+5.2.6+5.2.7+5.7.3.3+4+5.2.8**	
I 42	Besonderheiten	***Gleis unter Wasser (oder mit Erde, Steine bedeckt) im Gleis …. (954 oder 953) zwischen KM … und KM …***	***Voie recouverte d'eau (de terre, de pierres) dans la voie… (954 ou 953) entre BK … et BK …***
I 43		***Baum auf das Gleis…. (954 oder 953) zwischen KM … und KM … gefallen***	***Arbre tombé sur la voie… (954 ou 953) entre BK … et BK …***
I 44		***Baum droht auf das Gleis zu fallen***	***Arbre menaçant de tomber sur la voie***
I 45		***Stromkabel auf das Gleis gefallen***	***Fil électrique tombé sur la voie***
I 46		***Kabelklau***	***Vol de câble***
I 47		***Zug Nr. …… befördert: … Wagen, … Achsen, … Tonnen***	***Train n°. …charge réelle : … véhicules, … essieux, … tonnes***
I 48		***Wagen entrollen von …… nach …… auf Gleis… (954 oder 953)***	***Véhicules échappés de …… vers …… sur voie … (954 oder 953)***
I 49	Particularités	***Zug Nr. …….ist stehen geblieben im km …… auf Gleis……. (954 oder 953). Grund noch unbekannt.***	***Train n° …… est arrêté à la bk …… en voie ……(954 oder 953). Le motif n'est pas encore connu.***

1	2	3	4
Lfd. Nr. N° d'ordre	Art der Meldung Nature de l'annonce	Deutscher Text Texte allemand	Französischer Text Texte français
Allgemeine Informationen **Informations générales**		**Art: 5.2.5+5.2.6+5.2.7+5.7.3.3+4+5.2.8** **Chap : 5.2.5+5.2.6+5.2.7+5.7.3.3+4+5.2.8**	
I 50	Umleitungen	***Zug Nr. wird umgeleitet via Welkenraedt – Aachen Süd nach Aachen West***	***Train n° .. sera détourné via Welkenraedt – Aachen Sud vers Aachen West***
I 51	Détournements	***Zug Nr. wird umgeleitet via Aachen Süd– Welkenraedt nach Montzen***	***Train n° … sera détourné via Aachen Sud – Welkenraedt vers Montzen***

1	2	3	4
Lfd. Nr. N° d'ordre	Art der Meldung Nature de l'annonce	Deutscher Text Texte allemand	Französischer Text Texte français
Vorgesehenes Verfahren anwenden **Application de la procédure prévue**			**Art:** **Chap :**
I 60	Anwenden des vorgesehenen Verfahrens Application de la procédure prévue	***Bitte das vorgesehene Verfahren anwenden***	***Prière d'appliquer la procédure prévue.***

1	2	3	4
Lfd. Nr. N° d'ordre	Art der Meldung Nature de l'annonce	Deutscher Text Texte allemand	Französischer Text Texte français
Sonntägliches Üben **Exercice du dimanche**			**Art: 5.5.8** **Chap : 5.5.8**
J 1	Einführen Instauration	***Einführen des fernmündlichen Zugmeldeverfahrens - erster zu meldender Zug ist …….. (Nr. des Zuges).***	***Instauration de l'échange des communications de block par le téléphone - premier train à présenter est : ……..…….. (n° du train).***
J 2	Aufheben Fin	***Aufheben des fernmündlichen Zugmeldeverfahrens – letzter zu meldender Zug ist: …….. (Nr. des Zuges).***	***Suppression des communications de block par le téléphone – dernier train à présenter est : ……..……...(n° du train).***
J 3	Nicht möglich Pas possible	***Heute nicht möglich***	***Pas possible aujourd'hui***

REMISE EN MARCHE D'UN TRAIN EN DETRESSE

RÄUMUNG EINES LIEGENGEBLIEBENEN ZUGES

A 1 =	**TRAIN EN DETRESSE REMIS EN MARCHE VERS AACHEN WEST ET ACHEMINE PAR UNE LOCOMOTIVE DE SECOURS FOURNIE PAR LE COTE BELGE.**
A 2 =	**TRAIN EN DETRESSE REMIS EN MARCHE VERS MONTZEN ET ACHEMINE PAR UNE LOCOMOTIVE DE SECOURS FOURNIE PAR LE COTE BELGE.**
A 3 =	**TRAIN EN DETRESSE REMIS EN MARCHE VERS AACHEN WEST ET ACHEMINE PAR UNE LOCOMOTIVE DE SECOURS FOURNIE PAR LE COTE ALLEMAND.**
A 4 =	**TRAIN EN DETRESSE REMIS EN MARCHE VERS MONTZEN ET ACHEMINE PAR UNE LOCOMOTIVE DE SECOURS FOURNIE PAR LE COTE ALLEMAND.**
A 1 =	**RÄUMUNG EINES LIEGENGEBLIEBENEN ZUGES NACH AACHEN WEST MIT EINER HILFSLOK VON BELGISCHER SEITE HER KOMMEND.**
A 2 =	**RÄUMUNG EINES LIEGENGEBLIEBENEN ZUGES NACH MONTZEN MIT EINER HILFSLOK VON BELGISCHER SEITE HER KOMMEND.**
A 3 =	**RÄUMUNG EINES LIEGENGEBLIEBENEN ZUGES NACH AACHEN WEST MIT EINER HILFSLOK VON DEUTSCHER SEITE HER KOMMEND.**
A 4 =	**RÄUMUNG EINES LIEGENGEBLIEBENEN ZUGES NACH MONTZEN MIT EINER HILFSLOK VON DEUTSCHER SEITE HER KOMMEND.**

VERFAHRENSBLATT A 1

Räumung eines liegengebliebenen Zuges nach Aachen West mit einer Hilfslok von belgischer Seite her kommend.

Regulateur Infrabel Block 44		Fahrdienstleiter Aachen West
Der Fahrdienstleiter / Regulateur Infrabel Block 44 der die Meldung vom Triebfahrzeugführer (Tf) über das Liegenbleiben erhält, leitet alle Angaben des Tf an seinen Kollegen weiter (Kilometer wo der Kopf des liegengebliebenen Zuges steht, Weichen der Überleitstelle in Botzelaer oder in Gemmenich besetzt, durch den Tf mitgeteilte Bedingungen zur Räumung, ...) = Meldung A 0 C der Anlage 5 Teil B. **Das Liegenbleiben eines Zuges auf einem Gleis 954 oder 953 der Grenzstrecke (ganz oder teilweise zwischen den Signalen T-Q/TX-Q.44 und 322/342) hat immer die Sperrung dieses Gleises zur Folge. Die Gleissperrung wird immer durch den Fahrdienstleiter Aachen West ausgesprochen.**		
		Treffen sie in ihrem Stellwerk die vorgesehenen Maßnahmen für die Gleissperrung. Kontaktieren sie den Regulateur Infrabel vom Block 44 in Liège und sprechen sie die Sperrung aus (Meldung A151 oder A152)

Gleissperrung ***Mise hors service de voie***		
Annonce n° A 151		
		Gleis ... (954 - 953) gesperrt um ... Uhr
Voie ... (954 - 953) hors service à ... heures		

VERFAHRENSBLATT A 1

Regulateur Infrabel Block 44		Fahrdienstleiter Aachen West

Gleissperrung über Lü Gleis *Mise hors service de voie via Lü Gleis*		
Annonce n° A 152		
		Gleis 953 über Lü-Gleis gesperrt um … Uhr
Voie 953 via la voie TE hors service à … heures		

Treffen sie in ihrem Stellwerk die vorgesehenen Maßnahmen für die Gleissperrung.		

VERFAHRENSBLATT A 1

Regulateur Infrabel Block 44		Fahrdienstleiter Aachen West
1. ANFAHREN DER HILFSLOK: DER LIEGENGEBLIEBENE ZUG **BESETZT** DEN GLEISSTROMKREIS 330/328 GLEIS 954 (Abschnitt T-Q – Signal 328 besetzt) / DEN GLEISSTROMKREIS 327/325 GLEIS 953 (Abschnitt TX-Q – Signal 348 besetzt).		
Vergewissern sie sich dass alle anderen Bedingungen erfüllt sind um die Hilfslok an den liegengebliebenen Zug fahren zu lassen.		
Beantragen sie die Abfahrerlaubnis für die Hilfslok (selbst wenn der Zug teilweise in der Überleitstelle von Botzelaer oder darüber hinaus auf Seite Montzen steht): Meldung Nr. A161:		

Présentation **Anbieten**		
Annonce n° A 161		
Annonce de block: ***Acceptez-vous le parcours numéro …….. sur voie hors service … (954 / 953) - engin moteur de secours pour train numéro ……?***		
		Zugmeldung: ***Wird Sperrfahrt Nummer……. - Hilfslok für Zug Nummer …..…. auf Gleis … (954 / 953) angenommen ?***

		Treffen sie die Sicherheitsmaßnahmen und erlauben sie die Abfahrt der Hilfslok: Meldung Nr. A162 :

VERFAHRENSBLATT A 1

Regulateur Infrabel Block 44		Fahrdienstleiter Aachen West

Annehmen *Acceptation*		
Annonce n° A 162		
		Sperrfahrt Nummer…… - Hilfslok für Zug Nummer …..…. auf Gleis … (954 / 953). JA
Parcours numéro …….. sur voie hors service … (954 / 953) - engin moteur de secours pour train numéro…… OUI		

VERFAHRENSBLATT A 1

Regulateur Infrabel Block 44		Fahrdienstleiter Aachen West
Stellen sie dem Tf der Hilfslok der sich am letzten Hauptsignal vor dem Grenzstreckenabschnitt auf dem der liegengebliebene Zug sich befindet: ▪ einen Befehl E 370 aus, mit dem Auftrag zum Fahren auf Sicht zwischen dem Halt zeigenden Hauptsignal und dem liegengebliebenen Zug mit dem Vermerk **"Abschnitt besetzt durch liegengebliebenen Zug im Km .... auf dem Infrabel Netz "** (E 370 Rubrik 13 Grund 69) ▪ einen Befehl zur Vorbeifahrt am letzten Halt zeigenden Hauptsignal (Verfahren FSO) aus <u>Bemerkung</u>: der Regulateur Infrabel Block 44 passt das o.e. Verfahren an, wenn der liegengebliebene Zug teilweise zwischen den Signalen L-Q/LX-Q.44 und KX-Q/K-Q.44 steht.		
Melden sie die Abfahrt der Hilfslok: Meldung Nr. A163:		

Mise en section **Abmelden**		
Annonce n° A 163		
Annonce de block: ***Parcours numéro ..... sur voie hors service ... (954 / 953) - engin moteur de secours pour train numéro .... parti de Montzen à ..... heures.***		
		Zugmeldung: ***Sperrfahrt Nummer ..... - Hilfslok für Zug Nummer ..... auf Gleis ... (954 / 953) ab Montzen um ..... Uhr.***

VERFAHRENSBLATT A 1

Regulateur Infrabel Block 44		Fahrdienstleiter Aachen West
2. ANFAHREN DER HILFSLOK: DER LIEGENGEBLIEBENE ZUG **BESETZT NICHT** DEN GLEISSTROMKREIS 330/328 GLEIS 954 (Abschnitt T-Q – Signal 328 frei) / DEN GLEISSTROMKREIS 327/325 GLEIS 953 (Abschnitt TX-Q – Signal 348 frei). DER ZUG BEFINDET SICH HINTER DEM SIGNAL 328/348.		
Vergewissern sie sich dass alle anderen Bedingungen erfüllt sind um die Hilfslok an den liegengebliebenen Zug fahren zu lassen.		
Beantragen sie die Abfahrerlaubnis für die Hilfslok: Meldung Nr. A161:		

Présentation **Anbieten**		
Annonce n° A 161		
Annonce de block: ***Acceptez-vous le parcours numéro …….. sur voie hors service … (954 / 953) - engin moteur de secours pour train numéro ……?***		
		Zugmeldung: ***Wird Sperrfahrt Nummer……. - Hilfslok für Zug Nummer …….. auf Gleis … (954 / 953) angenommen ?***

		Treffen sie die Sicherheitsmaßnahmen und erlauben sie die Abfahrt der Hilfslok: Meldung Nr. A162 :

Annehmen ***Acceptation***		
Annonce n° A 162		
		Sperrfahrt Nummer……. - Hilfslok für Zug Nummer …….. auf Gleis … (954 / 953). JA
Parcours numéro …….. sur voie hors service … (954 / 953) - engin moteur de secours pour train numéro…… OUI		

VERFAHRENSBLATT A 1

Regulateur Infrabel Block 44		Fahrdienstleiter Aachen West
Stellen sie dem Tf der Hilfslok der sich am letzten Hauptsignal vor dem Grenzstreckenabschnitt auf dem der liegengebliebene Zug sich befindet: ▪ einen Befehl E 370 Rubrik 13 Grund 90 aus, mit dem Auftrag zum Fahren auf Sicht zwischen dem Halt zeigenden Hauptsignal und dem Signal 328/348 mit dem Vermerk **"Abschnitt besetzt durch liegengebliebenen Zug im Km ..... (auf dem Infrabel Netz / auf dem DB Netz). Die Vorbeifahrt ohne Hauptsignal am Signal .... (328/348) wird durch den Fahrdienstleiter erlaubt "** (E 370 Rubrik 13 Grund 90). ▪ wenn notwendig (z.B. die Fahrtrichtung ist nicht angepasst, ...) einen Befehl zur Vorbeifahrt am letzten Halt zeigenden Hauptsignal (Verfahren FSO) aus. In diesem Fall vergewissern sie sich, dass das Signal 328/348 Halt zeigt (Meldung A 164 oder A 165)		

VERFAHRENSBLATT A 1

Regulateur Infrabel Block 44		Fahrdienstleiter Aachen West

Demande du surveillant *Anfrage des Regulateurs*		
Annonce n° A 164		
Le signal …… (328/348), est-il fermé ?		
		Zeigt Signal … (328/348) Haltstellung?

Antwort des Fahrdienstleiters *Réponse du Fahrdienstleiter*		
Annonce n° A 165		
		Ja, Signal ….. (328/348) zeigt Haltstellung.
Oui, signal …….. (328/348) est fermé.		

VERFAHRENSBLATT A 1

Regulateur Infrabel Block 44		Fahrdienstleiter Aachen West
Melden sie die Abfahrt der Hilfslok: Meldung Nr. A163:		

Mise en section **Abmelden**		
Annonce n° A 163		
Annonce de block: ***Parcours numéro …….. sur voie hors service … (954 / 953) - engin moteur de secours pour train numéro …. parti de Montzen à ……. heures.***		
		Zugmeldung: ***Sperrfahrt Nummer ……. - Hilfslok für Zug Nummer ….. auf Gleis … (954 / 953) ab Montzen um …… Uhr.***

		Stellen sie dem Tf der Sperrfahrt die vor dem Signal 328/348 steht, folgende Befehle aus: ▪ einen Befehl 2 zur Vorbeifahrt am Halt zeigenden Signal 328/348; ▪ einen Befehl 9 zum Fahren auf Sicht zwischen Zmst Botzelaer und Zmst Gemmenich mit Grund Nummer 2; ▪ einen Befehl 11 mit dem Wortlaut: "**Zug Nummer ..... liegengeblieben; als Hilfslok am Zugspitze/- schluss beifahren**.

VERFAHRENSBLATT A 1

Regulateur Infrabel Block 44		Fahrdienstleiter Aachen West
3. RÄUMEN DES LIEGENGEBLIEBENEN ZUGES		
		Nach Erhalt der Nachricht vom Tf **"liegengebliebener Zug bereit zur Abfahrt"**, vereinbaren sie mit dem Regulateur Infrabel vom Block 44 das Räumen des liegengebliebenen Zuges. Beantragen sie die Erlaubnis zum Räumen der Sperrfahrt: Meldung Nr. A171 :

Anbieten: **Räumen der Sperrfahrt „weiterfahren / zurückfahren“** ***Présentation:*** ***Evacuation du train „continuer/rebrousser“***		
Annonce n° A 171		
		Zugmeldung: ***Dürfen Sperrfahrt Nummer ……. mit Zug Nummer …….. auf gesperrtem Gleis … (954 / 953) in Richtung Aachen West weiterfahren* / zurücksetzn* ?***
Annonce de block: ***Le parcours numéro …… sur voie hors service … (954 / 953) et le train en détresse numéro ….. peuvent-ils continuer* / rebrousser* jusque Aachen West ?***		
* biffer la (les) mention(s) inutile(s) / Unzutreffendes streichen		

VERFAHRENSBLATT A 1

Regulateur Infrabel Block 44		Fahrdienstleiter Aachen West
Treffen sie die Sicherheitsmaßnahmen und nehmen sie das Räumen des liegengebliebenen Zuges an: Meldung Nr. A 172:		

Acceptation du train **Annehmen des Zuges**		
Annonce n° A 172		
Annonce de block : ***Le parcours numéro …… sur voie …*** *(954 / 953)* ***hors service et le train en détresse numéro …. peuvent continuer* / rebrousser* jusque Aachen West.***		
		Zugmeldung: ***Sperrfahrt Nummer …. mit Zugnummer …. auf Gleis …*** *(954 / 953)* ***darf weiterfahren* / zurücksetzen * in Richtung Aachen West.***
* biffer la (les) mention(s) inutile(s) / Unzutreffendes streichen		

N.B.:
* continuer/ rebrousser (en fonction du sens de marche d'origine)
* weiterfahren / zurückfahren (je nach der ursprünglichen Fahrtrichtung des betroffenen Zuges)

VERFAHRENSBLATT A 1

Regulateur Infrabel Block 44		Fahrdienstleiter Aachen West
		Nachdem sie die Abfahrbereitschaftsmeldung des Zugführers der Sperrfahrt (liegengebliebener Zug und Hilfslok) erhalten haben, erteilen sie ihm die Zustimmung zur Weiterfahrt mündlich. Die Vorbeifahrt an Bksig 322/342 bezw. an Esig Bf KAW erfolgt auf Hauptsignal.
		Melden sie die Sperrfahrt ab: Meldung Nr. A173:

Information sur la mise en mouvement **Benachrichtigung über die Weiter-/Rückfahrt**		
Annonce n° A 173		
		Die Sperrfahrt Nummer … mit Zug Nummer … setzen sich um … Uhr in Richtung Aachen West in Bewegung.
Le parcours sur voie hors service numéro ……. et le train en détresse numéro …… sont partis en direction d'Aachen West à …. heures.		

VERFAHRENSBLATT A 1

Regulateur Infrabel Block 44		Fahrdienstleiter Aachen West
		Ist die Sperrfahrt vollständig in Aachen West angekommen, warten sie die Vollständigkeitsmeldung durch den Tf in Aachen West ab..
		Melden sie dem Regulateur Infrabel vom Block 44 die Vollständigkeit des Zuges: Meldung Nr. A174 :

Annonce à l'arrivée **Rückmelden**		
Annonce n° A 174		
		Zugmeldung: ***Sperrfahrt Nummer …… mit Zug Nummer ……. in Aachen West um …… Uhr.***
Annonce de block: ***Le parcours numéro ….. et train en détresse numéro …… arrivés à Aachen West à ……. heures.***		

		Sind alle Bedingungen zum Aufheben der Sperrung des Gleises ***… (954 - 953)*** erfüllt, benachrichtigen sie den Regulateur Infrabel vom Block 44 und tauschen sie Meldung A 153 oder A 154 aus:

VERFAHRENSBLATT A 1

Regulateur Infrabel Block 44		Fahrdienstleiter Aachen West

Aufheben der Gleissperrung *Remise en service de la voie*		
Annonce n° A 153		
		Sperrung des Gleises ….. (954 / 953) aufgehoben um …. Uhr.
La mise hors service de la voie …… (954 / 953) est levée à …. heures.		

Aufheben der Gleissperrung über Lü Gleis *Remise en service de la voie via la voie TE*		
Annonce n° A 154		
		Sperrung des Gleises 953 über Lü Gleis aufgehoben um …. Uhr.
La mise hors service de la voie 953 via la voie TE est levée à …. heures.		

VERFAHRENSBLATT A 1

Regulateur Infrabel Block 44		Fahrdienstleiter Aachen West
Nehmen sie das Aufheben der Gleissperrung an mit Meldung A 155 oder A 156		

Annahme zum Aufheben der Gleissperrung *Accord pour la remise en service de la voie*		
Annonce n° A 155		
D'accord. La mise hors service de la voie … (954 - 953) est levée à … heures.		
		Einverstanden. Sperrung des Gleises … (954 - 953) aufgehoben um … Uhr

Annahme zum Aufheben der Gleissperrung über Lü Gleis *Accord pour la remise en service de la voie via la voie TE*		
Annonce n° A 156		
D'accord. La mise hors service de la voie 953 via la voie TE est levée à … heures.		
		Einverstanden. Sperrung des Gleises 953 über Lü Gleis aufgehoben um … Uhr

Heben sie die getroffenen Sicherheitsmaßnahmen zur Gleissperrung auf.		Heben sie die getroffenen Sicherheitsmaßnahmen zur Gleissperrung auf.

VERFAHRENSBLATT A 1

VERFAHRENSBLATT A 2

Räumung eines liegengebliebenen Zuges nach Montzen mit einer Hilfslok von belgischer Seite her kommend.

Regulateur Infrabel Block 44		Fahrdienstleiter Aachen West
Der Fahrdienstleiter / Regulateur Infrabel Block 44 der die Meldung vom Triebfahrzeugführer (Tf) über das Liegenbleiben erhält, leitet alle Angaben des Tf an seinen Kollegen weiter (Kilometer wo der Kopf des liegengebliebenen Zuges steht, Weichen der Überleitstelle in Botzelaer oder in Gemmenich besetzt, durch den Tf mitgeteilte Bedingungen zur Räumung, ...) = Meldung A 0 C der Anlage 5 Teil B. **Das Liegenbleiben eines Zuges auf einem Gleis 954 oder 953 der Grenzstrecke (ganz oder teilweise zwischen den Signalen T-Q/TX-Q.44 und 322/342) hat immer die Sperrung dieses Gleises zur Folge. Die Gleissperrung wird immer durch den Fahrdienstleiter Aachen West ausgesprochen.**		
		Treffen sie in ihrem Stellwerk die vorgesehenen Maßnahmen für die Gleissperrung. Kontaktieren sie den Regulateur Infrabel vom Block 44 in Liège und sprechen sie die Sperrung aus Meldung A 251 oder A 252

Gleissperrung ***Mise hors service de voie***		
Annonce n° A 251		
		Gleis ... (954 - 953) gesperrt um ... Uhr
Voie ... (954 - 953) hors service à ... heures		

VERFAHRENSBLATT A 2

Regulateur Infrabel Block 44		Fahrdienstleiter Aachen West

Gleissperrung über Lü Gleis *Mise hors service de voie via Lü Gleis*		
Annonce n° A 252		
		Gleis 953 über Lü-Gleis gesperrt um … Uhr
Voie 953 via la voie TE hors service à … heures		

Treffen sie in ihrem Stellwerk die vorgesehenen Maßnahmen für die Gleissperrung.		

VERFAHRENSBLATT A 2

Regulateur Infrabel Block 44		Fahrdienstleiter Aachen West
1. ANFAHREN DER HILFSLOK: DER LIEGENGEBLIEBENE ZUG **BESETZT** DEN GLEISSTROMKREIS 330/328 GLEIS 954 (Abschnitt T-Q – Signal 328 besetzt) / DEN GLEISSTROMKREIS 327/325 GLEIS 953 (Abschnitt TX-Q – Signal 348 besetzt).		
Vergewissern sie sich dass alle anderen Bedingungen erfüllt sind um die Hilfslok an den liegengebliebenen Zug fahren zu lassen.		
Beantragen sie die Abfahrerlaubnis für die Hilfslok (selbst wenn der Zug teilweise in der Überleitstelle von Botzelaer oder darüber hinaus auf Seite Montzen steht): Meldung Nr. A 261:		

Présentation **Anbieten**		
Annonce n° A 261		
Annonce de block: ***Acceptez-vous le parcours numéro …….. sur voie hors service … (954 / 953) - engin moteur de secours pour train numéro ……?***		
		Zugmeldung: ***Wird Sperrfahrt Nummer……. - Hilfslok für Zug Nummer …..… auf Gleis … (954 / 953) angenommen ?***

		Treffen sie die Sicherheitsmaßnahmen und erlauben sie die Abfahrt der Hilfslok: Meldung Nr. A 262 :

VERFAHRENSBLATT A 2

Regulateur Infrabel Block 44		Fahrdienstleiter Aachen West

Annehmen *Acceptation*		
Annonce n° A 262		
		Sperrfahrt Nummer…… - Hilfslok für Zug Nummer …..…. auf Gleis … (954 / 953). JA
Parcours numéro …….. sur voie hors service … (954 / 953) - engin moteur de secours pour train numéro…… OUI		

VERFAHRENSBLATT A 2

Regulateur Infrabel Block 44		Fahrdienstleiter Aachen West
Stellen sie dem Tf der Hilfslok der sich am letzten Hauptsignal vor dem Grenzstreckenabschnitt auf dem der liegengebliebene Zug sich befindet: ▪ einen Befehl E 370 aus, mit dem Auftrag zum Fahren auf Sicht zwischen dem Halt zeigenden Hauptsignal und dem liegengebliebenen Zug mit dem Vermerk **"Abschnitt besetzt durch liegengebliebenen Zug im Km .... auf dem Infrabel Netz "** (E 370 Rubrik 13 Grund 69) ▪ einen Befehl zur Vorbeifahrt am letzten Halt zeigenden Hauptsignal (Verfahren FSO) aus <u>Bemerkung</u>: der Regulateur Infrabel Block 44 passt das o.e. Verfahren an, wenn der liegengebliebene Zug teilweise zwischen den Signalen L-Q/LX-Q.44 und KX-Q/K-Q.44 steht.		
Melden sie die Abfahrt der Hilfslok: Meldung Nr. A 263:		

Mise en section **Abmelden**		
Annonce n° A 263		
Annonce de block: ***Parcours numéro ..... sur voie hors service ... (954 / 953) - engin moteur de secours pour train numéro .... parti de Montzen à ..... heures.***		
		Zugmeldung: ***Sperrfahrt Nummer ..... - Hilfslok für Zug Nummer ..... auf Gleis ... (954 / 953) ab Montzen um ..... Uhr.***

VERFAHRENSBLATT A 2

Regulateur Infrabel Block 44		Fahrdienstleiter Aachen West
2. ANFAHREN DER HILFSLOK: DER LIEGENGEBLIEBENE ZUG **BESETZT NICHT** DEN GLEISSTROMKREIS 330/328 GLEIS 954 (Abschnitt T-Q – Signal 328 frei) / DEN GLEISSTROMKREIS 327/325 GLEIS 953 (Abschnitt TX-Q – Signal 348 frei). DER ZUG BEFINDET SICH HINTER DEM SIGNAL 328/348.		
Vergewissern sie sich dass alle anderen Bedingungen erfüllt sind um die Hilfslok an den liegengebliebenen Zug fahren zu lassen.		
Beantragen sie die Abfahrerlaubnis für die Hilfslok (selbst wenn der Zug teilweise in der Überleitstelle von Botzelaer oder darüber hinaus auf Seite Montzen steht): Meldung Nr. A 261:		

Présentation **Anbieten**		
Annonce n° A 261		
Annonce de block: ***Acceptez-vous le parcours numéro …….. sur voie hors service … (954 / 953) - engin moteur de secours pour train numéro ……?***		
		Zugmeldung: ***Wird Sperrfahrt Nummer……. - Hilfslok für Zug Nummer …….. auf Gleis … (954 / 953) angenommen ?***

		Treffen sie die Sicherheitsmaßnahmen und erlauben sie die Abfahrt der Hilfslok: Meldung Nr. A 262 :

VERFAHRENSBLATT A 2

Regulateur Infrabel Block 44		Fahrdienstleiter Aachen West

Annehmen *Acceptation*		
Annonce n° A 262		
		Sperrfahrt Nummer…… - Hilfslok für Zug Nummer …..…. auf Gleis … (954 / 953). JA
Parcours numéro …….. sur voie hors service … (954 / 953) - engin moteur de secours pour train numéro…… OUI		

VERFAHRENSBLATT A 2

Regulateur Infrabel Block 44		Fahrdienstleiter Aachen West
Stellen sie dem Tf der Hilfslok der sich am letzten Hauptsignal vor dem Grenzstreckenabschnitt auf dem der liegengebliebene Zug sich befindet: ▪ einen Befehl E 370 Rubrik 13 Grund 90 aus, mit dem Auftrag zum Fahren auf Sicht zwischen dem Halt zeigenden Hauptsignal und dem Signal 328/348 mit dem Vermerk **"Abschnitt besetzt durch liegengebliebenen Zug im Km ..... (auf dem Infrabel Netz / auf dem DB Netz). Die Vorbeifahrt ohne Hauptsignal am Signal .... (328/348) wird durch den Fahrdienstleiter erlaubt "** (E 370 Rubrik 13 Grund 90). ▪ wenn notwendig (z.B. die Fahrtrichtung ist nicht angepasst, ...) einen Befehl zur Vorbeifahrt am letzten Halt zeigenden Hauptsignal (Verfahren FSO)aus. In diesem Fall vergewissern sie sich, dass das Signal 328/348 Halt zeigt (Meldung A 264 oder A 265)		

VERFAHRENSBLATT A 2

Regulateur Infrabel Block 44		Fahrdienstleiter Aachen West

Demande du régulateur **Anfrage des Regulateurs**		
Annonce n° A 264		
Le signal …… (328/348), est-il fermé ?		
		Zeigt Signal … (328/348) Haltstellung?

Antwort des Fahrdienstleiters *Réponse du Fahrdienstleiter*		
Annonce n° A 265		
		Ja, Signal ….. (328/348) zeigt Haltstellung.
Oui, signal …….. (328/348) est fermé.		

VERFAHRENSBLATT A 2

Regulateur Infrabel Block 44		Fahrdienstleiter Aachen West
Melden sie die Abfahrt der Hilfslok: Meldung Nr. A 263:		

Mise en section **Abmelden**		
Annonce n° A 263		
Annonce de block: ***Parcours numéro …….. sur voie hors service … (954 / 953) - engin moteur de secours pour train numéro …. parti de Montzen à ……. heures.***		
		Zugmeldung: ***Sperrfahrt Nummer ……. - Hilfslok für Zug Nummer ….. auf Gleis … (954 / 953) ab Montzen um …… Uhr.***

		Stellen sie dem Tf der Sperrfahrt die vor dem Signal 328/348 steht, folgende Befehle aus: ▪ einen Befehl 2 zur Vorbeifahrt am Halt zeigenden Signal 328/348; ▪ einen Befehl 9 zum Fahren auf Sicht zwischen Zmst Botzelaer und Zmst Gemmenich mit Grund Nummer 2; ▪ einen Befehl 11 mit dem Wortlaut: "**Zug Nummer ..... liegengeblieben; als Hilfslok am Zugspitze/- schluss beifahren**.

VERFAHRENSBLATT A 2

Regulateur Infrabel Block 44		Fahrdienstleiter Aachen West
3. RÄUMEN DES LIEGENGEBLIEBENEN ZUGES		
Nach Erhalt der Nachricht vom Tf "***liegengebliebener Zug bereit zur Abfahrt***", vereinbaren sie mit dem Fahrdienstleiter von Aachen West das Räumen des liegengebliebenen Zuges. Beantragen sie die Erlaubnis zum Räumen der Sperrfahrt: Meldung Nr. A 271 :		

Anbieten: **Räumen der Sperrfahrt „weiterfahren / zurückfahren“** ***Présentation:*** ***Evacuation du train „continuer/rebrousser“***		
Annonce n° A 271		
Annonce de block: ***Le parcours numéro …… sur voie hors service … (954 / 953) et le train en détresse numéro ….. peuvent-ils continuer* / rebrousser* jusque Montzen ?***		
		Zugmeldung: ***Dürfen Sperrfahrt Nummer ……. mit Zug Nummer …..…. auf gesperrtem Gleis … (954 / 953) in Richtung Montzen weiterfahren* / zurücksetzen * ?***
* biffer la (les) mention(s) inutile(s) / Unzutreffendes streichen		

VERFAHRENSBLATT A 2

Regulateur Infrabel Block 44		Fahrdienstleiter Aachen West
		Nehmen sie das Räumen des liegengebliebenen Zuges an: Meldung Nr. A 272:

Acceptation du train **Annehmen des Zuges**		
Annonce n° A 272		
		Zugmeldung: ***Sperrfahrt Nummer …. mit Zugnummer …. auf Gleis … (954 / 953) dürfen weiterfahren* / zurücksetzen * in Richtung Montzen.***
Annonce de block : ***Le parcours numéro …… sur voie … (954 / 953) hors service et le train en détresse numéro …. peuvent continuer* / rebrousser* jusque Montzen.***		
* biffer la (les) mention(s) inutile(s) / Unzutreffendes streichen		

Stellen sie dem Tf der Sperrfahrt im gesperrten Gleis **einen Befehl E 377 zur Wiederabfahrt** aus, gemäß den Bestimmungen des RGE 616 und Rechnung tragend der Begriffe von abwärts und aufwärts.		
N.B.: * continuer/ rebrousser (en fonction du sens de marche d' origine) * weiterfahren / zurücksetzen (je nach der ursprünglichen Fahrtrichtung des betroffenen Zuges)		

VERFAHRENSBLATT A 2

Regulateur Infrabel Block 44		Fahrdienstleiter Aachen West
Melden sie die Sperrfahrt ab: Meldung Nr. A 273:		

Information sur la mise en mouvement **Benachrichtigung über die Weiter-/Rückfahrt**		
Annonce n° A 273		
Le parcours sur voie hors service numéro ……. et le train en détresse numéro …… sont partis en direction de Montzen à …. heures".		
		Die Sperrfahrt Nummer … mit Zug Nummer … setzen sich um … Uhr in Richtung Montzen in Bewegung.

Ist die Sperrfahrt vollständig in Montzen angekommen, warten sie die Vollständigkeitsmeldung durch den Tf in Montzen ab.		
Melden Sie dem Fahrdienstleiter von Aachen West die Vollständigkeit des Zuges: Meldung Nr. A 274 :		

Annonce à l'arrivée **Rückmelden**		
Annonce n° A 274		
Annonce de block: ***Le parcours numéro ….. et train en détresse numéro … arrivés à Montzen à … heures.***		
		Zugmeldung: ***Sperrfahrt Nummer … mit Zug Nummer …. in Montzen um … Uhr.***

VERFAHRENSBLATT A 2

Regulateur Infrabel Block 44		Fahrdienstleiter Aachen West
		Sind alle Bedingungen zum Aufheben der Sperrung des Gleises ***... (954 - 953)*** erfüllt, benachrichtigen sie den Regulateur Infrabel vom Block 44 und tauschen sie Meldung A 253 oder A 254 aus:

Aufheben der Gleissperrung ***Remise en service de la voie***		
Annonce n° A 253		
		Sperrung des Gleises ..... (954 / 953) aufgehoben um .... Uhr.
La mise hors service de la voie ..... (954 / 953) est levée à .... heures.		

Aufheben der Gleissperrung über Lü Gleis ***Remise en service de la voie via la voie TE***		
Annonce n° A 254		
		Sperrung des Gleises 953 über Lü Gleis aufgehoben um .... Uhr.
La mise hors service de la voie 953 via la voie TE est levée à .... heures.		

VERFAHRENSBLATT A 2

Regulateur Infrabel Block 44		Fahrdienstleiter Aachen West
Nehmen sie das Aufheben der Gleissperrung an mit Meldung A 255 oder A 256		

Annahme zum Aufheben der Gleissperrung *Accord pour la remise en service de la voie*		
Annonce n° A 255		
D'accord. La mise hors service de la voie … (954 - 953) est levée à … heures.		
		Einverstanden. Sperrung des Gleises … (954 - 953) aufgehoben um … Uhr

Annahme zum Aufheben der Gleissperrung über Lü Gleis *Accord pour la remise en service de la voie via la voie TE*		
Annonce n° A 256		
D'accord. La mise hors service de la voie 953 via la voie TE est levée à … heures.		
		Einverstanden. Sperrung des Gleises 953 über Lü Gleis aufgehoben um … Uhr

Heben sie die getroffenen Sicherheitsmaßnahmen zur Gleissperrung auf.		Heben sie die getroffenen Sicherheitsmaßnahmen zur Gleissperrung auf.

VERFAHRENSBLATT A 2

VERFAHRENSBLATT A 3

Räumung eines liegengebliebenen Zuges nach Aachen West mit einer Hilfslok von deutscher Seite her kommend.

Regulateur Infrabel Block 44		Fahrdienstleiter Aachen West
Der Fahrdienstleiter / Regulateur Infrabel Block 44 der die Meldung vom Triebfahrzeugführer (Tf) über das Liegenbleiben erhält, leitet alle Angaben des Tf an seinen Kollegen weiter (Kilometer wo der Kopf des liegengebliebenen Zuges steht, Weichen der Überleitstelle in Botzelaer oder in Gemmenich besetzt, durch den Tf mitgeteilte Bedingungen zur Räumung, ...) = Meldung A 0 C der Anlage 5 Teil B. **Das Liegenbleiben eines Zuges auf einem Gleis 954 oder 953 der Grenzstrecke (ganz oder teilweise zwischen den Signalen T-Q/TX-Q.44 und 322/342) hat immer die Sperrung dieses Gleises zur Folge. Die Gleissperrung wird immer durch den Fahrdienstleiter Aachen West ausgesprochen.**		
		Treffen sie in ihrem Stellwerk die vorgesehenen Maßnahmen für die Gleissperrung. Kontaktieren sie den Regulateur Infrabel vom Block 44 in Liège und sprechen sie die Sperrung aus Meldung A 351 oder A 352

Gleissperrung ***Mise hors service de voie***		
Annonce n° A 351		
		Gleis … (954 - 953) gesperrt um … Uhr
Voie … (954 - 953) hors service à … heures		

VERFAHRENSBLATT A 3

Regulateur Infrabel Block 44		Fahrdienstleiter Aachen West

Gleissperrung über Lü Gleis *Mise hors service de voie via Lü Gleis*		
Annonce n° A 352		
		Gleis 953 über Lü-Gleis gesperrt um … Uhr
Voie 953 via la voie TE hors service à … heures		

Treffen sie in ihrem Stellwerk die vorgesehenen Maßnahmen für die Gleissperrung.		

VERFAHRENSBLATT A 3

Regulateur Infrabel Block 44		Fahrdienstleiter Aachen West
1. ANFAHREN DER HILFSLOK		
		Vergewissern sie sich dass alle anderen Bedingungen erfüllt sind um die Hilfslok an den liegengebliebenen Zug fahren zu lassen.
		Beantragen sie die Abfahrerlaubnis für die Hilfslok (selbst wenn der Zug teilweise in der Überleitstelle von Gemmenich oder darüber hinaus auf Seite Aachen West steht): Meldung Nr. A 361:

Présentation **Anbieten**		
Annonce n° A 361		
		Zugmeldung: ***Wird Sperrfahrt Nummer……. - Hilfslok für Zug Nummer …….. auf Gleis … (954 / 953) angenommen ?***
Annonce de block: ***Acceptez-vous le parcours numéro …….. sur voie hors service … (954 / 953) - engin moteur de secours pour train numéro ……?***		

Treffen sie die Sicherheitsmaßnahmen und erlauben sie die Abfahrt der Hilfslok: Meldung Nr. A 362 :		

Annehmen ***Acceptation***		
Annonce n° A 362		
Parcours numéro …….. sur voie hors service … (954 / 953) - engin moteur de secours pour train numéro……. OUI		
		Sperrfahrt Nummer……. - Hilfslok für Zug Nummer …….. auf Gleis … (954 / 953). JA

VERFAHRENSBLATT A 3

Regulateur Infrabel Block 44		Fahrdienstleiter Aachen West
		Stellen sie dem Tf der Sperrfahrt die vor dem Signal 321/341 steht, folgende Befehle aus: ▪ einen Befehl 2 zur Vorbeifahrt am Halt zeigenden Signal 321/341; ▪ einen Befehl 9 zum Fahren auf Sicht zwischen Zmst Gemmenich und Zmst Botzelaer mit Grund Nummer 2; ▪ einen Befehl 11 mit dem Wortlaut: "**Zug Nummer ..... liegengeblieben; als Hilfslok am Zugspitze/- schluss beifahren**."

		Melden sie die Abfahrt der Hilfslok: Meldung Nr. A 363:

Mise en section **Abmelden**		
Annonce n° A 363		
		Zugmeldung: ***Sperrfahrt Nummer… - Hilfslok für Zug Nummer … - auf Gleis … (954 - 953) ab Aachen West um … Uhr.***
Annonce de block: ***Parcours numéro …….. sur voie hors service … (954 - 953) - engin moteur de secours pour train numéro …. - parti de Aachen West à … heures.***		

VERFAHRENSBLATT A 3

Regulateur Infrabel Block 44		Fahrdienstleiter Aachen West
2. RÄUMEN DES LIEGENGEBLIEBENEN ZUGES		
		Nach Erhalt der Nachricht vom Tf **"liegengebliebener Zug bereit zur Abfahrt"**, vereinbaren sie mit dem Regulateur Infrabel vom Block 44 das Räumen des liegengebliebenen Zuges. Beantragen sie die Erlaubnis zum Räumen der Sperrfahrt: Meldung Nr. A 371 :

Anbieten: **Räumen der Sperrfahrt „weiterfahren / zurückfahren“** ***Présentation:*** ***Evacuation du train „continuer/rebrousser“***		
Annonce n° A 371		
		Zugmeldung: ***Dürfen Sperrfahrt Nummer ……. mit Zug Nummer …….. auf gesperrtem Gleis … (954 / 953) in Richtung Aachen West weiterfahren* / zurücksetzen * ?***
Annonce de block: ***Le parcours numéro …… sur voie hors service … (954 / 953) et le train en détresse numéro ….. peuvent-ils continuer* / rebrousser* jusque Aachen West ?***		
* biffer la (les) mention(s) inutile(s) / Unzutreffendes streichen		

VERFAHRENSBLATT A 3

Regulateur Infrabel Block 44		Fahrdienstleiter Aachen West
Nehmen sie das Räumen des liegengebliebenen Zuges an: Meldung Nr. A 372:		

Acceptation du train **Annehmen des Zuges**		
Annonce n° A 372		
Annonce de block : ***Le parcours numéro …… sur voie …*** *(954 / 953)* ***hors service et le train en détresse numéro …. peuvent continuer* / rebrousser* jusque Aachen West.***		
		Zugmeldung: ***Sperrfahrt Nummer …. mit Zugnummer …. auf Gleis …*** *(954 / 953)* ***dürfen weiterfahren* / zurücksetzen * in Richtung Aachen West.***
* biffer la (les) mention(s) inutile(s) / Unzutreffendes streichen		

N.B.:

* continuer/ rebrousser (en fonction du sens de marche d' origine)

* weiterfahren / zurücksetzen (je nach der ursprünglichen Fahrtrichtung des betroffenen Zuges)

VERFAHRENSBLATT A 3

Regulateur Infrabel Block 44		Fahrdienstleiter Aachen West
		Nachdem sie die Abfahrbereitschaftsmeldung des Zugführers der Sperrfahrt (liegengebliebener Zug und Hilfslok) erhalten haben, erteilen sie ihm die **Zustimmung zur Weiterfahrt mündlich**. Die Vorbeifahrt an Bksig 328/348 bezw.an Bksig 322/342 bezw. an Esig Bf KAW erfolgt auf Hauptsignal.
		Melden sie die Sperrfahrt ab: Meldung Nr. A 373:

Information sur la mise en mouvement **Benachrichtigung über die Weiter-/Rückfahrt**		
Annonce n° A 373		
		Die Sperrfahrt Nummer … mit Zug Nummer … setzen sich um … Uhr in Richtung Aachen West in Bewegung.
Le parcours sur voie hors service numéro ……. et le train en détresse numéro …… sont partis en direction d'Aachen West à …. heures.		

		Ist die Sperrfahrt vollständig in Aachen West angekommen, warten sie die Vollständigkeitsmeldung durch den Tf in Aachen West ab.

VERFAHRENSBLATT A 3

Regulateur Infrabel Block 44		Fahrdienstleiter Aachen West
		Melden sie dem Regulateur Infrabel vom Block 44 die Vollständigkeit des Zuges: Meldung Nr. A 374 :

Annonce à l'arrivée **Rückmelden**		
Annonce n° A 374		
		Zugmeldung: Sperrfahrt Nummer …… mit Zug Nummer ……. in Aachen West um …… Uhr.
Annonce de block: Le parcours numéro …… et train en détresse numéro …… arrivés à Aachen West à ……. heures.		

		Sind alle Bedingungen zum Aufheben der Sperrung des Gleises ***… (954 - 953)*** erfüllt, benachrichtigen sie den Regulateur Infrabel vom Block 44 und tauschen sie Meldung A 353 oder A 354 aus:

Aufheben der Gleissperrung ***Remise en service de la voie***		
Annonce n° A 353		
		Sperrung des Gleises ….. (954 / 953) aufgehoben um …. Uhr.
La mise hors service de la voie …… (954 / 953) est levée à …. heures.		

Aufheben der Gleissperrung über Lü Gleis ***Remise en service de la voie via la voie TE***		
Annonce n° A 354		
		Sperrung des Gleises 953 über Lü Gleis aufgehoben um …. Uhr.
La mise hors service de la voie 953 via la voie TE est levée à …. heures.		

VERFAHRENSBLATT A 3

Regulateur Infrabel Block 44		Fahrdienstleiter Aachen West
Nehmen sie das Aufheben der Gleissperrung an mit Meldung A 355 oder A 356		

Annahme zum Aufheben der Gleissperrung *Accord pour la remise en service de la voie*		
Annonce n° A 355		
D'accord. La mise hors service de la voie … (954 - 953) est levée à … heures.		
		Einverstanden. Sperrung des Gleises … (954 - 953) aufgehoben um … Uhr

Annahme zum Aufheben der Gleissperrung über Lü Gleis *Accord pour la remise en service de la voie via la voie TE*		
Annonce n° A 356		
D'accord. La mise hors service de la voie 953 via la voie TE est levée à … heures.		
		Einverstanden. Sperrung des Gleises 953 über Lü Gleis aufgehoben um … Uhr

Heben sie die getroffenen Sicherheitsmaßnahmen zur Gleissperrung auf.		Heben sie die getroffenen Sicherheitsmaßnahmen zur Gleissperrung auf.

VERFAHRENSBLATT A 3

VERFAHRENSBLATT A 4

Räumung eines liegengebliebenen Zuges nach Montzen mit einer Hilfslok von deutscher Seite her kommend.

Regulateur Infrabel Block 44		Fahrdienstleiter Aachen West
Der Fahrdienstleiter / Regulateur Infrabel Block 44 der die Meldung vom Triebfahrzeugführer (Tf) über das Liegenbleiben erhält, leitet alle Angaben des Tf an seinen Kollegen weiter (Kilometer wo der Kopf des liegengebliebenen Zuges steht, Weichen der Überleitstelle in Botzelaer oder in Gemmenich besetzt, durch den Tf mitgeteilte Bedingungen zur Räumung, ...) = Meldung A 0 C der Anlage 5 Teil B. **Das Liegenbleiben eines Zuges auf einem Gleis 954 oder 953 der Grenzstrecke (ganz oder teilweise zwischen den Signalen T-Q/TX-Q.44 und 322/342) hat immer die Sperrung dieses Gleises zur Folge. Die Gleissperrung wird immer durch den Fahrdienstleiter Aachen West ausgesprochen.**		
		Treffen sie in ihrem Stellwerk die vorgesehenen Maßnahmen für die Gleissperrung. Kontaktieren sie den Regulateur Infrabel vom Block 44 in Liège und sprechen sie die Sperrung aus Meldung A 451 oder A 452:

Gleissperrung ***Mise hors service de voie***		
Annonce n° A 451		
		Gleis ... (954 - 953) gesperrt um ... Uhr
Voie ... (954 - 953) hors service à ... heures		

VERFAHRENSBLATT A 4

Regulateur Infrabel Block 44		Fahrdienstleiter Aachen West

Gleissperrung über Lü Gleis *Mise hors service de voie via Lü Gleis*		
Annonce n° A 452		
		Gleis 953 über Lü-Gleis gesperrt um … Uhr
Voie 953 via la voie TE hors service à … heures		

Treffen sie in ihrem Stellwerk die vorgesehenen Maßnahmen für die Gleissperrung.		

VERFAHRENSBLATT A 4

Regulateur Infrabel Block 44		Fahrdienstleiter Aachen West
1. ANFAHREN DER HILFSLOK		
		Vergewissern sie sich dass alle anderen Bedingungen erfüllt sind um die Hilfslok an den liegengebliebenen Zug fahren zu lassen.
		Beantragen sie die Abfahrerlaubnis für die Hilfslok (selbst wenn der Zug teilweise in der Überleitstelle von Gemmenich oder darüber hinaus auf Seite Aachen West steht): Meldung Nr. A 461:

Présentation **Anbieten**		
Annonce n° A 461		
		Zugmeldung: ***Wird Sperrfahrt Nummer……. - Hilfslok für Zug Nummer …….. auf Gleis … (954 / 953) angenommen ?***
Annonce de block: ***Acceptez-vous le parcours numéro …….. sur voie hors service … (954 / 953) - engin moteur de secours pour train numéro ……?***		

Treffen sie die Sicherheitsmaßnahmen und erlauben sie die Abfahrt der Hilfslok: Meldung Nr. A 462 :		

Annehmen ***Acceptation***		
Annonce n° A 462		
Parcours numéro …….. sur voie hors service … (954 / 953) - engin moteur de secours pour train numéro……. OUI		
		Sperrfahrt Nummer……. - Hilfslok für Zug Nummer …….. auf Gleis … (954 / 953). JA

VERFAHRENSBLATT A 4

Regulateur Infrabel Block 44		Fahrdienstleiter Aachen West
		Stellen sie dem Tf der Sperrfahrt die vor dem Signal 321/341 steht, folgende Befehle aus: ▪ einen Befehl 2 zur Vorbeifahrt am Halt zeigenden Signal 321/341; ▪ einen Befehl 9 zum Fahren auf Sicht zwischen Zmst Gemmenich und Zmst Botzelaer mit Grund Nummer 2; ▪ einen Befehl 11 mit dem Wortlaut: "**Zug Nummer ..... liegengeblieben; als Hilfslok am Zugspitze/- schluss beifahren**."
		Melden sie die Abfahrt der Hilfslok: Meldung Nr. A 463:

Mise en section **Abmelden**		
Annonce n° A 463		
		Zugmeldung: ***Sperrfahrt Nummer… - Hilfslok für Zug Nummer … - auf Gleis … (954 - 953) ab Aachen West um … Uhr.***
Annonce de block: ***Parcours numéro …….. sur voie hors service … (954 - 953) - engin moteur de secours pour train numéro …. - parti de Aachen West à … heures.***		

VERFAHRENSBLATT A 4

Regulateur Infrabel Block 44		Fahrdienstleiter Aachen West
2. RÄUMEN DES LIEGENGEBLIEBENEN ZUGES		
Nach Erhalt der Nachricht vom Tf "***liegengebliebener Zug bereit zur Abfahrt***", vereinbaren sie mit dem Fahrdienstleiter von Aachen West das Räumen des liegengebliebenen Zuges. Beantragen sie die Erlaubnis zum Räumen der Sperrfahrt: Meldung Nr. A 471 :		

Anbieten: **Räumen der Sperrfahrt „weiterfahren / zurückfahren“** ***Présentation:*** ***Evacuation du train „continuer/rebrousser“***		
Annonce n° A 471		
Annonce de block: ***Le parcours numéro …… sur voie hors service … (954 / 953) et le train en détresse numéro ….. peuvent-ils continuer* / rebrousser* jusque Montzen ?***		
		Zugmeldung: ***Dürfen Sperrfahrt Nummer ……. mit Zug Nummer …..…. auf gesperrtem Gleis … (954 / 953) in Richtung Montzen weiterfahren* / zurücksetzen * ?***
* biffer la (les) mention(s) inutile(s) / Unzutreffendes streichen		

VERFAHRENSBLATT A 4

Regulateur Infrabel Block 44		Fahrdienstleiter Aachen West
		Nehmen sie das Räumen des liegengebliebenen Zuges an: Meldung Nr. A 472:

Acceptation du train **Annehmen des Zuges**		
Annonce n° A 472		
		Zugmeldung: ***Sperrfahrt Nummer …. mit Zugnummer …. auf Gleis … (954 / 953) dürfen weiterfahren* / zurücksetzen * in Richtung Montzen.***
Annonce de block : ***Le parcours numéro …… sur voie … (954 / 953) hors service et le train en détresse numéro …. peuvent continuer* / rebrousser* jusque Montzen.***		
* biffer la (les) mention(s) inutile(s) / Unzutreffendes streichen		

Stellen sie dem Tf der Sperrfahrt im gesperrten Gleis **einen Befehl E 377 zur Wiederabfahrt** aus, gemäß den Bestimmungen des RGE 616 und Rechnung tragend der Begriffe von abwärts und aufwärts.		
N.B.: * continuer/ rebrousser (en fonction du sens de marche d' origine) * weiterfahren / zurücksetzen (je nach der ursprünglichen Fahrtrichtung des betroffenen Zuges)		

VERFAHRENSBLATT A 4

Regulateur Infrabel Block 44		Fahrdienstleiter Aachen West
Melden sie die Sperrfahrt ab: Meldung Nr. A 473:		

Information sur la mise en mouvement **Benachrichtigung über die Weiter-/Rückfahrt**		
Annonce n° A 473		
		Die Sperrfahrt Nummer … mit Zug Nummer … setzen sich um … Uhr in Richtung Montzen in Bewegung.
Le parcours sur voie hors service numéro ……. et le train en détresse numéro …… sont partis en direction de Montzen à …. heures.		

Ist die Sperrfahrt vollständig in Montzen angekommen, warten sie die Vollständigkeitsmeldung durch den Tf in Montzen ab.		
Melden Sie dem Fahrdienstleiter von Aachen West die Vollständigkeit des Zuges: Meldung Nr. A 474 :		

Annonce à l'arrivée **Rückmelden**		
Annonce n° A 474		
Annonce de block: ***Le parcours numéro ….. et train en détresse numéro …… arrivés à Montzen à ……. heures.***		
		Zugmeldung: ***Sperrfahrt Nummer …… mit Zug Nummer ……. in Montzen um …… Uhr.***

VERFAHRENSBLATT A 4

Regulateur Infrabel Block 44		Fahrdienstleiter Aachen West
		Sind alle Bedingungen zum Aufheben der Sperrung des Gleises ***... (954 - 953)*** erfüllt, benachrichtigen sie den Regulateur Infrabel vom Block 44 und tauschen sie Meldung A 453 oder A 454 aus:

Aufheben der Gleissperrung ***Remise en service de la voie***		
Annonce n° A 453		
		Sperrung des Gleises ..... (954 / 953) aufgehoben um .... Uhr.
La mise hors service de la voie ..... (954 / 953) est levée à .... heures.		

Aufheben der Gleissperrung über Lü Gleis ***Remise en service de la voie via la voie TE***		
Annonce n° A 454		
		Sperrung des Gleises 953 über Lü Gleis aufgehoben um .... Uhr.
La mise hors service de la voie 953 via la voie TE est levée à .... heures.		

VERFAHRENSBLATT A 4

Regulateur Infrabel Block 44		Fahrdienstleiter Aachen West
Nehmen sie das Aufheben der Gleissperrung an mit Meldung A 455 oder A 456		

Annahme zum Aufheben der Gleissperrung *Accord pour la remise en service de la voie*		
Annonce n° A 455		
D'accord. La mise hors service de la voie … (954 - 953) est levée à … heures.		
		Einverstanden. Sperrung des Gleises … (954 - 953) aufgehoben um … Uhr

Annahme zum Aufheben der Gleissperrung über Lü Gleis *Accord pour la remise en service de la voie via la voie TE*		
Annonce n° A 456		
D'accord. La mise hors service de la voie 953 via la voie TE est levée à … heures.		
		Einverstanden. Sperrung des Gleises 953 über Lü Gleis aufgehoben um … Uhr

Heben sie die getroffenen Sicherheitsmaßnahmen zur Gleissperrung auf.		Heben sie die getroffenen Sicherheitsmaßnahmen zur Gleissperrung auf.

VERFAHRENSBLATT A 4

- bleibt frei -

Instandhaltung von Bahnanlagen

Auszug aus der
„Vereinbarung über die Sanierung und Erweiterung des Querschnitts des „Botzelaer“ – bzw. Gemmenicher“ – Tunnels auf der Strecke Aachen West – Montzen zwischen der Deutschen Bundesbahn (DB), Bundesbahndirektion Köln, und der Societe Nationale des chemins de fer belges (SNCB) vom 01.04.1988

8 Unterhaltung und spätere Erneuerung der Anlagen, die Gegenstand der vorliegenden Vereinbarung sind

Jede Bahn unterhält nach der gültigen Abnahme auf ihre Kosten ihren Tunnelabschnitt und die darin befindlichen Gleise. Als Grenze gilt die Landesgrenze. Die von der DB der SNCB gelieferten Materialien gehen in das Eigentum der SNCB über.

Abweichend von diesem Grundsatz unterhält und erneuert die DB aus eigener Initiative die auf der belgischen Seite des Tunnels gelegene Weiche für das dritte Gleis (mechanische und elektrische Teile mit Ausnahme der Weichenheizung). Ferner unterhält und erneuert die DB nach ihren Vorschriften die Anlagen für die Sperrung der Fahrstraßen sowie die Signal- und Telekommunikationsanlagen, die von der DB auf belgischem Hoheitsgebiet aufgestellt wurden.

Die Kosten hierfür werden der SNCB von der DB nach deren Vorschriften, jedoch ohne den Zuschlag für Wagnis und Gewinn, jährlich in Rechnung gestellt.
Die Rechnung wird der SNCB spätestens bis zum 15.12. jeden Jahres übermittelt. Die SNCB begleicht diese Rechnung innerhalb einer Frist von 90 Kalendertagen.

❑

BESCHREIBUNG DES RANDGERÄTS

ZN – ESTW (Version 2)

VON AACHEN-WEST

INHALTSVERZEICHNIS

1 ALLGEMEINES 2
2 IDENTIFIZIERUNG DER FAHRTEN AUF EINEM RANDGERÄT 2
3 GERÄTEBESCHREIBUNG 3
3.1 Der Bildschirm 3
3.1.1 Unterteilung in Bereichen 3
3.1.2. Anzeigefenster für Meldungen 4
3.1.3. Darstellung der Gleise (Gleisabschnitte) 4
3.1.4. Darstellung der Zugnummern 5
3.1.5. Darstellung des Verbindungsstatus zum ESTW 6
3.1.6. Andere Darstellungen 7
3.2. Die Tastatur 7
3.3. Die Maus 7
4 DIE BEDIENUNG 7
4.1 Auswählen eines Eingabefeldes zur Zugnummereingabe 7
4.2 Eingabe einer Zugnummer 7
4.3. Verschieben einer Zugnummer im Bereich RP (Randpost) Aachen 9
4.4. Ändern einer Zugnummer 9
4.5. Löschen einer Zugnummer 10
4.6. Übertragung einer Zugnummer aus dem Bereich des RP (Randpost) Aachen zum ESTW Bereich 11
4.7. Übertragung einer Zugnummer aus dem ESTW Bereich in den Bereich des RP (Randpost) Aachen 12
4.8. Anzeige aller im ESTW Bereich vorhandenen Zugnummern 13
4.9. Aktualisierung der Bildanzeige 13
4.10. Installieren der Wahlmöglichkeiten 13
4.10.1. Auswahl der Sprache 14
4.10.2. Ton 14
4.10.3. Angezeigte Anzahl der Eingabefelder für Zugnummern im ESTW Bereich 14
4.10.4. Zoom 15
5 FEHLERBESEITIGUNG 16
6 LISTE DER MELDUNGEN 17
7 MELDUNGEN 19

ABKÜRZUNGEN

AAT : automatische Zugnummernmeldeanlage = ZN

EBP : elektronisches Stellwerk in Montzen = ESTW

Bemerkung: In allen grafischen Darstellungen des ESTW-Bereichs wird irrtümlicherweise die Angabe “B53” angezeigt. Es muss natürlich “B44” heißen.

BESCHREIBUNG DES RANDGERÄTS ZN / ESTW

VON AACHEN WEST

1 ALLGEMEINES

Ein Randgerät ZN-ESTW wird in dem Signalstellwerk eingerichtet, das an den Handlungsbereich eines ESTW angrenzt und über keine mit dem ESTW verbundene ZN-Anlage verfügt.

Das Randgerät erlaubt bestimmte Handlungen die der Identifizierung von Zugfahrten in oder aus Richtung eines ESTW Bereichs kommend, dienen. Diese Identifizierung ist auf einem eigens dafür bestimmten Bildschirm angezeigt.

Der Bereich " EPB " in der graphischen Darstellung auf dem Bildschirm stellt die Gleisanlage Montzen – Botzelaer dar, der Bereich " RP Aachen " stellt die Gleise vom westlichen Tunnelportal des Gemmenichers Tunnels in Richtung Aachen West (für jeweils beide Fahrtrichtungen) dar.
Die Signale 328 und 348 zwischen den beiden Bereichen " EPB " und " RP AACHEN " stehen westlich des Tunnelportals und bilden damit die Grenze des ESTW Montzen im Block 44, Liège.

Um ein Randgerät zu bedienen ist kein Einloggen erforderlich.

2 IDENTIFIZIERUNG DER FAHRTEN AUF EINEM RANDGERÄT

Ein Zug und die möglichen Leerfahrten sind immer gekennzeichnet durch :

1) Eine vorangestellte Zahl « 2 ».
2) Ein darauf folgendes Zeichen :
   - Der Buchstabe « E » für Fahrten mit gehobenem Stromabnehmer;
   - Der Buchstabe "Z" für Fahrten ohne oder mit gesenktem Stromabnehmer.
3) Eine Zahl zwischen 1 und 95000 zur eigentlichen Kennzeichnung der Fahrt.

Die Bedeutung der Zahlen und der Buchstaben ist in den folgenden Beispielen erklärt.

<u>Beispiele :</u>

1) Die Kennzeichnung 2Z46302 bedeutet : Zug 46302 von einer Diesellok gezogen * ;
2) Die Kennzeichnung 2Z89037 bedeutet : Zug 89037 (Leerlokfahrt mit einer oder zwei Dieselloks aus oder für einen bestimmten Zug);

3) 2E44522 : Zug 44522 wird von einer elektrischen Lokomotive gezogen. Diese Kennzeichnung gilt auch wenn der Zug gleichzeitig von einer Elektrolok und einer Diesellok gezogen wird.

4) 2E89121 : Zug 89121 (Leerlokfahrt bestehend aus einer oder zwei Elektroloks aus oder für einen bestimmten Zug);

* Diese Kennzeichnung gilt auch für einen Zug der von einer nicht angekuppelten Elektrolok von Aachen-West bis Gemmenich geschoben wird. Diese Kennzeichnung gilt nicht wenn die Elektro-Schiebelok angekuppelt bis Montzen schiebt.

3 GERÄTEBESCHREIBUNG

Das Randgerät ZN-ESTW besteht aus einem Bildschirm, einer Tastatur und einer Maus.

3.1 Der Bildschirm

Der Bildschirm stellt die verschiedenen Gleise sowie die verschiedenen Zugnummern, die zum Randgerät gehören, dar.

3.1.1 Unterteilung in Bereichen

Das Bild ist in eine bestimmte Anzahl von Bereichen unterteilt.

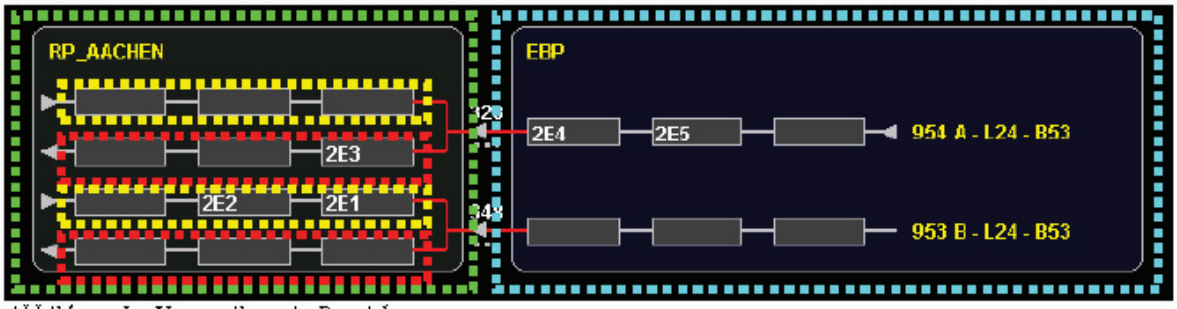

Abbildung 1 : Unterteilung in Bereichen

Bereich RP (Randpost) AACHEN:

Dieser Bereich gehört zum Randgerät und wird durch einen Rahmen mit dunkelgrauem Hintergrund gekennzeichnet. Dieser Rahmen stellt die Zugnummern, die sich im Randgerät befinden, dar. Dieser Bereich ist in zwei Unterbereichen unterteilt: ein Vorbereitungsbereich (gelb) und ein Einfahrtsbereich (rot). Im Vorbereitungsbereich werden die Züge in Richtung Montzen angezeigt. Im Einfahrtsbereich werden die Züge in Richtung Aachen West angezeigt.

- **Vorbereitungsbereich**

  Dieser Bereich ermöglicht das Eingeben der Zugnummern, die sich im Bereich des RP (Randpost) Aachen befinden und anschließend in Richtung des ESTW Bereichs gesendet werden. Es ist nicht möglich mehr als drei Zugnummern in den Vorbereitungsbereich einzugeben. (2E1 und 2E2 der Abbildung 1)

- **Einfahrtsbereich**

  Dieser Bereich ermöglicht das Übertragen der Zugnummern aus dem ESTW Bereich kommend in den Bereich RP (Randpost) Aachen. (2E3 der Abbildung 1)

ESTW Bereich

Dieser Bereich gehört zum ESTW Montzen und ist durch einen Rahmen mit dunkelblauem Hintergrund gekennzeichnet. Dieser zeigt die Zugnummern an, die sich im ESTW Bereich von Montzen befinden. (2E4 und 2E5 der Abbildung 1)

3.1.2. Anzeigefenster für Meldungen

Im unteren Teil des Bildes befindet sich ein **Anzeigefenster** in dem Meldungen angezeigt werden.

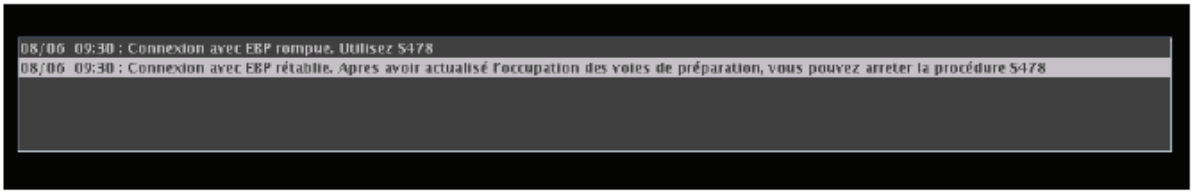

Dieses Anzeigefenster kann nicht mehr als zehn Meldungen enthalten. Wenn nötig, erscheinen Balken um den gesamten Text lesen zu können. Vor jeder Meldung wird das Datum und die Uhrzeit angezeigt, an dem sie erschienen ist. Die aktuellste Meldung erscheint immer am Ende der Liste. Der Artikel 6 enthält eine Liste aller Meldungen die angezeigt werden können.
Es ist nicht möglich die erschienenen Meldungen manuell zu löschen. Ist das Anzeigefenster belegt, bewirkt das Erscheinen einer neuen Meldung, dass die älteste gelöscht wird.

3.1.3. Darstellung der Gleise (Gleisabschnitte)

Die Gleise (Gleisabschnitte) sind durch eine durchgehende, graue Linie dargestellt. Auf dieser Linie befinden sich eine gewisse Anzahl Zugnummerneingabefelder.

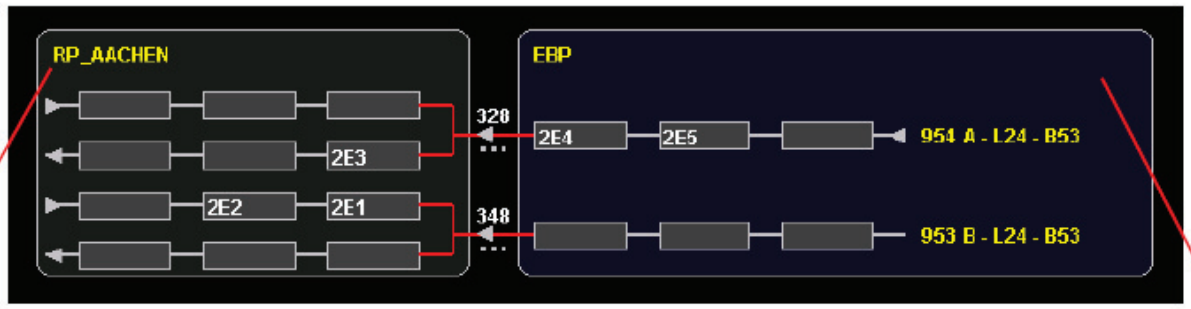

Im Bereich RP (Randpost) Aachen ist jedes Gleis durch zwei von einander getrennte Linien dargestellt wobei jeweils eine für den Vorbereitungsbereich und eine für den Einfahrtsbereich steht. Am Ende einer jeden Linie gibt ein Richtungsweiser das Fortschreiten der Zugnummern an.

Im ESTW Bereich befindet sich am Ende der Linie ein Pfeil der die Fahrtrichtung des fahrenden Zuges (oder des zuletzt gefahrenen Zuges) zwischen dem ESTW Bereich und dem Bereich RP (Randpost) Aachen, anzeigt.

Das Signal der Zufahrtsstrecke zum Bereich RP Aachen wird durch einen Pfeil zwischen dem Bereich RP (Randpost) Aachen und dem ESTW Bereich dargestellt (die Richtung des Pfeils zeigt folglich die Vorderseite an und gibt aber keinen Aufschluss über die Fahrtrichtung der dort verkehrenden Zügen).

3.1.4. Darstellung der Zugnummern

Auf einem Gleis (oder einem Gleisabschnitt) sind Eingabefelder dargestellt in denen die Zugnummern angezeigt werden können. Die Position eines Zuges auf dem Gleis (dem Gleisabschnitt) wird durch die Reihenfolge der Zugnummern angezeigt. Je weiter die Zugnummer nach rechts wandert, je näher die Züge sich am ESTW Bereich befinden.

Wird ein Eingabefeld für die Zugnummer ausgewählt, leuchtet die Umrandung grün auf:

<u>Im ESTW Bereich :</u>

Der Zug ist vorgemeldet und wird auf dem Gleis im ESTW Bereich ankommen:

Der Zug ist am Signal der Zufahrtsstrecke (Ausfahrt Botzelaer) zum Gleisabschnitt vorbeigefahren und befindet sich auf dem Gleis im ESTW Bereich:

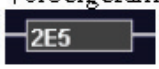

Der Zug ist am Signal der Zufahrtsstrecke (Ausfahrt Botzelaer) zum Gleisabschnitt vorbeigefahren und befindet sich auf dem Gleis im ESTW Bereich hat aber die Fahrstrasse nicht ganz frei gefahren :

Ist nicht genügend Platz auf dem Gleis im ESTW Bereich vorhanden um alle Zugnummern anzuzeigen, erscheint eine zusätzliche Zahl, die die Anzahl der nicht angezeigten Züge aufzählt. Die nicht angezeigten Zugnummern befinden sich am Ort der Zahl (siehe Art. 4.8)

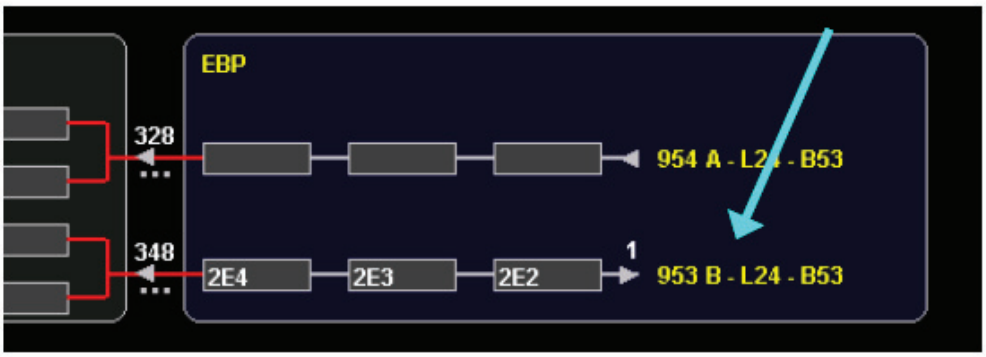

3.1.5. Darstellung des Verbindungsstatus zum ESTW

Das Randgerät ist mit dem ESTW Montzen im Block 44, Liège verbunden.
Der Status dieser Verbindung wird
permanent kontrolliert. Die Grundstellung wird auf dem Bildschirm nicht gesondert angezeigt. Erst wenn sie unterbrochen ist erscheint, nach etwa 15 Sekunden, auf dem Bildschirm ein rotes Kreuz. Nun ist es nicht mehr möglich irgendwelche Handlungen im Randgerät durchzuführen. Ist die Verbindung wieder hergestellt so erlischt das rote Kreuz selbsttätig.

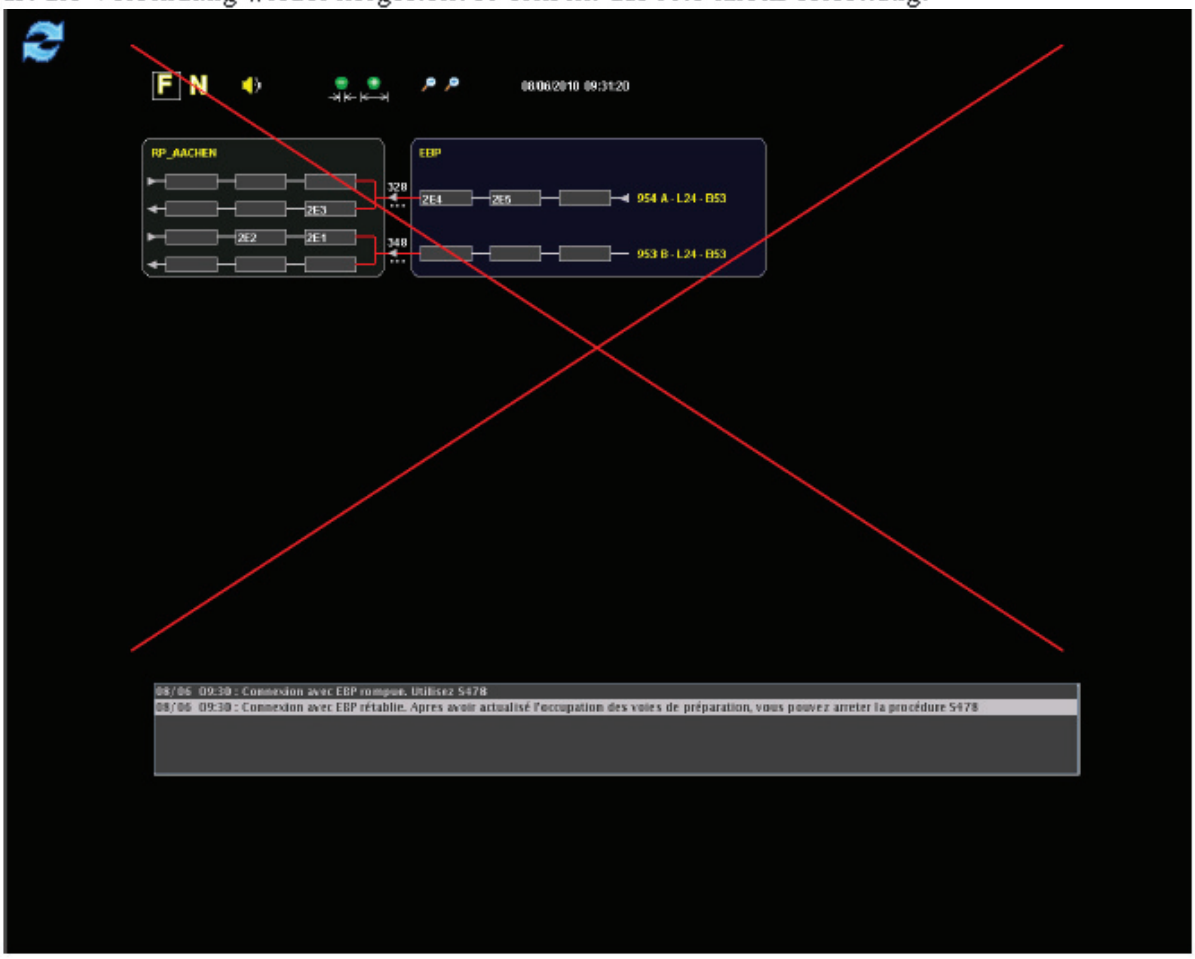

3.1.6. Andere Darstellungen

Im oberen Bereich des Bildes befinden sich einige Ikone die das Ausführen verschiedener Befehle ermöglichen (siehe 4.12) sowie die Angabe des Datums und der Uhrzeit.

3.2. Die Tastatur

Die Tastatur kann nur zur Eingabe der Zugnummer benutzt werden. Sie erlaubt nicht das Abrufen oder das Ausführen einer Funktion am Bildschirm.

3.3. Die Maus

Die Maus ist das wichtigste Arbeitsinstrument des Randgeräts. Sie besitzt einen linken und rechten Bedienknopf. Der linke Bedienknopf dient zum Aktivieren der Funktionen, zum Verschieben der Zugnummern und zum Auswählen. Der rechte Bedienknopf dient zum Abrufen eines Menüs auf dem Bildschirm.

4 DIE BEDIENUNG

4.1 Auswählen eines Eingabefeldes zur Zugnummereingabe

Zur Auswahl eines Eingabefeldes genügt ein Linksklick der Maus auf dem vorgesehenen Eingabefeld der Zugnummer. Der Rahmen des ausgewählten Eingabefeldes der Zugnummer leuchtet grün auf.

Ein Rechtsklick der Maus im Eingabefeld der Zugnummer öffnet ein Menü welches das Ausführen von Handlungen erlaubt.

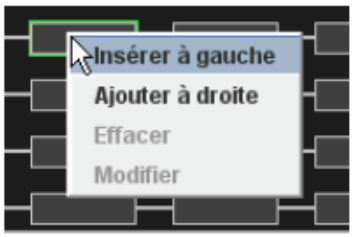

4.2 Eingabe einer Zugnummer

- Die Eingabe einer Zugnummer ist nur im Vorbereitungsbereich erlaubt.
- Wenn alle Eingabefelder für Zugnummern eines Gleises belegt sind, ist es nicht mehr möglich neue Zugnummern einzugeben.

- Die einzugebende Zugnummer darf keine Leerstellen enthalten. Leerstellen dürfen auch nicht durch die Zahl Null aufgefüllt werden (z.B. ist es nicht erlaubt "2Z 9" noch "2Z009" zu schreiben, wohl aber "2Z9").
- Es ist nicht möglich eine Zugnummer einzugeben wenn diese schon im Randgerät oder im ESTW existiert.
- Alle Zugnummern eines Gleises befinden sich immer eine neben der anderen. Es ist nicht möglich ein leeres Eingabefeld zwischen zwei ausgefüllten zu erstellen. Alle eingegebenen Zugnummern verschieben sich selbsttätig so dass sie sich hintereinander aufreihen.

Um eine Zugnummer einzugeben wird das Eingabefeld ausgewählt in dem die Zugnummer eingetragen werden soll (Linksklick). Mit einem Rechtsklick der Maus das Menü des ausgewählten Eingabefeldes öffnen:

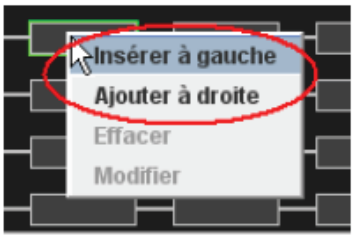

Im Menü wird « insérer à gauche » (bedeutet : links einfügen) oder « ajouter à droite » (bedeutet : rechts hinzufügen) angeklickt, je nach dem ob im Vergleich zum selektierten Eingabefeld, die Zugnummer links eingefügt oder rechts hinzugefügt werden soll.
Ist das Eingabefeld nicht belegt, macht es keinen Unterschied ob « insérer à gauche » oder « ajouter à droite » angeklickt wird ; die Zugnummer fügt sich in diesem Eingabefeld ein.
Jetzt öffnet sich ein Fenster in dem die Zugnummer eingegeben wird :

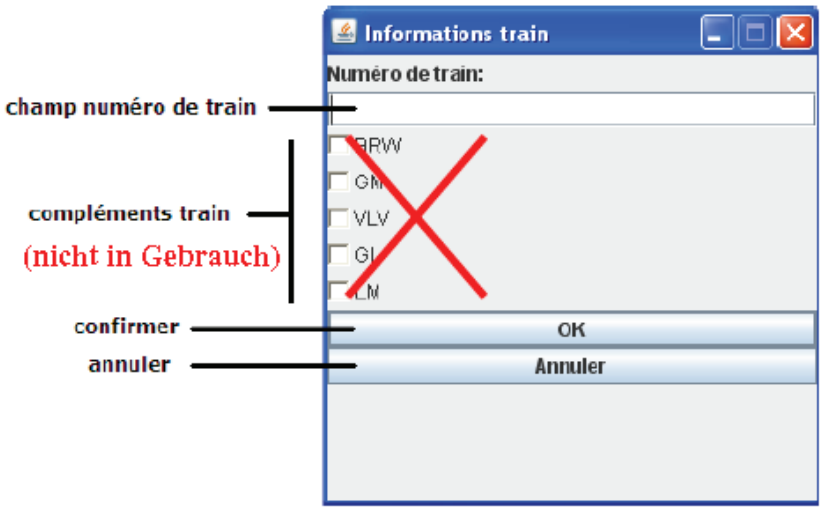

Eingeben der Zugnummer.
Um zu bestätigen, auf « OK » klicken oder die « ENTER » Taste drücken. Dann schließt sich das Eingabefenster. Nun ist die Zugnummer eingegeben.

4.3. Verschieben einer Zugnummer im Bereich RP (Randpost) Aachen.

- « Verschieben » bedeutet hier das Umsetzen einer Zugnummer aus einem Eingabefeld in ein anderes im selben Vorbereitungsbereich oder in den Vorbereitungsbereich eines anderen Gleises.
- Das Verschieben von Zugnummern die sich im ESTW Bereich oder in einem Einfahrtsbereich des RP (Randpost) Aachen befinden ist nicht möglich.
- Es ist nicht möglich eine Zugnummer in einen Vorbereitungsbereich zu verschieben wenn dieser bereits seine Aufnahmekapazität an Zugnummern erreicht hat.
- Die Zugnummern eines Gleises befinden sich immer eine neben der anderen. Beim Verschieben einer Zugnummer ist es nicht möglich ein leeres Eingabefeld zwischen zwei ausgefüllten zu erstellen. Alle betroffenen Zugnummern verschieben sich selbsttätig derart, dass sie sich folgen.
- Um eine Zugnummer zu verschieben, wird das Eingabefeld in dem sich die Zugnummer befindet, ausgewählt. Der Mauszeiger wird auf dem Eingabefeld positioniert. Mittels festgehaltenem Linksklick wird die Zugnummer in das vorgesehene Eingabefeld gezogen (siehe Abbildung 2). Beim Loslassen der Maustaste verschiebt sich die Zugnummer in das gewünschte Eingabefeld (siehe Abbildung 3).

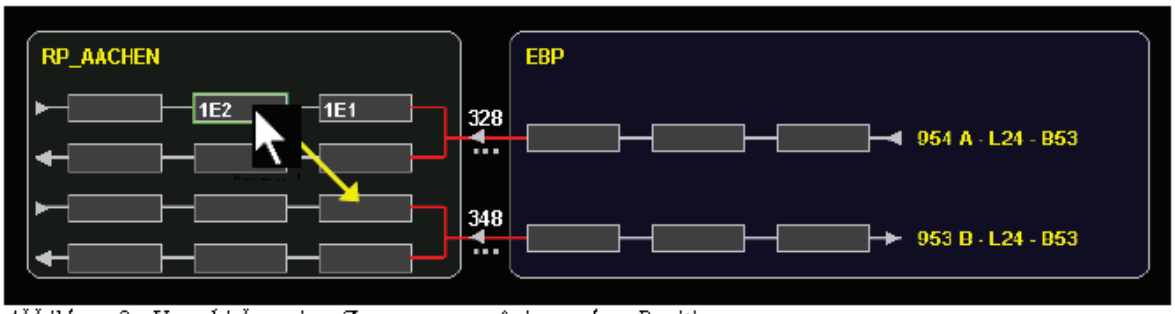

Abbildung 2 : Verschieben einer Zugnummer auf eine andere Position

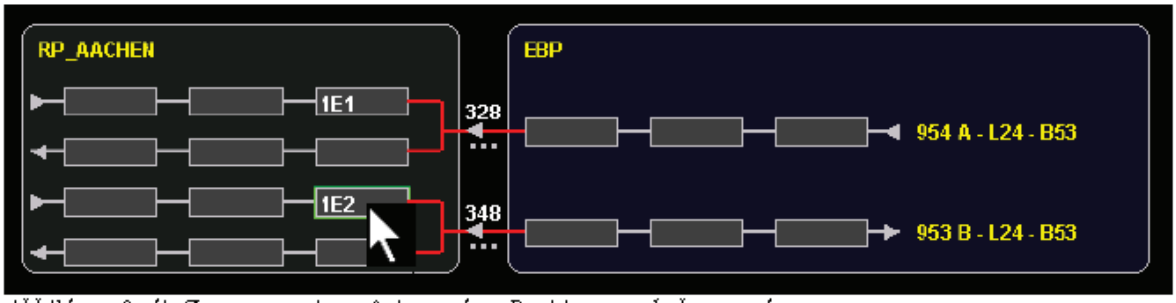

Abbildung 3: die Zugnummer ist auf eine andere Position verschoben worden

Bemerkung:
Befindet sich bereits eine Zugnummer im vorgesehenen Eingabefeld, so rückt diese selbsttätig nach hinten um die neue Nummer aufnehmen zu können.

4.4. Ändern einer Zugnummer

- Es können nur die Zugnummern geändert werden die sich im Vorbereitungsbereich des RP (Randpost) Aachen befinden.
- Es ist nicht möglich eine Zugnummer zu ändern wenn diese bereits im Einfahrtsbereich im RP (Randpost) Aachen oder im ESTW Bereich besteht.

Um eine Zugnummer zu ändern, wählen sie das Eingabefeld in dem sich die zu ändernde Zugnummer befindet aus (Linksklick). Mit einem Rechtsklick der Maus öffnet sich das dazugehörende Menü:

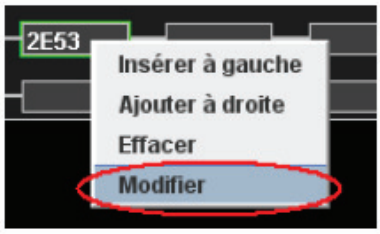

Im Menü auf « modifier » (bedeutet : ändern) klicken. Dann erscheint ein neues Fenster in dem alle Angaben des Zuges aufgeführt sind:

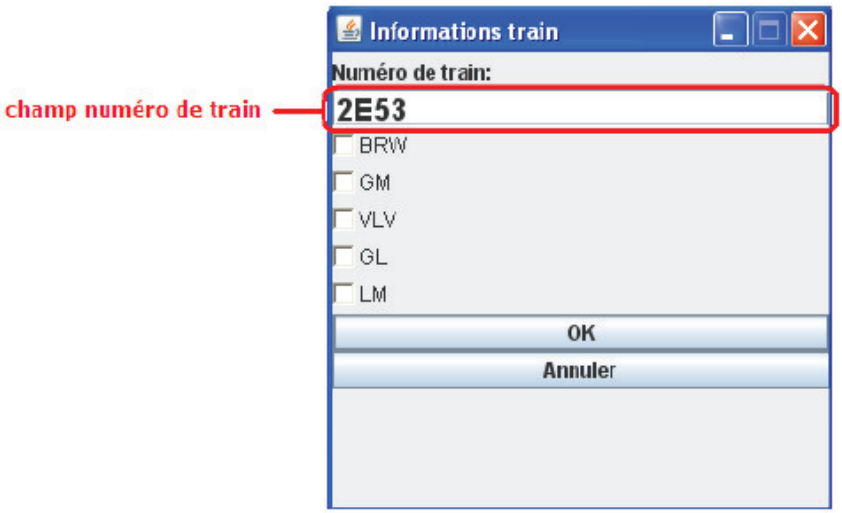

Zum Ändern der Zugnummer das Eingabefeld mit der linken Maustaste anklicken und mittels der Tastatur die Änderung vornehmen.
Um zu bestätigen, auf « OK » klicken oder die « ENTER » Taste drücken. Dann schließt sich das Eingabefenster. Die Zugnummer ist nun geändert.

4.5. Löschen einer Zugnummer

- Es können nur die Zugnummern gelöscht werden, die sich im Bereich RP (Randpost) Aachen befinden.

Um eine Zugnummer zu löschen, wählen sie das Eingabefeld in dem sich die Zugnummer befindet aus (Linksklick). Mit einem Rechtsklick der Maus öffnet sich das dazugehörende Menü:

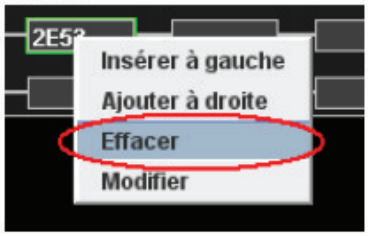

Im Menü auf « effacer » (bedeutet : löschen) klicken. Die Zugnummer ist jetzt gelöscht.

4.6. Übertragung einer Zugnummer aus dem Bereich des RP (Randpost) Aachen zum ESTW Bereich

Um eine Zugnummer aus dem Bereich RP (Randpost) Aachen in den ESTW Bereich zu übertragen, muss sich die Zugnummer im Vorbereitungsbereich und im Eingabefeld unmittelbar neben dem ESTW Bereich befinden (z.B. Zug « 1E3 » der Abbildung 4).

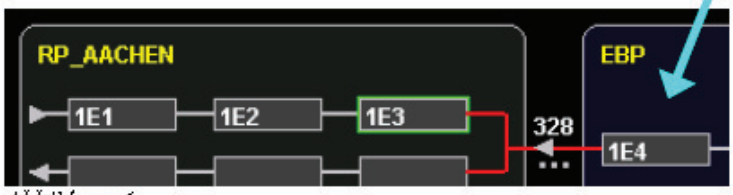

Abbildung 4

Die Zugnummer kann nur in das nächstfolgende Eingabefeld des selben Gleises im ESTW Bereich übertragen werden. Dieses Eingabefeld muss nicht unbedingt frei sein. Die Zugnummern die sich im ESTW Bereich befinden werden selbsttätig vorangeschoben. Die Übertragung der Zugnummer geschieht durch Verschieben der Zugnummer mit der Maus vom Vorbereitungsbereich in den ESTW Bereich.

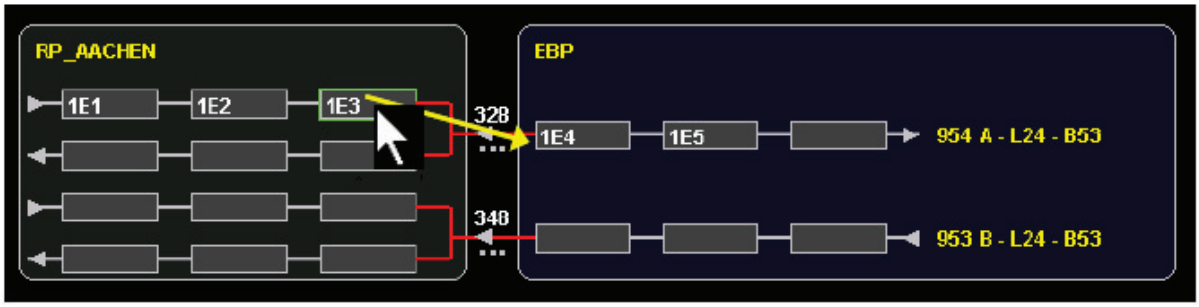

Mit der linken Maustaste auf das Eingabefeld der zu übertragenden Zugnummer klicken und festhalten. Dann die Maus bis auf das nächste Eingabefeld im ESTW Bereich verschieben. Erscheint die Zugnummer in diesem Eingabefeld wird die Maustaste losgelassen. Die Zugnummer ist nun vom Vorbereitungsbereich in den ESTW Bereich übertragen.

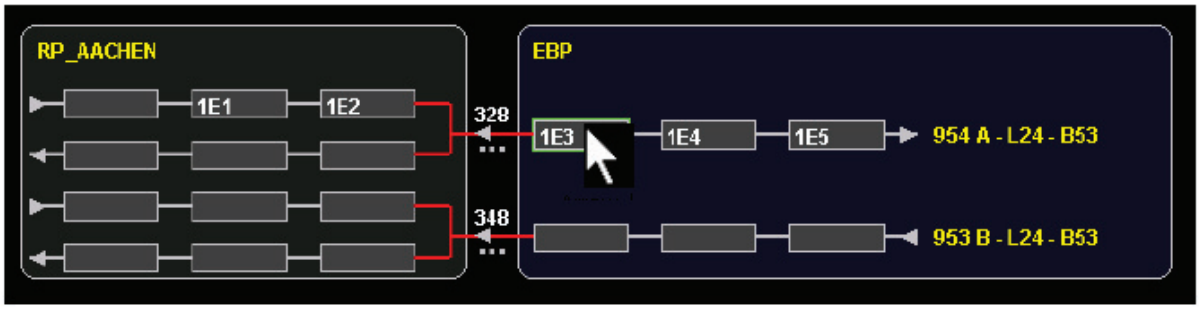

Die Zugnummer wird aus dem ESTW Bereich gelöscht, wenn dieser Zug den Streckenabschnitt zwischen dem Randgerät und dem ESTW verlassen hat.

4.7. Übertragung einer Zugnummer aus dem ESTW Bereich in den Bereich des RP (Randpost) Aachen

Um eine Zugnummer aus dem ESTW Bereich in den Bereich RP (Randpost) Aachen zu übertragen, muss sich die Zugnummer im Eingabefeld unmittelbar daneben befinden (z.B. Zug « 1E4 » der Abbildung 5).

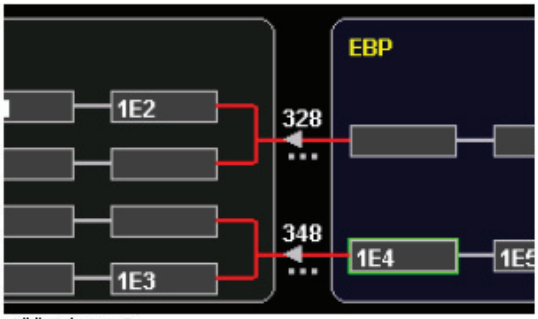

Abbildung 5

Die Zugnummer kann nur in das nächstfolgende Eingabefeld im Einfahrtsbereich RP (Randpost) Aachen übertragen werden. Dieses Eingabefeld muss nicht unbedingt frei sein. Die Zugnummern die sich im Einfahrtsbereich befinden werden selbsttätig vorangeschoben. Sind alle drei Eingabefelder im Einfahrtsbereich belegt, so wird die älteste Zugnummer selbsttätig gelöscht.
Die Übertragung der Zugnummer geschieht durch Verschieben der Zugnummer mit der Maus in das erste Eingabefeld des Einfahrtsbereichs:

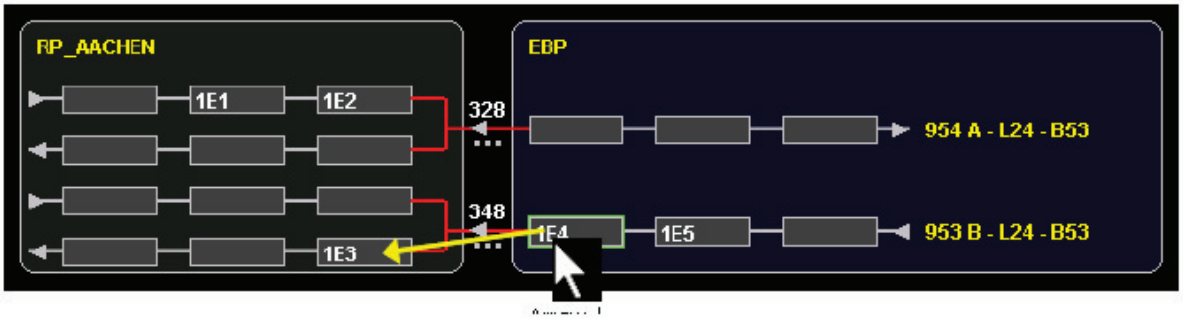

Mit der linken Maustaste auf das Eingabefeld der zu übertragenden Zugnummer klicken und festhalten. Dann die Maus bis auf das nächste Eingabefeld des betroffenen Gleises im Einfahtsbereich verschieben. Erscheint die Zugnummer in diesem Eingabefeld wird die Maustaste losgelassen. Die Zugnummer ist vom ESTW Bereich in den Einfahrtsbereich übertragen.

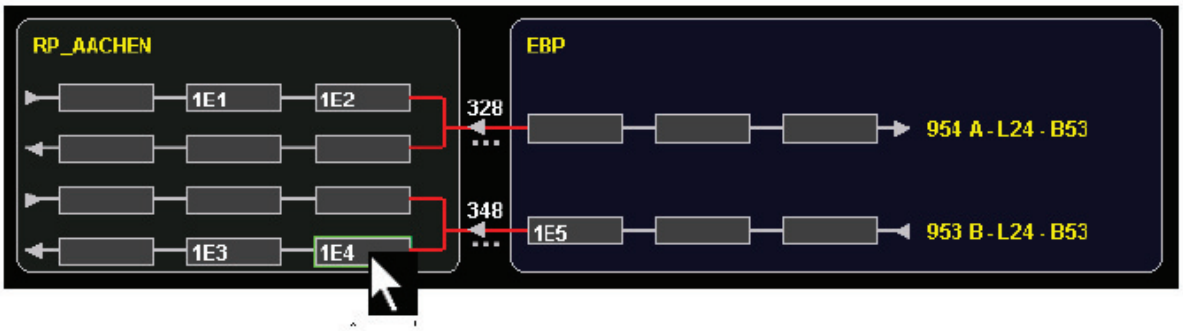

4.8. Anzeige aller im ESTW Bereich vorhandenen Zugnummern

Sind im ESTW Bereich mehr Zugnummern auf einem Gleis eingegeben als freie Anzeigen vorhanden, erscheint eine Zahl die die nicht angezeigten Zugnummer aufzählt:

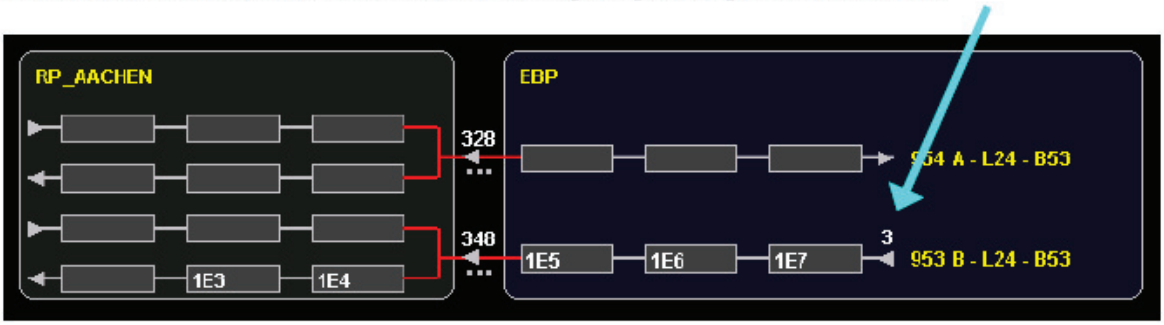

Den Mauszeiger auf die Zahl positionieren und mit der linken Maustaste anklicken. Solange die Maustaste festgehalten wird, öffnet sich ein Fenster welches alle auf dem diesbezüglichen Gleis vorhandenen Zugnummern auflistet (siehe Abbildung 6).
Die Zugfolge, von links nach rechts, entspricht den Zugnummern von oben nach unten.

Abbildung 6 : Anzeige aller Zugnummern auf einem Gleis im ESTW Bereich

4.9. Aktualisierung der Bildanzeige

Um die Bildanzeige des Randgeräts zu aktualisieren, genügt ein anklicken der Ikone "refresh" (siehe Abbildung 7). Das Ausführen einer Aktualisierung löscht augenblicklich alle Zugnummern und Mitteilungen des Randgeräts. Die Zugnummern im ESTW Bereich erscheinen dann wieder auf dem Bildschirm; wogegen die Zugnummern die sich Vorbereitungsbereich oder im Einfahrtsbereich befanden endgültig gelöscht werden.

Abbildung 7 : Ikone « refresh »

4.10. Installieren der Wahlmöglichkeiten

Im oberen Bildschirmteil des Randgeräts befinden sich einige Ikone die das Installieren oder das Ändern von Wahlmöglichkeiten erlauben. In diesem Abschnitt wird der Gebrauch erklärt.

4.10.1. Auswahl der Sprache

Das Anklicken der Ikone « F » oder « N » erlaubt die respektive Auswahl der französischen oder der niederländischen Sprache. Die ausgewählte Sprache wird durch eine Umrandung angezeigt. Nun werden alle Menüs und neue Meldungen in der ausgewählten Sprache angezeigt (die bereits erhaltenen Meldungen bleiben jedoch in ihrer ursprünglichen Sprache).

4.10.2. Ton

Das Anklicken der Ikone "Ton" aktiviert oder desaktiviert diese Funktion. Ist der Ton eingeschalt leuchtet die Ikone gelb auf; ist er ausgeschaltet leuchtet sie grau.

In folgenden Fällen ertönt ein akustisches Signal:

- Wenn eine neue Meldung im Anzeigefenster eingegangen ist ;
- Wenn eine neue Zugnummer auf einem Gleis im ESTW Bereich erscheint ;
- Wenn eine Zugnummer auf einem Gleis im ESTW Bereich erlischt;

4.10.3. Angezeigte Anzahl der Eingabefelder für Zugnummern im ESTW Bereich

Das Anklicken der Ikone « + » oder « - » erhöht (siehe Abbildung 8) oder vermindert (siehe Abbildung 9) die Anzahl der angezeigten Eingabefelder im ESTW Bereich.

Abbildung 8 : Erhöhen der Anzahl der angezeigten Eingabefelder

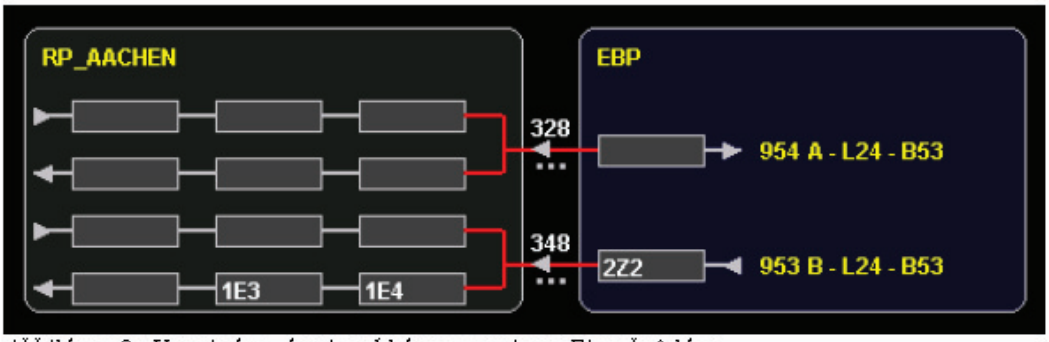

Abbildung 9 : Vermindern der Anzahl der angezeigten Eingabefelder

So ist es möglich die Anzahl der Eingabefelder im ESTW Bereich von mindestens einem bis maximal sieben anzuzeigen.

Bemerkung :
Die Anzahl der Eingabefelder im Vorbereitungsbereich und im Einfahrtsbereich ist immer gleich an drei und kann nicht geändert werden.

4.10.4. Zoom

Das Anklicken des « + » oder «- » Zeichens vergrössert oder verkleinert das angzeigte Bild des Randgeräts.

5 FEHLERBESEITIGUNG

- **WICHTIG ! Eine fehlerhafte Zugnummer die in den ESTW Bereich verschoben wurde soll geändert / gelöscht werden.**

  Wenn der Fahrdienstleiter Aachen West eine Zugnummer ändern oder zurücknehemen möchte die er soeben erst in den ESTW Bereich übertragen hat, dann benachrichtigt er den Regulateur Montzen im Block 44, Liège. Dieser nimmt dann selbst die Änderung oder die Rücknahme vor.

  Die auszutauschenden Meldungen befinden sich auf der letzten Seite.

- **Eine Zugnummer soll in einem Eingabefeld eingegeben / abgeändert / gelöscht werden jedoch kann die notwendige Funktion im Menü nicht abgerufen werden (Funktion bleibt grau) oder das Menü öffnet sich nicht.**

  Mögliche Ursache 1 : Das betroffene Eingabefeld der Zugnummer befindet sich im ESTW Bereich. Daraus ergibt sich, dass es dort nicht möglich ist die Zugnummer einzugeben, abzuändern oder zu löschen.

  Lösung : Abwarten bis sich die Zugnummer im Bereich des RP (Randpost) Aachen befindet oder gegebenenfalls den Regulateur Montzen im Block 44, Liège, benachrichtigen.

  Mögliche Ursache 2 : Das Eingabefeld der Zugnummer befindet sich im Einfahrtsbereich des Randgeräts. Es ist im vorliegenden Fall nicht möglich Zugnummern hinzuzufügen oder abzuändern.

  Lösung: Wenn nötig, muss ein Eingabefeld im Vorbereitungsbereich des Randgeräts ausgewählt werden um die Zugnummer einzugeben.

- **Erhalt der Meldung dass die Grundstellung wieder hergestellt ist jedoch das rote Kreuz erlischt nicht.**

  Mögliche Ursache: In gewissen Fällen (im Zusammenhang mit der Ursache der Unterbrechung) kann es sein, dass das rote Kreuz nach Wiederherstellung der Grundstellung nicht selbsttätig erlischt.

  Lösung: Durch Anklicken der Ikone "refresh" werden alle Parameter neu gestartet und dies bewirkt das Erlöschen des roten Kreuzes.

6 LISTE DER MELDUNGEN

Connexion avec EBP rompue. Utilisez S478.
Die Verbindung zum ESTW ist unterbrochen. Einleiten des fernmündlichen Zugmeldeverfahrens.

Es besteht keine Verbindung mehr zwischen dem Randgerät und dem ESTW. Die Zugmeldungen müssen fernmündlich ausgetauscht werden.

Connexion avec EBP rétablie. Apres avoir actualisé l'occupation des voies de préparation, vous pouvez arrêter la procédure S478.
Die Verbindung mit dem ESTW ist wieder hergestellt. Nach dem die Gleisbelegung im Vorbereitungsbereich aktualisiert wurde, kann das fernmündliche Zugmeldeverfahren eingestellt werden.

Die Grundstellung zwischen dem Randgerät und dem ESTW ist wieder hergestellt. Das Anklicken der Ikone "refresh" bewirkt das selbsttätige Übereinstimmen zwischen der Gleisbelegung im Randgerät und der des ESTW.

Nombre maximum (14) de trains sur la voie dépassé.
Maximale Anzahl (14) der Züge auf dem Gleis ist überschritten.

Das Randgerät kann nur insgesamt 14 Zugnummern auf ein und dem selben Gleis anzeigen. Wird diese Anzahl überschritten, dann leuchten die ZugnummernEingabefelder grau und zeigen keine Zugnummern mehr an.

Plus de commande possible sur la voie. Prenez contact avec le poste EBP pour corriger l'occupation de la voie.
Kein Zugriff mehr auf das Gleis. Kontaktaufnahme mit dem Regulateur Montzen im Block 44, Liège, um die Gleisbelegung zu korrigieren.

Diese Anzeige folgt immer der vorausgegangenen (maximale Anzahl – 14 – der Züge auf dem Gleis ist überschritten). Das ESTW Montzen hat die Möglichkeit Zugnummern aus einem Gleis zu löschen so dass die Höchstanzahl nicht mehr überschritten wird und somit wieder Zugriff auf das Gleis im Randgerät gewährt wird.

Commandes de nouveau possible sur la voie <numéro de voie>.
Zugriff auf das Gleis wieder möglich <*Nummer des Gleises*>.

Diese Anzeige erscheint nachdem die maximale Anzahl der Zugnummern überschritten wurde und nun die Anzahl im Randgerät wieder zulässig ist.

ATTENTION : <numéro de train> est remplacé par <numéro de train>. Prendre contact avec le poste EBP.
ACHTUNG : <numéro de train> (Zugnummer) ist durch <numéro de train> (Zugnummer) zu ersetzen. Benachrichtigung des Regulateurs Montzen im Block 44, Liège.

Die Zugnummer die sich im Vorbereitungsbereich befindet wird durch den Regulateur Montzen im Block 44, Liège abgeändert. Die betroffene Zugnummer wird selbsttätig durch das Randgerät angepasst.

L'enlèvement du numéro de train <numéro de train> de la voie <numéro de voie> est interdit.
Das Löschen einer Zugnummer <*numéro de train*> (Zugnummer) im Gleis <*numéro*

de voie> (Gleisnummer) ist verboten.

L'ajout du numéro de train <numéro de train> sur la voie <numéro de voie> est interdit.
Das Eingeben einer Zugnummer *<numéro de train>* (Zugnummer) im Gleis *<numéro de voie> (Gleisnummer)* ist verboten.

La modification de numéro de train <numéro de train> sur la voie <numéro de voie> est interdite. Action à exécuter par le biais du poste EBP.
Das Abändern einer Zugnummer *<numéro de train>* (Zugnummer) im Gleis *<numéro de voie>* (Gleisnummer) ist verboten. Diese Handlung kann nur durch den Regulateur Montzen im Block 44, Liège, durchgeführt werden.

Le numéro de train <numéro de train> existe déjà dans la zone EBP.
Die Zugnummer *<numéro de train>* befindet sich bereits im ESTW Bereich.
Eingabe einer bereits bestehenden Zugnummer die sich bereits auf einem anderen Gleis des benachbarten ESTW Bereichs befindet.

AAT : Voie non électrifiée.
ZN : Nicht elektrifiziertes Gleis.
Eingabe einer Zugnummer in E-Traktion auf ein nicht elektrifiziertes Gleis.

Voie <numéro de voie>: La modification n'est permise qu'au poste EBP.
Gleis *<numéro de voie>*: Diese Abänderung ist nur dem Regulateur Montzen im Block 44, Liège, erlaubt.

7 MELDUNGEN

Meldungen die bei einer Rücknahme oder einer Änderung auszutauschen sind.

1	2	3	4
Lfd. Nr. N° d'ordre	Art der Meldung Nature de l'annonce	Deutscher Text Texte allemand	Französischer Text Texte français
Rücknahme / Änderung einer Zugnummer am Randgerät **Suppression / modification d'un numéro de traindans le Randpost**			**Anlage 11** **Annexe 11**
1F	Anfrage zum Ändern einer Zugnummer vom Fahrdienstleiter an den Regulateur Demande de modification d'un numéro de train par le Fahrdienstleiter au régulateur de Montzen	***Zug Nummer .... ersetzen durch Zug Nummer ....***	***Remplacer train numéro par train numéro .....***
1G	Anfrage zur Rücknahme einer Zugnummer vom Fahrdienstleiter an den Regulateur Demande de suppression d'un numéro de train par le Fahrdienstleiter au régulateur de Montzen	***Zug Nummer ..... löschen..***	***Supprimer train numéro .....***

❑

Prüfen der OLSP im Gemmenicher Tunnel

1. VORWORT

Das ordnungsgemäße Wirken der Masterdungsschalter des Gemmenicher Tunnels muss regelmäßig geprüft werden um den vorgeschriebenen Sicherheitsvorschriften des deutschen Vorschriftenwerks diesbezüglich zu entsprechen.

Das Prüfen der Masterdungsschalter E 721, E 722, E 723 und E 724 des Gemmenicher Tunnels verlangt das Ausschalten der Schaltgruppen 221 und 301 im Gleis 954 und der Schaltgruppen 224 und 302 im Gleis 953. Als Folge gilt dann, dass die übrigen Schaltgruppen unter 15 kV von Botzelaer bis zur Systemwechselstelle nicht mehr gespeist werden können (Schaltgruppen 201, 202 und 203).

Das Ausschalten der Schaltgruppen zu diesem Prüfzweck erfolgt mittels Notausschaltung. Dadurch wird gleichzeitig das ordnungsgemäße Wirken der Notausschaltungsvorrichtung geprüft.

Dieses Prüfen kann nur während einer Zugpause durchgeführt werden. Es wird folglich und grundsätzlich, immer an einem Sonntagmorgen **in der vorgesehenen Zugpause zwischen 06:55 Uhr und 10:55 Uhr** durchgeführt. Wenn alles ordnungsgemäß wirkt, dauert dieser Vorgang ungefähr 30 Minuten.

Die Abkürzung "OLSP" bedeutet „**O**BER**L**EITUNGS**S**PANNUNGS**P**RUEFEINRICHTUNG“ oder " DISPOSITIF DE VERIFICATION DES SECTIONNEURS DE MISE A LA TERRE " wird aus Einfachheitsgründen sowohl in den deutschsprachigen als auch in den französischsprachigen Meldungen dieser Vorschrift gebraucht.

2. VERFAHREN

Sobald der Schaltdienstleiter der ZES Köln die OLSP-Prüfung vornehmen möchte, beantragt er mündlich beim Fahrdienstleiter Aachen West den benötigten Zeitabschnitt während der Zugpause zwischen 06:55 Uhr und 10:55 Uhr.

2.1 BETRIEBSVORSCHRIFTEN FÜR DEN FAHRDIENSTLEITER AACHEN WEST UND DEN REGULATEUR MONTZEN IM BLOCK 44 LIEGE

Der Fahrdienstleiter Aachen West stimmt sich mit dem Regulateur Montzen im Block 44 Liège ab um die gewünschte Zeitspanne während der Zugpause zu gewähren. Diese Meldungen sind gemäß dem Meldeverfahren so auszutauschen wie in der Zusatzvereinbarung beschrieben.

Der Fahrdienstleiter Aachen West:

- erhält die Anfrage vom Schaltdienstleiter Köln;
- sperrt seine Ausfahrsignale nach Gemmenich (nur für den E-Betrieb);
- beantragt die Zugpause beim Regulateur Montzen im Block 44 Liège mit nachstehender Meldung Nr. 89;

1	2	3	4
Lfd. Nr. N° d'ordre	Art der Meldung Nature de l'annonce	Deutscher Text Texte allemand	Französischer Text Texte français
Prüfen der OLSP des Tunnels von Gemmenich. Art: 3.2.8 + Anlage 12 **Vérification des sectionneurs de mise à la terre du tunnel de Botzelaer Chap : 3.2.8 + Annexe 12**			
89	Aachen West: Anfrage Aachen West : Demande	***Zur OLSP Prüfung im Tunnel, bitten wir um eine Zugpause von … Uhr bis … Uhr.***	
	Block 44 Liège: Antwort Block 44 Liège: Réponse		***Pour vérification de l'OLSP dans le tunnel, nous sollicitons un intervalle libre de circulation de … h à … h.***
	Aachen West : Antwort Aachen West : Réponse	***Richtig.***	

Der Regulateur Montzen im Block 44 Liège:

- erkundigt sich beim Traffic Control (Disposition) ob er der gefragten Zugpause zustimmen kann;
- sperrt seine Ausfahrsignale zu den Gleisen 954 und 953 (nur für den E-Betrieb);
- genehmigt die gefragte Zugpause mittels nachstehender Meldung Nr. 90.

1	2	3	4
Lfd. Nr. N° d'ordre	Art der Meldung Nature de l'annonce	Deutscher Text Texte allemand	Französischer Text Texte français
Prüfen der OLSP des Tunnels von Gemmenich. **Art: 3.2.8 + Anlage 12** **Vérification des sectionneurs de mise à la terre du tunnel de Botzelaer** **Chap : 3.2.8 + Annexe 12**			
90	Block 44 Liège: Bestätigung Block 44 Liège: Accord		***Pour vérification de l'OLSP dans le tunnel, l'intervalle libre de circulation de … h à …h est disponible.***
	Aachen West : Antwort Aachen West : Réponse	***Die Zugpause von … Uhr bis … Uhr ist frei für die OLSP Prüfung im Tunnel.***	
	Block 44 Liège: Antwort Block 44 Liège: Réponse		***Correct.***

Der Fahrdienstleiter Aachen West:

– teilt dann dem Schaltdienstleiter in Köln die verfügbare Zugpause mündlich mit. Dieser führt dann mit dem Repartiteur die Ausschaltung und die Tests der Masterdungsschalter durch (siehe Abschnitt 2.2 dieser Anlage: “Betriebsvorschriften für den Schaltdienstleiter in Köln und den Repartiteur in Namur”).
– erhält vom Schaltdienstleiter, nach Beenden der Tests und nach der Wiedereinschaltung, die Benachrichtigung über das Ende der OLSP-Prüfung;
– leitet die Benachrichtigung an Regulateur Montzen im Block 44 Liège weiter mit nachstehender Meldung Nr. 91.

1	2	3	4
Lfd. Nr. N° d'ordre	Art der Meldung Nature de l'annonce	Deutscher Text Texte allemand	Französischer Text Texte français
Prüfen der OLSP des Tunnels von Gemmenich. Art: 3.2.8 + Anlage 12 **Vérification des sectionneurs de mise à la terre du tunnel de Botzelaer Chap : 3.2.8 + Annexe 12**			
91	Aachen West: Ende der OLSP Prüfung Aachen West : Fin de la vérification de l’OLSP	***OLSP Prüfung beendet um …….. Uhr.***	
	Block 44 Liège: Antwort Block 44 Liège: Réponse		***Vérification de l’OLSP terminée à …….. heure.***
	Aachen West : Antwort Aachen West : Réponse	***Richtig.***	

Der Fahrdienstleiter Aachen West und der Regulateur Montzen im Block 44 Liège heben die Schutzmaßnahmen auf.

Der Regulateur Montzen im Block 44 Liège benachrichtigt den Traffic Control (Disposition) über das Ende der OLSP-Prüfung.

2.2 BETRIEBSVORSCHRIFTEN FÜR DEN SCHALTDIENSTLEITER KÖLN UND DEN REPARTITEUR NAMUR.

Der Schaltdienstleiter Köln beauftragt den Repartiteur Namur die betroffenen Schaltgruppen **durch Notausschaltung** auszuschalten. Diese Meldungen sind gemäß dem Meldeverfahren so auszutauschen wie im Anhang I der Zusatzvereinbarung beschrieben.

Der Schaltdienstleiter ZES Köln:

- erhält vom Fahrdienstleiter die Zustimmung zur OLSP Prüfung;
- beantragt beim Repartiteur Namur das Ausschalten der Schaltgruppen 221, 301, 201, 203 und 224, 302, 202 der Gleise 954 und 953 durch Notausschaltung mit nachstehender Meldung Nr. 195.

Mld. Nummer Annonce Numéro	Art der Meldung Nature de l'annonce	Deutscher Text Texte allemand	Französischer Text Texte français	Uhrzeit Heure
Schalten zum Prüfen der Notausschaltung und der Masterdungsschalter (OLSP) **Art : 16** **Manœuvres pour vérification de la coupure d'urgence et des sectionneurs de mise à la terre (OLSP)** **Chap : 16**				
Nr/N° 195	Anfrage des Schaltdienstleiters Demande du Schaltdienstleiter	**Zum Prüfen der OLSP, ausschalten der Schaltgruppen 221, 301, 201, 203, 224, 302 und 202 durch Notausschaltung.**		
	Wiederholung des Répartiteur Répétition du répartiteur		**Pour vérification de l'OLSP, couper la tension des cas 221, 301, 201, 203, 224, 302 et 202 par coupure d'urgence.**	
	Bestätigung des Schaltdienstleiters Confirmation du Schaltdienstleiter	**Richtig.**		

Der Repartiteur Namur:

- lässt im Block 44 Liège die Schutzmaßnahmen für die Schaltgruppen 221, 301, und 224, 302 anwenden;
- nach Erhalt der Bestätigung durch Montzen, führt er die Notausschaltung durch;
- bestätigt dem Schaltdienstleiter die Ausschaltung mit nachstehender Meldung Nr. 196.

Mld. Nummer Annonce Numéro	Art der Meldung Nature de l'annonce	Deutscher Text Texte allemand	Französischer Text Texte français	Uhrzeit Heure
Schalten zum Prüfen der Notausschaltung und der Masterdungsschalter (OLSP) **Art : 16** **Manœuvres pour vérification de la coupure d'urgence et des sectionneurs de mise à la terre (OLSP)** **Chap : 16**				
Nr/N° 196	Vollzugsmeldung des Répartiteur Confirmation d'exécution du répartiteur		**Pour vérification de l'OLSP, la tension des cas 221, 301, 201, 203, 224, 302 et 202 est coupée par coupure d'urgence.**	
	Wiederholung des Schaltdienstleiters Répétition du Schaltdienstleiter	**Zum Prüfen der OLSP, sind die Schaltgruppen 221, 301, 201, 203, 224, 302 und 202 durch Notausschaltung ausgeschaltet.**		
	Bestätigung des Répartiteur Confirmation du répartiteur		**Correct.**	

Der Schaltdienstleiter ZES Köln:

- stellt die Notausschaltung fest und prüft die Masterdungsschalter – Einschalten und Ausschalten der Schalter E 721, E 722, E 723 und E 724. – Meldungen Nr. 197 + 198;

Mld. Nummer Annonce Numéro	Art der Meldung Nature de l'annonce	Deutscher Text Texte allemand	Französischer Text Texte français	Uhrzeit Heure
Schalten zum Prüfen der Notausschaltung und der Masterdungsschalter (OLSP) **Art : 16** **Manœuvres pour vérification de la coupure d'urgence et des sectionneurs de mise à la terre (OLSP)** **Chap : 16**				
Nr/N° 197	Meldung des Schaltdienstleiters beim Einschalten Annonce du Schaltdienstleiter lors de la fermeture	**Alle Masterdungsschalter sind eingeschaltet.**		
	Wiederholung des Répartiteur Répétition du répartiteur		**Tous les sectionneurs de mise à la terre sont fermés.**	
	Bestätigung des Schaltdienstleiters Confirmation du Schaltdienstleiter	**Richtig.**		
Nr/N° 198	Meldung des Schaltdienstleiters beim Ausschalten Annonce du Schaltdienstleiter lors de l'ouverture	**Alle Masterdungsschalter sind ausgeschaltet.**		
	Wiederholung des Répartiteur Répétition du répartiteur		**Tous les sectionneurs de mise à la terre sont ouverts.**	
	Bestätigung des Schaltdienstleiters Confirmation du Schaltdienstleiter	**Richtig.**		

Der Schaltdienstleiter:

- schaltet die Schaltgruppen 221, 301, 201, 203 und 224, 302, 202 ein, wenn die Prüfung beendet ist und benachrichtigt den Repartiteur mittels nachstehender Meldung Nr. 199.

Mld. Nummer Annonce Numéro	Art der Meldung Nature de l'annonce	Deutscher Text Texte allemand	Französischer Text Texte français	Uhrzeit Heure
Schalten zum Prüfen der Notausschaltung und der Masterdungsschalter (OLSP) **Art : 16** **Manœuvres pour vérification de la coupure d'urgence et des sectionneurs de mise à la terre (OLSP)** **Chap : 16**				
Nr/N° 199	Vollzugsmeldung des Schaltdienstleiters Confirmation d'exécution du Schaltdienstleiter	**Die Prüfung der OLSP ist beendet. Schaltgruppen 221, 301, 201, 203 und 224, 302, 202 sind eingeschaltet.**		
	Wiederholung des Répartiteur Répétition du répartiteur		**La vérification de l'OLSP est terminée. Les cas 221, 301, 201, 203 et 224, 302, 202 sont sous tension.**	
	Bestätigung des Schaltdienstleiters Confirmation du Schaltdienstleiter	**Richtig.**		

Der Schaltdienstleiter:

- benachrichtigt den Fahrdienstleiter Aachen West über das Ende der Prüfung.

Der Repartiteur Namur:

- lässt beim Regulateur Montzen im Block 44 Liège die Schutzmaßnahmen aufheben.

1. Nombre / Zahlen

0	Zéro	Null
1	Un	Eins
2	Deux	Zwei
3	Trois	Drei
4	Quatre	Vier
5	Cinq	Fünf
6	Six	Sechs
7	Sept	Sieben
8	Huit	Acht
9	Neuf	Neun

2. Nombre ordinaux/Ordnungszahlen

1er	Premier	Erster
2e	Deuxième	Zweiter
3e	Troisième	Dritter
4e	Quatrième	Vierter
5e	Cinquième	Fünfter
6e	Sixième	Sechster
7e	Septième	Siebter
8e	Huitième	Achter
9e	Neuvième	Neunter
10e	Dixième	Zehnter
11e	Onzième	Elfter
12e	Douzième	Zwölfter
13e	Treizième	Dreizehnter
14e	Quatorzième	Vierzehnter
15e	Quinzième	Fünfzehnter
16e	Seizième	Sechzehnter
17e	Dix-septième	Siebzehnter
18e	Dix-huitième	Achtzehnter
19e	Dix-neuvième	Neunzehnter
20e	Vingtième	Zwanzigster

3. Jours/Tage

Lundi	Montag
Mardi	Dienstag
Mercredi	Mittwoch
Jeudi	Donnerstag
Vendredi	Freitag
Samedi	Samstag
Dimanche	Sonntag

4. Mois / Monate

Janvier	Januar
Février	Februar
Mars	März
Avril	April
Mai	Mai
Juin	Juni
Juillet	Juli
Août	August
Septembre	September
Octobre	Oktober
Novembre	November
Décembre	Dezember

	INTERNATIONALES Buchstabieralphabet	DEUTSCHES Buchstabieralphabet
A	Alpha	Anton
B	Bravo	Berta
C	Charlie	Cäsar
D	Delta	Dora
E	Echo	Emil
F	Foxtrott	Friedrich
G	Golf	Gustav
H	Hotel	Heinrich
I	India	Ida
J	Juliett	Julius
K	Kilo	Konrad
L	Lima	Ludwig
M	Mike	Martha
N	November	Nordpol
O	Oscar	Otto
P	Papa	Paula
Q	Quebec	Quelle
R	Romeo	Richard
S	Sierra	Siegfried / Samuel
T	Tango	Theodor / Toni
U	Uniform	Ulrich
V	Victor	Viktor
W	Whiskey	Wilhelm
X	X-Ray	Xanthippe
Y	Yankee	Ypsilon
Z	Zoulou	Zeppelin
Ä		Ärger
Ö		Ödipus / Österreich
Ü		Übel

Zusatzbestimmungen
für den elektrischen Zugbetrieb
auf der Strecke Aachen West – Montzen
DB-Strecke 2552
Infrabel-Strecke 24

1 Geltungsbereich und Inhalt

Dieser Anhang enthält Zusatzbestimmungen für den Dienst auf der elektrisch betriebenen grenzüberschreitenden Strecke Aachen West – Montzen (Strecke 2552/24).

2 Bezeichnung der Gleise

2.1 Das Gleis Montzen – Aachen West wird nachstehend und bei allen Meldungen mit „Gleis 954“ bezeichnet.

2.2 Das Gleis Aachen West – Montzen wird nachstehend und bei allen Meldungen mit „Gleis 953“ bezeichnet.

3 Telefonverbindungen

Der Répartiteur ES Namur und der Schaltdienstleiter der ZES in Köln sind über folgende Rufnummern erreichbar:

Répartiteur Namur:
Telefon: 0032-81-25 84 41 (vorzugsweise) *
0032-81-22 57 47 (Reserve)
Fax: 0032-81-25 25 05
E-Mail: repartiteures.namur@infrabel.be

Zes Köln:
Telefon: 0049-221-141-4767 *
Fax: 0049-221-141-1241
E-Mail: kln.zeswest02@deutschebahn.com

* Die Gespräche werden aufgezeichnet.
Die Telefonverbindungen werden am ersten Tag des Monats zu einem geeigneten Augenblick zwischen 08:00 und 12:00 Uhr getestet.

4 Anlagen für den elektrischen Zugbetrieb

Anlagen und Schaltung des Oberleitungsnetzes sind im Übersichtsplan (Anhang I / Anlage 2) dargestellt.

5 Unterhaltungsgrenze der Oberleitungsanlagen

Jedes Eisenbahninfrastrukturunternehmen (EIU) unterhält die in seinem Bereich befindlichen Anlagen gemäß der Vereinbarung zwischen Infrabel, DB Netz und
DB Energie GmbH über die Elektrifizierung der Strecke Aachen West – Montzen vom 06.04.2007.

Die Unterhaltsgrenzen der Oberleitungen zwischen DB Netz und Infrabel wurden durch den o. g. Vertrag wie folgt vereinbart:

auf dem Gleis 954:	Km DB 5,775	Infrabel BK 44,371
auf dem Gleis 953:	Km DB 5,775	Infrabel BK 44,371

Zur Instandhaltung der Verankerungen innerhalb dieses begrenzten Rahmens wird der Bereich ausgeweitet für:
- Infrabel:
  bis BK Infrabel 44,470 (KM DB 5,676) Mast: 44/27 und 44/28
- DB Netz:
  bis KM DB 5,806 (BK Infrabel 44,340) Mast: 44/17 und 44/18

6 Gefahren des elektrischen Zugbetriebs und Unfallverhütung

Die entsprechenden Vorschriften und Richtlinien bezüglich der Anlagen des elektrischen Zugbetriebs und der Unfallverhütung sind zu beachten.

7 Brandschutz

Maßnahmen des Brandschutzes erfolgen nach den Richtlinien der betriebsführenden Bahn.

8 Speisung

Der Abschnitt für den elektrischen Zugbetrieb ist in einen 15 kV-Bereich (16,7 Hz Wechselspannung), einen 3 kV-Bereich (Gleichspannung) und einen spannungslosen Bereich (Systemwechselstelle) aufgeteilt.
Die 15 kV-Oberleitungen auf der Strecke Aachen West – Montzen werden von den DB-Unterwerken in Wickrath und Stolberg versorgt.
Die 3 kV-Oberleitungen werden durch das Infrabel-Unterwerk in Montzen versorgt (siehe Anhang I / Anlage 2).
Die Oberleitungen der Gleise 954 und 953 sind in Grundstellung durch die Oberleitungsquerschalter 205 in der Nähe der Systemwechselstelle (Seite Infrabel) und 225 in der Nähe der Überleitstelle Gemmenich (Seite DB Netz) verbunden.

9 Verantwortung und Zuständigkeit für Schaltungen

9.1 Die Bedienung der Schalter 201, 202, 203, 205, 221, 224, 301, 302, E721, E 722, E723 und E724 des Abschnitts Staatsgrenze – Systemwechselstelle und aller dazu gehörenden Schalter auf deutschem Gebiet erfolgt durch den Schaltdienstleiter bei der zuständigen Zes.

noch 9 **Verantwortung und Zuständigkeit für Schaltungen**

9.2 Bei drohender Gefahr hat der Répartiteur die Möglichkeit durch das Bedienen des Schalters 221 - über Fernsteuerung - mit einem einzigen Schaltbefehl die Schalter 221 und 224 zusammen auszuschalten.

9.3 Das Ausschalten / Einschalten der Schaltgruppen 201, 202, 203, 301, 302, 221 und 224 darf nur nach Abstimmung zwischen dem Répartiteur und dem Schaltdienstleiter erfolgen.

Die Stellungen der Schalter 201, 202, 203, 205, 301, 302, E 721, E 722, E 723, E 724, 221 und 224 werden über Fernanzeige dem Répartiteur übermittelt.

9.4 Für das Bedienen der Schalter gibt es drei Möglichkeiten:

- *Fernbedienung* – Bedienen der Fernsteuerung durch:
  - den Schaltdienstleiter;
  - den Répartiteur.
- *lokale Steuerung* – Bedienen durch:
  - die Ortssteuereinrichtung für die Schalter (durch den technischen Oberleitungsdienst von Infrabel);
  - den OLSP-Schaltschrank (durch jede Person bei Notfall).
- *vor Ort* – Bedienen am Mastschalterantrieb durch die technischen Dienste der beiden Infrastrukturbetreiber gemäss ihrer Zuständigkeiten.

9.5 Maßnahmen zur Vermeidung von Einfahrten von Fahrzeugen mit gehobenem Stromabnehmer in einen ausgeschalteten Abschnitt erfolgen unter Verantwortung:

- für die Ausschaltungen auf deutschem Gebiet durch den zuständigen Fahrdienstleiter Aachen West (Anfrage des Schaltantragstellers Sperrung für E-Betrieb) und
- für die Ausschaltungen auf belgischem Gebiet durch den Régulateur im zuständigen Block.

Außerdem wird bei Ausschaltungen für Infrabel- oder DB Netz-Arbeiten, die die Schaltgruppen 301, 221 - Gleis 954 - und/oder die Schaltgruppen 302, 224 - Gleis 953 - einschließen, das Anwenden der Maßnahmen zur Vermeidung von Einfahrten von Fahrzeugen mit gehobenem Stromabnehmer in einen ausgeschalteten Abschnitt wie folgt geprüft (weil die Schaltgruppen 221 und 224 auf der Grenze liegen):

- für Infrabel Arbeiten:
Der Régulateur im zuständigen Block bestätigt dem Répartiteur das Anwenden der Schutzmaßnahmen nur dann, wenn er vom zuständigen Fahrdienstleiter Aachen West die Bestätigung des Anwendens der Schutzmaßnahmen erhalten hat.

noch 9.5 Prüfen der Maßnahmen zur Vermeidung von Einfahrten von Fahrzeugen mit gehobenem Stromabnehmer in einen ausgeschalteten Abschnitt

- für DB Netz Arbeiten:
Der zuständige Fahrdienstleiter Aachen West bestätigt dem Schaltantragsteller das Anwenden der Schutzmaßnahmen nur dann, wenn er vom Régulateur im zuständigen Block die Bestätigung des Anwendens der Schutzmaßnahmen erhalten hat.

Siehe die Ablaufdiagramme der Meldungen bei einer Aus- und Einschaltung der Oberleitung (siehe Anhang I / Anlagen 3 und 4).

10 Sprache und Meldungen

10.1 Sprache

Alle mündlichen Meldungen zwischen dem Schaltdienstleiter und dem Répartiteur sind durch den jeweiligen Mitarbeiter in seiner Amtssprache auszutauschen.

10.2 Meldungen

Meldungen zwischen Schaltdienstleiter und Répartiteur sind im Anhang I, Anlage 1, geregelt.
Sie sind nummeriert (Meldung Nummer) und in deutscher und in französischer Sprache erfasst.
Diese Anlage enthält ebenso:
- das internationale Alphabet;
- die mündliche Aussprache der Zahlen.

10.3 Identifikation der Gesprächspartner

Die beteiligten Stellen melden sich mit Betriebstelle und Namen des Sprechenden; z. B.
„Ici Répartiteur Namur, Dubois“
„Hier Zes Köln, Schaltdienstleiter Müller“.

Die Namenliste aller Schaltdienstleiter ist beim Répartiteur hinterlegt.
Die Namenliste aller Répartiteur ist beim Schaltdienstleiter hinterlegt.

Die Listen sind durch die jeweiligen Organisationsleiter bzw. beauftragte Personen zu aktualisieren.

10.4 Fernmündliches Meldeverfahren für Meldungen der Anlage 1 (Anhang I):

- Der abgebende Mitarbeiter (welcher die Meldung mit festem Wortlaut abgibt) nennt zuerst die Nummer der Meldung (linke Spalte der Anlage 1 des Anhangs I).
- Jede Meldung wird vom abgebenden Mitarbeiter im vollen Wortlaut und in seiner Amtssprache mitgeteilt.
- Die Meldung ist durch den empfangenden Mitarbeiter in seiner Amtssprache wörtlich zu wiederholen.
- Die Wiederholung wird durch den empfangenden Mitarbeiter in seiner Amtssprache mit den Worten eingeleitet:
  „je répète“ oder ***„ich wiederhole“***.
- Der abgebende Mitarbeiter prüft mittels der Anlage 1 des Anhangs I die Übereinstimmung des Wortlautes der in der anderen Sprache wiederholten Meldung.
- Wenn die Übereinstimmung gegeben ist, antwortet der abgebende Mitarbeiter in seiner Amtssprache mit den Worten: ***„correct“*** bzw. ***„richtig“***.
- Wenn die Übereinstimmung nicht gegeben ist, antwortet der abgebende Mitarbeiter in seiner Amtssprache mit den Worten: ***„faux“*** oder ***„falsch“*** und das Verfahren wird neu eingeleitet. Nun muss zuerst die Meldungsnummer der auszutauschenden Meldung verglichen werden.

Die Meldung 0A wird ausgetauscht um die Dokumentation zum Austausch einer bestimmten Meldung vorzubereiten.
Die Meldung 0H wird ausgetauscht, wenn der Gesprächspartner seinen Kollegen auffordert die Meldung langsam zu wiederholen.
Die Meldung 0I wird ausgetauscht, wenn die Meldung temporisch verweigert wird.
Die Meldung 0J wird ausgetauscht, wenn das Verfahren wieder aufgenommen wird.
Die Meldung 0K wird ausgetauscht, wenn der Répartiteur / der Schaltdienstleiter Zweifel an der Richtigkeit dieser Meldung / dieser Schaltung hat.
Die Meldung 0L wird ausgetauscht, wenn der Répartiteur / der Schaltdienstleiter die Anfrage verweigert.
Die Meldung 0M wird ausgetauscht, wenn Schaltungen durchgeführt werden die keinen Einfluss auf die elektrische Betriebsführung haben.
Die Meldung 0T wird ausgetauscht wenn der monatliche Test der Telefonverbindungen durchgeführt werden muss. Der Repartiteur und der Schaltdienstleiter führen abwechselnd den Test der Telefonverbindung durch:

- gerader Monat => Répartiteur ;
- ungerader Monat => Schaltdienstleiter.

Die Ziffern einer Nummer werden von links beginnend einzeln ausgesprochen und ggf. durch einen Buchstaben des internationalen Alphabets ergänzt (siehe Anhang I / Anlage 1).

Beispiel eines Meldungsaustausches

Ausschalten der Schaltgruppe 203 auf Veranlassung des Répartiteur

Gewähltes Verfahren Procédure choisie	ZES Köln (SDL)	Répartiteur Namur
0A		*Ici, répartiteur Namur, Roland: zéro alpha (0A):* **Prêt pour annonce numéro un zéro un (101)**
	Hier ZES Köln, Schaltdienstleiter Müller: Ich wiederhole: Null Alpha (0A): **Bereit für Meldung Nummer eins-null-eins (101)**	
		Correct

Demande du répartiteur Anfrage des Répartiteur	ZES Köln (SDL)	Répartiteur Namur
Nr/N° 101		*Annonce numéro un zéro un (101):* **Couper la tension du cas deux-zéro-trois (203)**
	Ich wiederhole: Meldung Nummer eins-null-eins (101): **Ausschalten der Schaltgruppe zwei-null-drei (203)**	
	Correct	

Réponse du Schaltdienstleit Antwort des Schaltdienstleiters	ZES Köln (SDL)	Répartiteur Namur
Nr/N° 102	*Meldung Nummer eins-null-zwei (102):* **Die Schaltgruppe zwei-null-drei (203) ist ausgeschaltet**	
		Je répète: Annonce un zéro deux (102): **La tension du cas deux-zéro-trois 203 est coupée.**
	Richtig	

10.5 Meldeverfahren mittels FAX

Infolge von Verständigungsschwierigkeiten oder Unverständlichkeit beim fernmündlichen Meldeverfahren kann das Meldeverfahren mittels FAX angewendet werden.
Der Schaltdienstleiter / der Répartiteur benutzt die Anlage 1 (Anhang I) als Vorlage zum Austausch der Meldungen mittels FAX.

Die Textabschnitte, die nicht verwendet werden, sind durch zwei Querstriche als **ungültig** zu bezeichnen.
Die Meldung, die ausgetauscht wird, muss von einem **fetten Linienstrich eingerahmt** werden.
Auf dem **auszutauschenden FAX**-Dokument muss am unteren Blattrand **der Name des Antragstellers, seine Unterschrift und das Datum der Anfrage** durch handschriftlichen Vermerk hinzugefügt werden**.**

Die Meldung 0B wird ausgetauscht, wenn der Schaltdienstleiter / der Répartiteur die fernmündliche Meldung nicht versteht und das Meldeverfahren durch FAX beantragt.
Die Meldung 0C wird ausgetauscht um das Versenden eines FAX zu bestätigen.
Die Meldung 0D wird ausgetauscht um den Erhalt eines FAX zu erfragen.
Die Meldung 0E wird ausgetauscht, wenn der Schaltdienstleiter / der Répartiteur den Erhalt das FAX bestätigt.
Die Meldung 0F wird ausgetauscht, wenn der Schaltdienstleiter / der Répartiteur das FAX nicht erhalten hat.

Faxnummer des zuständigen Répartiteur:

0032 81 25 25 05

Faxnummer des zuständigen Schaltdienstleiters:

0049-221-141-1241.

Das Faxdokument wird als Anlage zum Schaltbuch aufbewahrt.

Auf Wiederholung der per FAX durchgeführten Meldungen wird verzichtet.

Annonce numéro Mld. Nummer	Art der Meldung Nature de l'annonce	Deutscher Text Texte allemand	Französischer Text Texte français	Uhrzeit Heure

Ausschalten der Schaltgruppe 203 auf Veranlassung des Répartiteur:
Art.: 11.1.1 + 13.2

Coupure de tension du cas 203 à la demande du répartiteur :
Chap: 11.1.1 + 13.2

Nr/N° 101	Anfrage des Répartiteur Demande du répartiteur		**Couper la tension du cas 203.**	
	Wiederholung des Schaltdienstleiters Répétition du Schaltdienstleiter	**Ausschalten der Schaltgruppe 203.**		
	Bestätigung des Répartiteur Confirmation du répartiteur		**Correct**	
Nr/N° 102	Vollzugsmeldung des Schaltdienstleiters Confirmation d'exécution du Schaltdienstleiter	**Die Schaltgruppe 203 ist ausgeschaltet.**		
	Wiederholung des Répartiteur Répétition du répartiteur		**La tension du cas 203 est coupée.**	
	Bestätigung des Schaltdienstleiters Confirmation du Schaltdienstleiter	**Richtig**		

Name des Schaltdienstleiters
Nom du Répartiteur

Unterschrift
Signature

Datum der Anfrage
Date de la demande

11 Aus- und Einschaltung einzelner oder mehrerer Schaltgruppen der Oberleitung auf der Grenzstrecke für geplante Arbeiten

11.1 Ausschalten auf Anfrage von Infrabel

11.1.1 Ausschaltung der Schaltgruppe 203

- Der Répartiteur lässt beim Régulateur im zuständigen Block die Schutzmaßnahmen für die Schaltgruppe 203 anwenden.
- Der Régulateur im zuständigen Block bestätigt dem Répartiteur das Anwenden der Schutzmaßnahmen für die Schaltgruppe 203.
- Der Répartiteur beantragt das Ausschalten der Schaltgruppe 203 beim Schaltdienstleiter (siehe Anhang I / Anlage 1, Nr. 101).
- Der Schaltdienstleiter bestätigt dem Répartiteur das Ausschalten der Schaltgruppe 203 (siehe Anhang I / Anlage 1, Nr. 102).

11.1.2 Ausschaltung der Schaltgruppe 201

- Der Répartiteur lässt beim Régulateur im zuständigen Block die Schutzmaßnahmen für die Schaltgruppen 203, 201, 301, 221 anwenden.
- Der Régulateur im zuständigen Block bestätigt dem Répartiteur das Anwenden der Schutzmaßnahmen für die Schaltgruppen 203, 201, 301, 221.
- Der Répartiteur beantragt das Ausschalten der Schaltgruppe 201 beim Schaltdienstleiter (siehe Anhang I / Anlage 1, Nr. 103).
- Der Schaltdienstleiter bestätigt dem Répartiteur das Ausschalten der Schaltgruppe 201 (siehe Anhang I / Anlage 1, Nr. 104).

11.1.3 Ausschaltung der Schaltgruppen 301 und 221

- Der Répartiteur lässt beim Régulateur im zuständigen Block die Schutzmaßnahmen für die Schaltgruppen 301 und 221 anwenden.
- Der Régulateur im zuständigen Block bestätigt dem Répartiteur das Anwenden der Schutzmaßnahmen für die Schaltgruppen 301 und 221.
- Der Répartiteur beantragt das Ausschalten der Schaltgruppen 301 und 221 beim Schaltdienstleiter (siehe Anhang I / Anlage 1, Nr. 105).
- Der Schaltdienstleiter bestätigt dem Répartiteur das Ausschalten der Schaltgruppen 301 und 221; (siehe Anhang I / Anlage 1, Nr. 106).

noch 11.1 **<u>Ausschalten auf Anfrage von Infrabel</u>**

11.1.4 Ausschaltung der Schaltgruppen 203, 201, 301, 221

- Der Répartiteur lässt beim Régulateur im zuständigen Block die Schutzmaßnahmen für die Schaltgruppen 203, 201, 301 und 221 anwenden.
- Der Régulateur im zuständigen Block bestätigt dem Répartiteur das Anwenden der Schutzmaßnahmen für die Schaltgruppen 203, 201, 301 und 221.
- Der Répartiteur beantragt das Ausschalten der Schaltgruppen 203, 201, 301, 221 beim Schaltdienstleiter (siehe Anhang I / Anlage 1, Nr. 107).
- Der Schaltdienstleiter bestätigt dem Répartiteur das Ausschalten der Schaltgruppen 203, 201, 301, 221 (siehe Anhang I / Anlage 1, Nr. 108).

11.1.5 Ausschaltung der Schaltgruppe 202

- Der Répartiteur lässt beim Régulateur im zuständigen Block die Schutzmaßnahmen für die Schaltgruppe 202 anwenden.
- Der Régulateur im zuständigen Block bestätigt dem Répartiteur das Anwenden der Schutzmaßnahmen für die Schaltgruppe 202.
- Der Répartiteur beantragt das Ausschalten der Schaltgruppe 202 beim Schaltdienstleiter (siehe Anhang I / Anlage 1, Nr. 109).
- Der Schaltdienstleiter bestätigt dem Répartiteur das Ausschalten der Schaltgruppe 202 (siehe Anhang I / Anlage 1, Nr. 110).

11.1.6 Ausschaltung der Schaltgruppen 302 und 224

- Der Répartiteur lässt beim Régulateur im zuständigen Block die Schutzmaßnahmen für die Schaltgruppen 302 und 224 anwenden.
- Der Régulateur im zuständigen Block bestätigt dem Répartiteur das Anwenden der Schutzmaßnahmen für die Schaltgruppen 302 und 224.
- Der Répartiteur beantragt das Ausschalten der Schaltgruppen 302 und 224 beim Schaltdienstleiter (siehe Anhang I / Anlage 1, Nr. 111).
- Der Schaltdienstleiter bestätigt dem Répartiteur das Ausschalten der Schaltgruppen 302 und 224 (siehe Anhang I / Anlage 1, Nr. 112).

noch 11.1 **<u>Ausschalten auf Anfrage von Infrabel</u>**

11.1.7 Ausschaltung der Schaltgruppen 202, 302, 224

- Der Répartiteur lässt beim Régulateur im zuständigen Block die Schutzmaßnahmen für die Schaltgruppen 202, 302 und 224 anwenden.
- Der Régulateur im zuständigen Block bestätigt dem Répartiteur das Anwenden der Schutzmaßnahmen für die Schaltgruppen 202, 302 und 224.
- Der Répartiteur beantragt das Ausschalten der Schaltgruppen 202, 302 und 224 beim Schaltdienstleiter (siehe Anhang I / Anlage 1, Nr. 113).
- Der Schaltdienstleiter bestätigt dem Répartiteur das Ausschalten der Schaltgruppen 202, 302 und 224 (siehe Anhang I / Anlage 1, Nr. 114).

11.1.8 Ausschaltung der Schaltgruppen 203, 201, 301, 221 (Gleis 954) und 202, 302, 224 (Gleis 953)

- Der Répartiteur lässt beim Régulateur im zuständigen Block die Schutzmaßnahmen für die Schaltgruppen 203, 201, 301, 221 und 202, 302, 224 anwenden.
- Der Régulateur im zuständigen Block bestätigt dem Répartiteur das Anwenden der Schutzmaßnahmen für die Schaltgruppen 203, 201, 301, 221 und 202, 302, 224.
- Der Répartiteur beantragt das Ausschalten der Schaltgruppen 203, 201, 301, 221 und 202, 302, 224 beim Schaltdienstleiter (siehe Anhang I / Anlage 1, Nr. 115).
- Der Schaltdienstleiter bestätigt dem Répartiteur das Ausschalten der Schaltgruppen 203, 201, 301, 221 und 202, 302, 224 (siehe Anhang I / Anlage 1, Nr. 116).

11.2 Ausschalten auf Anfrage von DB Netz

11.2.1 Ausschaltung der Schaltgruppen 221 und 301

- Der Schaltdienstleiter fordert die Zustimmung zum Ausschalten der Schaltgruppen 221 und 301 beim Répartiteur an (siehe Anhang I / Anlage 1, Nr. 117).
- Der Répartiteur lässt beim Régulateur im zuständigen Block die Schutzmaßnahmen für die Schaltgruppen 221 und 301 anwenden.
- Der Régulateur im zuständigen Block bestätigt dem Répartiteur das Anwenden der Schutzmaßnahmen für die Schaltgruppen 221 und 301.
- Der Répartiteur stimmt dem Ausschalten der Schaltgruppen 221 und 301 zu (siehe Anhang I / Anlage 1, Nr. 118).

11.2.2 Ausschaltung der Schaltgruppen 224 und 302

- Der Schaltdienstleiter fordert die Zustimmung zum Ausschalten der Schaltgruppen 224 und 302 beim Répartiteur an (siehe Anhang I / Anlage 1, Nr. 119).
- Der Répartiteur lässt beim Régulateur im zuständigen Block die Schutzmaßnahmen für die Schaltgruppen 224 und 302 anwenden.
- Der Régulateur im zuständigen Block bestätigt dem Répartiteur das Anwenden der Schutzmaßnahmen für die Schaltgruppen 224 und 302.
- Der Répartiteur stimmt dem Ausschalten der Schaltgruppen 224 und 302 zu (siehe Anhang I / Anlage 1, Nr. 120).

11.2.3 Ausschaltung der Schaltgruppen 221, 301, 201, 203 (Gleis 954) und 224, 302, 202 (Gleis 953)

- Der Schaltdienstleiter fordert die Zustimmung zum Ausschalten der Schaltgruppen 221, 301, 201, 203 und 224, 302, 202 beim Répartiteur an (siehe Anhang I / Anlage 1, Nr. 121).
- Der Répartiteur lässt beim Régulateur im zuständigen Block die Schutzmaßnahmen für die Schaltgruppen 221, 301, 201, 203 und 224, 302, 202 anwenden.
- Der Régulateur im zuständigen Block bestätigt dem Répartiteur das Anwenden der Schutzmaßnahmen für die Schaltgruppen 221, 301, 201, 203 und 224, 302, 202.
- Der Répartiteur stimmt dem Ausschalten der Schaltgruppen 221, 301, 201, 203 und 224, 302, 202 zu (siehe Anhang I / Anlage 1, Nr. 122).

11.3 Einschalten auf Anfrage von Infrabel

11.3.1 Wiedereinschaltung der Schaltgruppe 203

- Der Répartiteur beauftragt den Schaltdienstleiter zum Einschalten der Schaltgruppe 203 (siehe Anhang I / Anlage 1, Nr. 123).
- Der Schaltdienstleiter bestätigt dem Répartiteur das Einschalten der Schaltgruppe 203 (siehe Anhang I / Anlage 1, Nr. 124).
- Der Répartiteur lässt beim Régulateur im zuständigen Block die Schutzmaßnahmen für die Schaltgruppe 203 aufheben.

11.3.2 Wiedereinschaltung der Schaltgruppe 201

- Der Répartiteur beauftragt den Schaltdienstleiter zum Einschalten der Schaltgruppe 201 (siehe Anhang I / Anlage 1, Nr. 125).
- Der Schaltdienstleiter bestätigt dem Répartiteur das Einschalten der Schaltgruppe 201 (siehe Anhang I / Anlage 1, Nr. 126).
- Der Répartiteur lässt beim Régulateur im zuständigen Block die Schutzmaßnahmen für die Schaltgruppen 203, 201, 301 und 221 aufheben.

11.3.3 Wiedereinschaltung der Schaltgruppen 301 und 221

- Der Répartiteur beauftragt den Schaltdienstleiter zum Einschalten der Schaltgruppen 301 und 221 (siehe Anhang I / Anlage 1, Nr. 127).
- Der Schaltdienstleiter bestätigt dem Répartiteur das Einschalten der Schaltgruppen 301 und 221 (siehe Anhang I / Anlage 1, Nr. 128).
- Der Répartiteur lässt beim Régulateur im zuständigen Block die Schutzmaßnahmen für die Schaltgruppen 301 und 221 aufheben.

11.3.4 Wiedereinschaltung der Schaltgruppen 203, 201, 301 und 221

- Der Répartiteur beauftragt den Schaltdienstleiter zum Einschalten der Schaltgruppen 203, 201, 301 und 221 (siehe Anhang I / Anlage 1, Nr. 129).
- Der Schaltdienstleiter bestätigt dem Répartiteur das Einschalten der Schaltgruppen 203, 201, 301 und 221 (siehe Anhang I / Anlage 1, Nr. 130).
- Der Répartiteur lässt beim Régulateur im zuständigen Block die Schutzmaßnahmen für die Schaltgruppen 203, 201, 301 und 221 aufheben.

noch 11.3 **Einschalten auf Anfrage von Infrabel**

11.3.5 Wiedereinschaltung der Schaltgruppe 202

- Der Répartiteur beauftragt den Schaltdienstleiter zum Einschalten der Schaltgruppe 202 (siehe Anhang I / Anlage 1, Nr. 131).
- Der Schaltdienstleiter bestätigt dem Répartiteur das Einschalten der Schaltgruppe 202 (siehe Anhang I / Anlage 1, Nr. 132).
- Der Répartiteur lässt beim Régulateur im zuständigen Block die Schutzmaßnahmen für die Schaltgruppe 202 aufheben.

11.3.6 Wiedereinschaltung der Schaltgruppen 302 und 224

- Der Répartiteur beauftragt den Schaltdienstleiter zum Einschalten der Schaltgruppen 302 und 224 (siehe Anhang I / Anlage 1, Nr. 133).
- Der Schaltdienstleiter bestätigt dem Répartiteur das Einschalten der Schaltgruppen 302 und 224 (siehe Anhang I / Anlage 1, Nr. 134).
- Der Répartiteur lässt beim Régulateur im zuständigen Block die Schutzmaßnahmen für die Schaltgruppen 302 und 224 aufheben.

11.3.7 Wiedereinschaltung der Schaltgruppen 202, 302 und 224

- Der Répartiteur beauftragt den Schaltdienstleiter zum Einschalten der Schaltgruppen 202, 302 und 224 (siehe Anhang I / Anlage 1, Nr. 135).
- Der Schaltdienstleiter bestätigt dem Répartiteur das Einschalten der Schaltgruppen 202, 302 und 224 (siehe Anhang I / Anlage 1, Nr. 136).
- Der Répartiteur lässt beim Régulateur im zuständigen Block die Schutzmaßnahmen für die Schaltgruppen 202, 302 und 224 aufheben.

11.3.8 Wiedereinschaltung der Schaltgruppen 203, 201, 301, 221 (Gleis 954) und 202, 302, 224 (Gleis 953)

- Der Répartiteur beauftragt den Schaltdienstleiter zum Einschalten der Schaltgruppen 203, 201, 301, 221 und 202, 302, 224 (siehe Anhang I / Anlage 1, Nr. 137).
- Der Schaltdienstleiter bestätigt dem Répartiteur das Einschalten der Schaltgruppen 203, 201, 301, 221 und 202, 302, 224 (siehe Anhang I / Anlage 1, Nr. 138).
- Der Répartiteur lässt beim Régulateur im zuständigen Block die Schutzmaßnahmen für die Schaltgruppen 203, 201, 301, 221 und 202, 302, 224 aufheben.

11.4 Einschalten auf Anfrage der DB Netz

11.4.1 Wiedereinschaltung der Schaltgruppen 221 und 301

- Der Schaltdienstleiter meldet dem Répartiteur das Einschalten der Schaltgruppen 221 und 301 (siehe Anhang I / Anlage 1, Nr. 139).

- Der Répartiteur lässt Régulateur im zuständigen Block die Schutzmaßnahmen für die Schaltgruppen 221 und 301 aufheben.

11.4.2 Wiedereinschaltung der Schaltgruppen 224 und 302

- Der Schaltdienstleiter meldet dem Répartiteur das Einschalten der Schaltgruppen 224 und 302 (siehe Anhang I / Anlage 1, Nr. 141).

- Der Répartiteur lässt beim Régulateur im zuständigen Block die Schutzmaßnahmen für die Schaltgruppen 224 und 302 aufheben.

11.4.3 Wiedereinschaltung der Schaltgruppen 221, 301, 201, 203 (Gleis 954) und 224, 302, 202 (Gleis 953)

- Der Schaltdienstleiter meldet dem Répartiteur das Einschalten der Schaltgruppen 221, 301, 201, 203 und 224, 302, 202 (siehe Anhang I / Anlage 1, Nr. 143).

- Der Répartiteur lässt beim Régulateur im zuständigen Block die Schutzmaßnahmen für die Schaltgruppen 221, 301, 201, 203 und 224, 302, 202 aufheben.

11.4.4 Wiedereinschaltung der Schaltgruppen 221, 301, 201, 203 (Gleis 954) und 202 (Gleis 953) (Einspeisen des Gleises 954 sowie der Überleitstelle in Botzelaer)

- Der Schaltdienstleiter meldet dem Répartiteur das Einschalten der Schaltgruppen 221 und 301 (Gleis 954) (siehe Anhang I / Anlage 1, Nr. 139).
- Der Schaltdienstleiter meldet dem Répartiteur das Einschalten der Schaltgruppen 201, 301 (Gleis 954) und 202 (Gleis 953) (siehe Anhang I / Anlage 1, Nr. 144).

11.4.5 Wiedereinschalten der Schaltgruppen 201, 203 (Gleis 954) und 224, 302, 202 (Gleis 953) (Einspeisen des Gleises 953 sowie der Überleitstelle in Botzelaer)

- Der Schaltdienstleiter meldet dem Répartiteur das Einschalten der Schaltgruppen 224 und 302 (Gleis 953) (siehe Anhang I / Anlage 1, Nr. 141).
- Der Schaltdienstleiter meldet dem Répartiteur das Einschalten der Schaltgruppen 201, 301 (Gleis 954) und 202 (Gleis 953) (siehe Anhang I / Anlage 1, Nr. 144).

12 Vorgehensweise des Schaltdienstleiters bei Unregelmässigkeiten an der Oberleitungsanlage im 15 kV-Bereich zwischen Aachen West und der Systemwechselstelle

Folgende Fälle können sich ergeben:

- Die Störung.
  Diese verbleibt nach dem Anwenden des vorgeschriebenen Regelwerkes durch den Schaltdienstleiter;

- Die drohende Gefahr.
  In diesem Fall ist jedermann berechtigt das Ausschalten von Anlagenteilen beim Schaltdienstleiter zu beantragen. Dies gilt besonders, wenn Menschenleben in Gefahr sind oder bei Bränden. Nur in diesem Fall ist jedermann berechtigt auf dem Gebiet von DB-Netz Schalter auszuschalten.

Bemerkung:
Die ausgeschaltete(n) Schaltgruppe(n) ist (sind) schnellstmöglich bahnzuerden.

Die Ausschaltung muss dem Schaltdienstleiter unverzüglich gemeldet werden.
Nur dieser ist berechtigt das Wiedereinschalten zu veranlassen, wenn er die Freigabe durch die verantwortliche Oberleitungsfachkraft vor Ort erhalten hat (siehe RiL 462.0104).

In diesen beiden Fällen benachrichtigt der Schaltdienstleiter:

- den Répartiteur schnellstmöglich ohne dabei das unter Artikel 10.4 vorgesehene Meldeverfahren anzuwenden anzuwenden und benutzt die nachstehende Alarmmeldung:

  « Alarm zwischen Montzen und Aachen West »
  « Alarme entre Montzen et Aachen West »

- umgehend den zuständigen Fahrdienstleiter.

Der Répartiteur lässt die Maßnahmen zur Vermeidung von Einfahrten aller Fahrzeuge beim Régulateur im zuständigen Block anwenden.

Die zuständigen Fahrdienstleiter und Régulateur wenden die Schutzmaßnahmen an.

Ab dem Augenblick, wo die Störung lokalisiert ist, nimmt der Schaltdienstleiter die Wiedereinspeisung der nicht betroffenen Schaltgruppen vor.

In Verbindung mit einer Alarmmeldung ist der Schaltdienstleiter befugt die OLSP zu aktivieren ohne die vorherige Zustimmung des Répartiteur einzuholen.

noch 12 Vorgehensweise des Schaltdienstleiters bei Unregelmässigkeiten an der Oberleitungsanlage im 15 kV-Bereich zwischen Aachen West und der Systemwechselstelle

12.1 Die Störung ist beseitigt

Der Schaltdienstleiter setzt die Schaltgruppen wieder unter Spannung; diese Schaltgruppen werden dann für den Betrieb frei gemeldet:

Der Schaltdienstleiter verständigt den Répartiteur über den Sachstand, damit dieser das Anwenden der Schutzmaßnahmen beim Régulateur im zuständigen Block aufheben lässt (Anhang I / Anlage 1, Meldung Nr. 177).

12.2 Die Störung befindet sich zwischen den Schaltern 221 sowie 224 und Aachen West

Der Schaltdienstleiter setzt die nicht betroffenen Schaltgruppen wieder unter Spannung und meldet sie dann für den Betrieb frei:

1. Der Schaltdienstleiter **hat** die Möglichkeit alle Schaltgruppen zwischen der Systemwechselstelle und den Schaltern 221 und 224 unter Spannung zu setzen:

Der Schaltdienstleiter verständigt den Répartiteur über den Sachstand (Anhang I / Anlage 1, Meldung Nr. 178).
Der Répartiteur lässt die Schutzmaßnahmen beim Régulateur im zuständigen Block aufheben.

Die zuständigen Fahrdienstleiter und Régulateur heben die Schutzmaßnahmen je nach der neuen Betriebslage auf.

2. Der Schaltdienstleiter **hat nicht** die Möglichkeit alle Schaltgruppen zwischen der Systemwechselstelle und den Schaltern 221 und 224 unter Spannung zu setzen:

In diesem Fall :

- benachrichtigt der Schaltdienstleiter den Répartiteur hierüber (Anhang I / Anlage 1, Meldung Nr. 179).
- benachrichtigt der Répartiteur den Régulateur im zuständigen Block hierüber.

Sofern möglich, leitet der Schaltdienstleiter das Verfahren zum Wiedereinschalten schnellstmöglich ein.

Ist die Grundstellung wieder hergestellt, benachrichtigt der Schaltdienstleiter den Répartiteur über die Wiedereinschaltung aller Schaltgruppen zwischen der Systemwechselstelle und den Schaltern 221 und 224 (Anhang I / Anlage 1, Meldung Nr. 180). Der Répartiteur lässt die Schutzmaßnahmen beim Régulateur im zuständigen Block aufheben.

Die zuständigen Fahrdienstleiter und Régulateur, heben die Schutzmaßnahmen je nach der neuen Betriebslage auf.

12.3 Die Störung befindet sich zwischen den Schaltern 221 sowie 224 und der Systemwechselstelle

Der Schaltdienstleiter:

- setzt die nicht fehlerhaften Schaltgruppen wieder unter Spannung und meldet sie dann für den Betrieb frei;
- benachrichtigt den Répartiteur über die betroffene(n) Schaltgruppe(n) (Anhang I / Anlage 1, Meldungen Nr. 181 bis 187).

Der Répartiteur beantragt danach beim Régulateur im zuständigen Block das Anwenden der Schutzmaßnahmen für alle Züge in dem Bereich der wegen Störung ausgeschalteten Schaltgruppe(n).

Der Régulateur im zuständigen Block bestätigt dem Répartiteur das Anwenden der Schutzmaßnahmen der betroffenen Schaltgruppe(n).
Der Répartiteur lässt die Schutzmaßnahmen der nicht betroffenen Schaltgruppe(n) beim Régulateur im zuständigen Block aufheben.

Der Schaltdienstleiter schaltet die ehemals gestörten Schaltgruppe(n) erst ein, wenn der Répartiteur das Ende der Arbeiten durch Infrabel gemeldet hat (Anhang I / Anlage 1, Meldungen Nr. 123 bis 136).

Die zuständigen Fahrdienstleiter und Régulateur heben die Schutzmaßnahmen je nach der neuen Betriebslage auf.

13 Notausschaltung durch den Répartiteur

Bei drohender Gefahr kann der Répartiteur die Spannung der Oberleitung beider Gleise durch das Bedienen des Schalters 221 über Fernsteuerung mit einem einzigen Schaltbefehl die Schalter 221 und 224 zusammen ausschalten.
Dies hat zur Folge, dass die Spannung der Schaltgruppen 203, 201, 301, 221 und 202, 302, 224 ausgeschaltet ist.

Der Répartiteur benachrichtigt den Schaltdienstleiter schnellstmöglich ohne dabei das unter Artikel 10.4 vorgesehene Verfahren anzuwenden und benutzt die nachstehende Alarmmeldung:

« Alarm zwischen Montzen und Aachen West »
« Alarme entre Montzen et Aachen West »

Der Répartiteur lässt beim Régulateur im zuständigen Block die Schutzmaßnahmen anwenden.

Der Schaltdienstleiter stellt fest, dass die Schalter aus sind, und benachrichtigt umgehend den zuständigen Fahrdienstleiter.

Die zuständigen Fahrdienstleiter und Régulateur wenden die Schutzmaßnahmen an.

noch 13 Notausschaltung durch den Répartiteur

Ist die Gefahr beseitigt oder lokalisiert, leiten der Schaltdienstleiter und der Répartiteur das Verfahren zum Wiedereinschalten ein.

Das Wiedereinschalten erfolgt ausschließlich durch den Schaltdienstleiter.

Wird eine Schaltgruppe wieder eingeschaltet:

- lässt der Répartiteur beim Régulateur im zuständigen Block die Schutzmaßnahmen für diese eingeschaltete Schaltgruppe aufheben;
- meldet der Schaltdienstleiter dem zuständigen Fahrdienstleiter diese Schaltgruppe für den Betrieb frei.

In Verbindung mit einer Alarmmeldung ist der Schaltdienstleiter befugt die OLSP zu aktivieren ohne die vorherige Zustimmung des Répartiteur einzuholen.

13.1 Die Gefahr ist beseitigt

Der Répartiteur erlaubt dem Schaltdienstleiter das Einschalten aller Schaltgruppen zwischen den Schaltern 221 sowie 224 und der Systemwechselstelle (Anhang I / Anlage 1, Meldung Nr. 188).

Der Schaltdienstleiter setzt die Schaltgruppen unter Spannung und benachrichtigt den Répartiteur hierüber (Anhang I / Anlage 1, Meldung Nr. 189); diese Schaltgruppen werden dann für den Betrieb frei gemeldet.

13.2 Die Gefahr ist bekannt und lokalisiert

Der Répartiteur lässt beim Régulateur im zuständigen Block die Schutzmaßnahmen anwenden.
Der Régulateur im zuständigen Block bestätigt dem Répartiteur das Anwenden der Schutzmaßnahmen.
Der Répartiteur lässt beim Régulateur im zuständigen Block die Schutzmaßnahmen der nicht betroffenen Schaltgruppen aufheben.

Der Répartiteur beantragt beim Schaltdienstleiter das Ausschalten der betroffenen Schaltgruppe(n)
(Anhang I / Anlage 1, Meldungen Nr. 101 bis 116).

noch 13.2 **Die Gefahr ist bekannt und lokalisiert**

Der Schaltdienstleiter:

- beauftragt den zuständigen Fahrdienstleiter die Schutzmaßnahmen für alle Züge für den Bereich der wegen Störung ausgeschalteten Schaltgruppe(n) anzuwenden.
- schaltet die betroffene(n) Schaltgruppe(n) aus.
- schaltet die durch den Répartiteur bezeichneten, nicht betroffene(n) Schaltgruppe(n) ein (Anhang I / Anlage 1, Meldungen Nr. 123 bis 136) und meldet sie dann für den Betrieb wieder frei.
- bestätigt dem Répartiteur das Ausschalten der betroffene(n) Schaltgruppe(n) (Anhang I / Anlage 1, Meldungen Nr. 101 bis 116).

Der Schaltdienstleiter schaltet die ehemals gestörte(n) Schaltgruppe(n) erst ein, wenn der Répartiteur das Ende der Arbeiten durch Infrabel gemeldet hat (Anhang I / Anlage 1, Meldungen Nr.123 bis 136).

14 Bedienen der Schalter zur Instandhaltung durch Infrabel

14.1 Bedienen eines Schalters vor Ort – die Schalttafel **ist** verfügbar

- Der Répartiteur beantragt beim Schaltdienstleiter den Schalter “in eigener Zuständigkeit” zwecks Instandhaltung oder Testschaltung (siehe Anhang I / Anlage 1 Nr.169).
- Der Schaltdienstleiter bestätigt dem Répartiteur die zur Verfügungstellung des Schalters “in eigener Zuständigkeit” zwecks Instandhaltung oder Testschaltung mit ursprünglicher Schalterstellung “EIN” (siehe Anhang I / Anlage 1 Nr. 170).

Während der Instandhaltung werden die Schalter von der Schalttafel in Botzelaer aus bedient.

Im Falle einer Notausschaltung, wird diese zur Verfügungstellung nicht beantragt.

- Der Répartiteur gibt dem Schaltdienstleiter den instandgehaltenen oder getesteten Schalter “aus eigener Zuständigkeit” und in der ursprünglichen Schalterstellung “EIN” zurück (siehe Anhang I / Anlage 1 Nr.171).
- Der Schaltdienstleiter bestätigt dem Répartiteur die Rückgabe “aus eigener Zuständigkeit” des Schalters in der Schalterstellung “EIN” (siehe Anhang I / Anlage 1 Nr.172).

noch 14 Bedienen der Schalter zur Instandhaltung durch Infrabel

14.2 Bedienen eines Schalters vor Ort – die Schalttafel **ist nicht** verfügbar

- Der Répartiteur beantragt beim Schaltdienstleiter den Schalter "in eigener Zuständigkeit" zwecks Instandhaltung oder Testschaltung (siehe Anhang I / Anlage 1 Nr.169).
- Der Schaltdienstleiter bestätigt dem Répartiteur die zur Verfügungstellung des Schalters "in eigener Zuständigkeit" zwecks Instandhaltung oder Testschaltung mit ursprünglicher Schalterstellung "EIN" (siehe Anhang I / Anlage 1 Nr. 170).

Infrabel führt die Instandhaltung der Schalter durch.

Zum Bedienen der Schalter nach Instandhaltung:

- Der Répartiteur gibt dem Schaltdienstleiter den instandgehaltenen oder getesteten Schalter "aus eigener Zuständigkeit" und in der ursprünglichen Schalterstellung "EIN" zurück (siehe Anhang I / Anlage 1 Nr. 171).
- Der Schaltdienstleiter bestätigt dem Répartiteur die Rückgabe "aus eigener Zustängigkeit" des Schalters in der Schalterstellung "EIN" (siehe Anhang I / Anlage 1 Nr. 172).
- Nach der Instandhaltung oder der Testschaltung müssen mindestens zwei vollständige Testläufe zur Funktionskontrolle des Schalters getätigt werden.
- Je nachdem welcher Schalter geschaltet werden soll, beantragt der Répartiteur das Ausschalten des Schalters beim Schaltdienstleiter (siehe Anhang I / Anlage 1 Nr. 145, 149, 153, 157, 161 oder 165).
- Der Schaltdienstleiter bestätigt dem Répartiteur das Ausschalten des Schalters (siehe Anhang I / Anlage 1 Nr.146, 150, 154, 158, 162 und 166).
- Der Répartiteur beantragt das Einschalten des Schalters beim Schaltdienstleiter (siehe Anhang I / Anlage 1 Nr. 147, 151, 155, 159, 163 und 167).
- Der Schaltdienstleiter bestätigt dem Répartiteur das Einschalten des Schalters (siehe Anhang I / Anlage 1 Nr. 148, 152, 156, 160, 164 und 168).
- Dieser Ablauf ist ein zweites Mal zu wiederholen.
- Im Falle von festgestellter, fehlender Übereinstimmung zwischen der Schalterstellung vor Ort und der Fernanzeige:

– benachrichtigt der Schaltdienstleiter den Répartiteur über die Schalterstörung (siehe Anhang I / Anlage 1 Nr. 190);
– muss die Verfahrensweise der zur Verfügungstellung "in eigener Zuständigkeit" angewendet werden um die Übereinstimmung wieder herzustellen. Dieser Ablauf muss dann zwei Mal wiederholt werden.

15 Störung an der Fernanzeige oder an der Fernsteuerung

15.1 Die Störung an der Fernanzeige und/oder an der Fernsteuerung wird durch den Schaltdienstleiter festgestellt

15.1.1 Die Störung betrifft alle Schalter und die Masterdungsschalter (201, 202, 203, 205, 301, 302, 221, 224, E721, E722, E723 und E724) oder nur die Masterdungsschalter (E721, E722, E723 und E724) alleine oder nur die Schalter 221 und 224 allein

- Der Schaltdienstleiter leitet augenblicklich die Entstörung ein.
- Der Schaltdienstleiter benachrichtigt den Répartiteur über das Ende der Störung an den Schaltern 221 und/oder 224 (siehe Anhang I / Anlage 1 Nr.192).

15.1.2 Die Störung betrifft alle Schalter, die durch Infrabel instandgehalten werden (201, 202, 203, 205, 301 und 302).

- Der Schaltdienstleiter befragt den Répartiteur zu dieser Störung (siehe Anhang I / Anlage 1 Nr.173).

15.1.2.1 Die Störung der Fernanzeige und/oder der Fernsteuerung wird auch durch den Répartiteur festgestellt

- Der Répartiteur benachrichtigt den Schaltdienstleiter über die Störung an der Fernanzeige und / oder an der Fernsteuerung (siehe Anhang I / Anlage 1 Nr.175).
- Der Schaltdienstleiter und der Répartiteur benachrichtigen jeweils ihren technischen Oberleitungsdienst, wobei das Eingreifen in der Regelarbeitszeit und nach den vereinbarten Bestimmungen beider Dienste erfolgt.

15.1.2.2 Die Störung der Fernanzeige und / oder der Fernsteuerung wurde nicht durch den Répartiteur festgestellt

- Der Répartiteur benachrichtigt den Schaltdienstleiter, dass keine Störung an der Fernanzeige und / oder der Fernsteuerung feststellt wurde (siehe Anhang I / Anlage 1 Nr.174).
- Der Schaltdienstleiter benachrichtigt seinen technischen Oberleitungsdienst, der in der Regelarbeitszeit eingreift.

15.1.2.3 Die Störung tritt während der Anfrage für eine Ausschaltung auf

- Der Schaltdienstleiter lässt – über den Répartiteur – den oder die notwendigen Schalter durch eine Infrabel Oberleitungsfachkraft bedienen sofern diese vor Ort ist oder das Eingreifen in einer vernünftigen Zeitspanne geschieht (siehe Anhang I / Anlage 1 Nr. 145, 147, 149, 151, 153, 155, 157, 159, 161 oder 163).
- Der Répartiteur bestätigt dem Schaltdienstleiter das Schalten und die Schalterstellung (siehe Anhang I / Anlage 1 Nr. 146, 148, 150, 152, 154, 156, 158, 160, 162 oder 164).

noch 15.1 Die Störung an der Fernanzeige und/oder an der Fernsteuerung wird durch den Schaltdienstleiter festgestellt

15.1.3 Die Störung betrifft einen Teil der Schalter, die durch Infrabel instandgehalten werden (201, 202, 203, 205, 301 und 302)

Die Störung tritt **während der Anfrage** für eine Ausschaltung auf

- Der Schaltdienstleiter lässt – über den Répartiteur – den oder die notwendigen Schalter durch eine Infrabel Oberleitungsfachkraft bedienen sofern diese vor Ort ist oder das Eingreifen in einer vernünftigen Zeitspanne geschieht (siehe Anhang I / Anlage 1 Nr. 145, 147, 149, 151, 153, 155, 157, 159, 161 oder 163).
- Der Répartiteur bestätigt dem Schaltdienstleiter das Schalten und die Schalterstellung (siehe Anhang I / Anlage 1 Nr. 146, 148, 150, 152, 154, 156, 158, 160, 162 oder 164).

Die Störung tritt **nicht während der Anfrage** für die Ausschaltung auf

- Der Schaltdienstleiter benachrichtigt den Répartiteur über die Störung des / dem Schalter(s) (siehe Anhang I / Anlage 1 Nr. 190)
- Der Répartiteur benachrichtigt seinen technischen Oberleitungsdienst, der in der Regelarbeitszeit eingreift.
- Nach Eingreifen des technischen Oberleitungsdienstes benachrichtigt der Répartiteur den Schaltdienstleiter über die Wiederinbetriebnahme des eingeschalteten Schalters und lässt sich vom Schaltdienstleiter die Schalterstellung bestätigen (siehe Anhang I / Anlage 1 Nr.191).
- Folgende Fälle können auftreten:

– Der Schaltdienstleiter **bestätigt** dem Répartiteur die Schalterstellung „EIN“ des wieder in Betrieb genommen Schalters sowie das Aufheben der Störung (siehe Anhang I / Anlage 1 Nr.192);

– Der Schaltdienstleiter **bestätigt** dem Répartiteur **nicht** die Schalterstellung „EIN“ des wieder in Betrieb genommenen Schalters (siehe Anhang I / Anlage 1 Nr.193). Die Störung ist nicht behoben. Der technische Oberleitungsdienst von Infrabel führt seine Arbeiten fort.

– Sollte das Eingreifen unterbrochen oder verschoben werden, so benachrichtigt der Répartiteur den Schaltdienstleiter darüber, dass die Störung weiterhin besteht und dass der Schalter „EIN“ und verriegelt ist. (siehe Anhang I / Anlage 1 Nr.194).

15.2 Die Störung an der Fernanzeige und/oder an der Fernsteuerung wird durch den Répartiteur festgestellt

15.2.1 Die Störung betrifft alle Schalter und die Masterdungsschalter (201, 202, 203, 205, 301, 302, 221, 224, E721, E722, E723 und E724) oder nur die Masterdungsschalter (E721, E722, E723 und E724) alleine oder nur die Schalter 221 und 224 allein.

Der Répartiteur holt Auskünfte zur Störung beim Schaltdienstleiter ein (siehe Anhang I / Anlage 1 Nr.173B).

noch 15.2 / 15.2.1 **Die Störung an der Fernanzeige und/oder an der Fernsteuerung wird durch den Répartiteur festgestellt /**
Die Störung betrifft alle Schalter und die Masterdungsschalter (201, 202, 203, 205, 301, 302, 221, 224, E721, E722, E723 und E724) oder nur die Masterdungsschalter (E721, E722, E723 und E724) alleine oder nur die Schalter 221 und 224 allein

15.2.1.1 Die Störung der Fernanzeige und / oder der Fernsteuerung wird auch durch den Schaltdienstleiter festgestellt.

* Der Schaltdienstleiter benachrichtigt den Répartiteur über die Störung an der Fernanzeige und / oder der Fernsteuerung (siehe Anhang I / Anlage 1 Nr.175B).
* Der Schaltdienstleiter leitet augenblicklich die Entstörung ein.
* Der Schaltdienstleiter benachrichtigt den Répartiteur über das Ende der Störung an den Schaltern 221 und/oder 224 (siehe Anhang I / Anlage 1 Nr.192).

15.2.1.2 Die Störung der Fernanzeige und / oder der Fernsteuerung wird nicht durch den Schaltdienstleiter festgestellt

- Der Schaltdienstleiter benachrichtigt den Répartiteur darüber, dass die Störung an der Fernanzeige und / oder an der Fernsteuerung nicht festgestellt wurde (siehe Anhang I / Anlage 1 Nr.174B).
- Der Répartiteur benachrichtigt seinen technischen Oberleitungsdienst der, in der Regelarbeitszeit eingreift.

15.2.2 Die Störung betrifft alle Schalter, die durch Infrabel instand gehalten werden (201, 202, 203, 205, 301 und 302)

- Der Répartiteur befragt den Schaltdienstleiter zu dieser Störung (siehe Anhang I / Anlage 1 Nr.173B).

15.2.2.1 Die Störung der Fernanzeige und / oder der Fernsteuerung wird auch durch den Schaltdienstleiter festgestellt

- Der Schaltdienstleiter benachrichtigt den Répartiteur über die Störung der Fernanzeige und / oder der Fernsteuerung (siehe Anhang I / Anlage 1 Nr.175B).
- Der Schaltdienstleiter und der Répartiteur benachrichtigen jeweils ihren technischen Oberleitungsdienst wobei das Eingreifen in der Regelarbeitszeit und nach den vereinbarten Bestimmungen beider Dienste erfolgt.
- Die Störung tritt während der Anfrage für eine Ausschaltung auf.

▪ Der Schaltdienstleiter lässt – über den Répartiteur – den oder die notwendigen Schalter durch eine Infrabel Oberleitungsfachkraft bedienen, sofern diese vor Ort ist oder das Eingreifen in einer vernünftigen Zeitspanne geschieht (siehe Anhang I / Anlage 1 Nr. 145, 147, 149, 151, 153, 155, 157, 159, 161 oder 163).

▪ Der Répartiteur bestätigt dem Schaltdienstleiter das Schalten und die Schalterstellung (siehe Anhang I / Anlage 1 Nr. 146, 148, 150, 152, 154, 156, 158, 160, 162 oder 164).

noch 15.2/ 15.2.2 **Die Störung an der Fernanzeige und/oder an der Fernsteuerung wird durch den Répartiteur festgestellt /**
Die Störung betrifft alle Schalter, die durch Infrabel instand gehalten werden (201, 202, 203, 205, 301 und 302)

15.2.2.2 Die Störung der Fernanzeige und / oder der Fernsteuerung wird nicht durch den Schaltdienstleiter festgestellt.

- Der Schaltdienstleiter benachrichtigt den Répartiteur, dass die Störung an der Fernanzeige und / oder der Fernsteuerung nicht festgestellt wurde. (siehe Anhang I / Anlage 1 Nr.174B).

- Der Répartiteur benachrichtigt seinen technischen Oberleitungsdienst, der in der Regelarbeitszeit eingreift.

16 Schalten zum Prüfen der Notausschaltung und der Masterdungsschalter (OLSP)

Bei dem regelmäßigen Prüfen führt
- der Répartiteur das Abschalten der Gleise 953 und 954 mittels Notausschaltung durch, und
- der Schaltdienstleiter das Schalten der OLSP durch.

Dieses Schalten ermöglicht das regelmäßige Prüfen der korrekten Funktionsweise dieser Anlagen.

Folgendes Verfahren ist anzuwenden:

- Der Schaltdienstleiter, der Fahrdienstleiter von Aachen West und der Régulateur im zuständigen Block stimmen sich über den geeigneten Augenblick ab um das regelmäßige Prüfen durchzuführen.

  Der Schaltdienstleiter, beauftragt das Ausschalten der Schaltgruppen 221, 301, 201, 203, 224, 302 und 202 durch Notausschaltung beim Répartiteur (siehe Anhang I / Anlage 1, Nr. 195);

- Der Répartiteur lässt beim Régulateur im zuständigen Block die Schutzmaßnahmen für die Schaltgruppen 221, 301, 201, 203, 224, 302 und 202 anwenden;

- Der Régulateur im zuständigen Block bestätigt dem Répartiteur das Anwenden der Schutzmaßnahmen für die Schaltgruppen 221, 301, 201, 203, 224, 302 und 202.

- Der Répartiteur benachrichtigt den Schaltdienstleiter, dass die Schaltgruppen 221, 301, 201, 203, 224, 302 und 202 durch Notausschaltung ausgeschaltet sind (siehe Anhang I / Anlage 1, Nr. 196);

- Der Schaltdienstleiter benachrichtigt den Répartiteur dass die Masterdungsschalter der OLSP eingeschaltet sind (siehe Anhang I / Anlage 1, Nr. 197);

- Der Schaltdienstleiter benachrichtigt den Répartiteur dass die Masterdungsschalter der OLSP ausgeschaltet sind (siehe Anhang I / Anlage 1, Nr. 198);

- Der Schaltdienstleiter benachrichtigt den Répartiteur über die Wiedereinschaltung der Schaltgruppen 221, 301, 201, 203, 224, 302 und 202 (siehe Anhang I / Anlage 1, Nr. 199);

- Der Répartiteur lässt beim beim Régulateur im zuständigen Block die Schutzmaßnahmen für die Schaltgruppen 221, 301, 201, 203, 224, 302 und 202 aufheben.
- Der Schaltdienstleiter lässt beim zuständigen Fahrdienstleiter die Schutzmaßnahmen aufheben.

	Art der Meldung Nature de l'annonce	Deutscher Text Texte allemand	Französischer Text Texte français	Uhrzeit Heure
Dokument <u>vorbereiten</u> – Unverständnis **Préparer la documentation – Incompréhension**				
0 A	Anfrage Demande	**Bereit für Meldung Nummer …..…… ***	**Prêt pour annonce numéro …… ***	
0 B	Unverständnis Incompréhension	**Ich verstehe die Meldung nicht. Bitte FAX senden.**	**Je ne comprends pas votre annonce. Envoyez FAX s'il vous plait.**	
0 C	Information	**Sie erhalten jetzt ein FAX**	**Vous recevez un FAX maintenant**	
0 D	FAX nachschauen Vérifiez FAX	**Ich warte auf eine Antwort.**	**J'attends une réponse.**	
0 E	FAX erhalten FAX reçu	**Ich habe das FAX erhalten.**	**J'ai reçu le FAX.**	
0 F	FAX nicht erhalten FAX non-reçu	**Ich habe das FAX nicht erhalten.**	**Je n'ai pas reçu le FAX.**	
0 G	FAX gestört FAX hors service	**Das FAX Gerät funktioniert nicht**	**L'appareil FAX ne fonctionne pas**	
0 H	Langsam wiederholen Répéter lentement	**Bitte langsam wiederholen**	**Veuillez répéter lentement**	
0 I	Temporisch Verweigern der Meldung Refus temporaire d'une annonce	**Meldung Nummer ……* Nein. Warten ich habe ein Problem.**	**Annonce numéro ……* Non, attendre j'ai un problème**	
0 J	Annahme nach Verweigern Acceptation après refus	**Jetzt bereit für Meldung Nummer ……***	**Maintenant, prêt pour annonce numéro ……..***	
0 K	Unsicherheit - Irrtum Incertitude - erreur	**Achtung! Bitte die Ausführung der Schaltung / der Meldung noch einmal überprüfen.**	**Attention! Veuillez vérifier encore une fois l'exécution la manoeuvre / de l'annonce.**	
0 L	Die Anfrage wird verweigert. La demande est refusée.	**Meldung Nummer ……* wird nicht gewährt.**	**Annonce numéro ……* n'est pas acceptée.**	
0 M	Information für Schalthandlungen, die keinen Einfluss auf die elektrische Betriebsführung haben. Informations pour manoeuvres sans conséquences sur l'exploitation électrique.	**Notwendige Schalthandlung**	**Manœuvres nécessaires**	
0 T	Test	**Probegespräch.**	**Essai de téléphone.**	

* mentionner le numéro d'annonce à échanger.

* die Nummer der auszutauschenden Meldung angeben.

Annonce numéro Meldung Nummer	Art der Meldung Nature de l'annonce	Deutscher Text Texte allemand	Französischer Text Texte français	Uhrzeit Heure

Ausschalten der Schaltgruppe 203 auf Veranlassung des Répartiteur:
Art: 11.1.1 + 13.2

Coupure de tension du cas 203 à la demande du répartiteur :
Chap: 11.1.1 + 13.2

Nr/N° 101	Anfrage des Répartiteur Demande du répartiteur		**Couper la tension du cas 203.**	
	Wiederholung des Schaltdienstleiters Répétition du Schaltdienstleiter	**Ausschalten der Schaltgruppe 203.**		
	Bestätigung des Répartiteur Confirmation du répartiteur		**Correct.**	
Nr/N° 102	Vollzugsmeldung des Schaltdienstleiters Confirmation d'exécution du Schaltdienstleiter	**Die Schaltgruppe 203 ist ausgeschaltet.**		
	Wiederholung des Répartiteur Répétition du répartiteur		**La tension du cas 203 est coupée.**	
	Bestätigung des Schaltdienstleiters Confirmation du Schaltdienstleiter	**Richtig.**		

Annonce numéro Meldung Nummer	Art der Meldung Nature de l'annonce	Deutscher Text Texte allemand	Französischer Text Texte français	Uhrzeit Heure

Ausschalten der Schaltgruppe 201 auf Veranlassung des Répartiteur:
Art: 11.1.2 + 13.2

Coupure de tension du cas 201 à la demande du répartiteur :
Chap: 11.1.2 + 13.2

Nr/N° 103	Anfrage des Répartiteur Demande du répartiteur		**Couper la tension du cas 201.**	
	Wiederholung des Schaltdienstleiters Répétition du Schaltdienstleiter	**Ausschalten der Schaltgruppe 201.**		
	Bestätigung des Répartiteur Confirmation du répartiteur		**Correct.**	
Nr/N° 104	Vollzugsmeldung des Schaltdienstleiters Confirmation d'exécution du Schaltdienstleiter	**Die Schaltgruppe 201 ist ausgeschaltet.**		
	Wiederholung des Répartiteur Répétition du répartiteur		**La tension du cas 201 est coupée.**	
	Bestätigung des Schaltdienstleiters Confirmation du Schaltdienstleiter	**Richtig.**		

Annonce numéro Meldung Nummer	Art der Meldung Nature de l'annonce	Deutscher Text Texte allemand	Französischer Text Texte français	Uhrzeit Heure

Ausschalten der Schaltgruppen 301 und 221 auf Veranlassung des Répartiteur:
Art: 11.1.3 + 13.2

Coupure de tension des cas 301 et 221 à la demande du répartiteur:
Chap: 11.1.3 + 13.2

Nr/N° 105	Anfrage des Répartiteur Demande du répartiteur		**Couper la tension des cas 301 et 221.**	
	Wiederholung des Schaltdienstleiters Répétition du Schaltdienstleiter	**Ausschalten der Schaltgruppen 301 und 221.**		
	Bestätigung des Répartiteur Confirmation du répartiteur		**Correct.**	
Nr/N° 106	Vollzugsmeldung des Schaltdienstleiters Confirmation d'exécution du Schaltdienstleiter	**Die Schaltgruppen 301 und 221 sind ausgeschaltet.**		
	Wiederholung des Répartiteur Répétition du répartiteur		**La tension des cas 301 et 221 est coupée.**	
	Bestätigung des Schaltdienstleiters Confirmation du Schaltdienstleiter	**Richtig.**		

Annonce numéro Meldung Nummer	Art der Meldung Nature de l'annonce	Deutscher Text Texte allemand	Französischer Text Texte français	Uhrzeit Heure

Ausschalten der Schaltgruppen 203, 201, 301 und 221 auf Veranlassung des Répartiteur:
Art.: 11.1.4 + 13.2

Coupure de tension des cas 203, 201, 301 et 221 à la demande du répartiteur :
Chap: 11.1.4 + 13.2

Nr/N° 107	Anfrage des Répartiteur Demande du répartiteur		**Couper la tension des cas 203, 201, 301 et 221.**	
	Wiederholung des Schaltdienstleiters Répétition du Schaltdienstleiter	**Ausschalten der Schaltgruppen 203, 201, 301 und 221.**		
	Bestätigung des Répartiteur Confirmation du répartiteur		**Correct.**	
Nr/N° 108	Vollzugsmeldung des Schaltdienstleiters Confirmation d'exécution du Schaltdienstleiter	**Schaltgruppen 203, 201, 301 und 221 sind ausgeschaltet.**		
	Wiederholung des Répartiteur Répétition du répartiteur		**La tension des cas 203, 201, 301 et 221 est coupée.**	
	Bestätigung des Schaltdienstleiters Confirmation du Schaltdienstleiter	**Richtig.**		

Annonce numéro Meldung Nummer	Art der Meldung Nature de l'annonce	Deutscher Text Texte allemand	Französischer Text Texte français	Uhrzeit Heure

Ausschalten der Schaltgruppe 202 auf Veranlassung des Répartiteur:
Art: 11.1.5 + 13.2

Coupure de tension du cas 202 à la demande du répartiteur :
Chap : 11.1.5 + 13.2

Nr/N° 109	Anfrage des Répartiteur Demande du répartiteur		**Couper la tension du cas 202.**	
	Wiederholung des Schaltdienstleiters Répétition du Schaltdienstleiter	**Ausschalten der Schaltgruppe 202.**		
	Bestätigung des Répartiteur Confirmation du répartiteur		**Correct.**	
Nr/N° 110	Vollzugsmeldung des Schaltdienstleiters Confirmation d'exécution du Schaltdienstleiter	**Schaltgruppe 202 ist ausgeschaltet.**		
	Wiederholung des Répartiteur Répétition du répartiteur		**La tension du cas 202 est coupée.**	
	Bestätigung des Schaltdienstleiters Confirmation du Schaltdienstleiter	**Richtig.**		

Annonce numéro Meldung Nummer	Art der Meldung Nature de l'annonce	Deutscher Text Texte allemand	Französischer Text Texte français	Uhrzeit Heure

Ausschalten der Schaltgruppen 302 und 224 auf Veranlassung des Répartiteur:
Art: 11.1.6 + 13.2

Coupure de tension des cas 302 et 224 à la demande du répartiteur :
Chap: 11.1.6 + 13.2

Nr/N° 111	Anfrage des Répartiteur Demande du répartiteur		**Couper la tension des cas 302 et 224.**	
	Wiederholung des Schaltdienstleiters Répétition du Schaltdienstleiter	**Ausschalten der Schaltgruppen 302 und 224.**		
	Bestätigung des Répartiteur Confirmation du répartiteur		**Correct.**	
Nr/N° 112	Vollzugsmeldung des Schaltdienstleiters Confirmation d'exécution du Schaltdienstleiter	**Schaltgruppen 302 und 224 sind ausgeschaltet.**		
	Wiederholung des Répartiteur Répétition du répartiteur		**La tension des cas 302 et 224 est coupée.**	
	Bestätigung des Schaltdienstleiters Confirmation du Schaltdienstleiter	**Richtig.**		

Annonce numéro Meldung Nummer	Art der Meldung Nature de l'annonce	Deutscher Text Texte allemand	Französischer Text Texte français	Uhrzeit Heure

Ausschalten der Schaltgruppen 202, 302 und 224 auf Veranlassung des Répartiteur:
Art: 11.1.7 + 13.2

Coupure de tension des cas 202, 302 et 224 à la demande du répartiteur :
Chap : 11.1.7 + 13.2

Nr/N° 113	Anfrage des Répartiteur Demande du répartiteur		**Couper la tension des cas 202, 302 et 224.**	
	Wiederholung des Schaltdienstleiters Répétition du Schaltdienstleiter	**Ausschalten der Schaltgruppen 202, 302 und 224.**		
	Bestätigung des Répartiteur Confirmation du répartiteur		**Correct.**	
Nr/N° 114	Vollzugsmeldung des Schaltdienstleiters Confirmation d'exécution du Schaltdienstleiter	**Schaltgruppen 202, 302 und 224 sind ausgeschaltet.**		
	Wiederholung des Répartiteur Répétition du répartiteur		L**a tension des cas 202, 302 et 224 est coupée.**	
	Bestätigung des Schaltdienstleiters Confirmation du Schaltdienstleiter	**Richtig.**		

Annonce numéro Meldung Nummer	Art der Meldung Nature de l'annonce	Deutscher Text Texte allemand	Französischer Text Texte français	Uhrzeit Heure

Ausschalten der Schaltgruppen 203, 201, 301, 221 (Gleis 954) und 202, 302, 224 (Gleis 953) auf Veranlassung des Répartiteur: Art : 11.1.8 + 13.2

Coupure de tension des cas 203, 201, 301, 221 (voie 954) et 202, 302, 224 (voie 953) à la demande du répartiteur: Chap : 11.1.8 + 13.2

Nr/N° 115	Anfrage des Répartiteur Demande du répartiteur		**Couper la tension des cas 203, 201, 301, 221 et 202, 302, 224.**	
	Wiederholung des Schaltdienstleiters Répétition du Schaltdienstleiter	**Ausschalten der Schaltgruppen 203, 201, 301, 221 und 202, 302, 224.**		
	Bestätigung des Répartiteur Confirmation du répartiteur		**Correct.**	
Nr/N° 116	Vollzugsmeldung des Schaltdienstleiters Confirmation d'exécution du Schaltdienstleiter	**Schaltgruppen 203, 201, 301, 221 und 202, 302, 224 sind ausgeschaltet.**		
	Wiederholung des Répartiteur Répétition du répartiteur		L**a tension des cas 203, 201, 301, 221 et 202, 302, 224 est coupée.**	
	Bestätigung des Schaltdienstleiters Confirmation du Schaltdienstleiter	**Richtig.**		

Annonce numéro Meldung Nummer	Art der Meldung Nature de l'annonce	Deutscher Text Texte allemand	Französischer Text Texte français	Uhrzeit Heure

Ausschalten der Schaltgruppen 221 und 301 auf Anfrage des Schaltdienstleiters:
Art: 11.2.1

Coupure de tension des cas 221 et 301 à la demande du Schaltdienstleiter:
Chap: 11.2.1

Nr/N° 117	Anfrage des Schaltdienstleiters Demande du Schaltdienstleiter	**Ich bitte um Zustimmung zum Ausschalten der Schaltgruppen 221 und 301.**		
	Wiederholung des Répartiteur Répétition du répartiteur		**Je demande l'autorisation de couper la tension des cas 221 et 301.**	
	Bestätigung des Schaltdienstleiters Confirmation du Schaltdienstleiter	**Richtig.**		
Nr/N° 118	Genehmigung zum Ausschalten erteilt durch den Répartiteur Autorisation de coupure de tension du répartiteur		**J'autorise la coupure de tension des cas 221 et 301.**	
	Wiederholung des Schaltdienstleiters Répétition du Schaltdienstleiter	**Ich stimme dem Ausschalten der Schaltgruppen 221 und 301 zu.**		
	Bestätigung des Répartiteur Confirmation du répartiteur		**Correct.**	

Annonce numéro Meldung Nummer	Art der Meldung Nature de l'annonce	Deutscher Text Texte allemand	Französischer Text Texte français	Uhrzeit Heure

Ausschalten der Schaltgruppen 224 und 302 auf Anfrage des Schaltdienstleiters:
Art: 11.2.2

Coupure de tension des cas 224 et 302 à la demande du Schaltdienstleiter:
Chap : 11.2.2

Nr/N° 119	Anfrage des Schaltdienstleiters Demande du Schaltdienstleiter	**Ich bitte um Zustimmung zum Ausschalten der Schaltgruppen 224 und 302.**		
	Wiederholung des Répartiteur Répétition du répartiteur		**Je demande l'autorisation de couper la tension des cas 224 et 302.**	
	Bestätigung des Schaltdienstleiters Confirmation du Schaltdienstleiter	**Richtig.**		
Nr/N° 120	Genehmigung zum Ausschalten erteilt durch den Répartiteur Autorisation de coupure de tension du répartiteur		**J'autorise la coupure de tension des cas 224 et 302.**	
	Wiederholung des Schaltdienstleiters Répétition du Schaltdienstleiter	**Ich stimme dem Ausschalten der Schaltgruppen 224 und 302 zu.**		
	Bestätigung des Répartiteur Confirmation du répartiteur		**Correct.**	

Annonce numéro Meldung Nummer	Art der Meldung Nature de l'annonce	Deutscher Text Texte allemand	Französischer Text Texte français	Uhrzeit Heure

Ausschalten der Schaltgruppen 221, 301, 201, 203 (Gleis 954) und 224, 302, 202 (Gleis 953) auf Anfrage des Schaltdienstleiters: Art: 11.2.3

Coupure de tension des cas 221, 301, 201, 203 (voie 954) et 224, 302, 202 (voie 953) à la demande du Schaltdienstleiter : Chap: 11.2.3

Nr/N° 121	Anfrage des Schaltdienstleiters Demande du Schaltdienstleiter	**Ich beantrage das Ausschalten der Schaltgruppen 221, 301, 201, 203 und 224, 302, 202.**		
	Wiederholung des Répartiteur Répétition du répartiteur		**Je demande l'autorisation de couper la tension des cas 221, 301, 201, 203 et 224, 302, 202.**	
	Bestätigung des Schaltdienstleiters Confirmation du Schaltdienstleiter	**Richtig.**		
Nr/N° 122	Genehmigung zum Ausschalten erteilt durch den Répartiteur Autorisation de coupure de tension du répartiteur		**J'autorise la coupure de tension des cas 221, 301, 201, 203 et 224, 302, 202.**	
	Wiederholung des Schaltdienstleiters Répétition du Schaltdienstleiter	**Ich stimme dem Ausschalten der Schaltgruppen 221, 301, 201, 203 und 224, 302, 202 zu.**		
	Bestätigung des Répartiteur Confirmation du répartiteur		**Correct.**	

Annonce numéro Meldung Nummer	Art der Meldung Nature de l'annonce	Deutscher Text Texte allemand	Französischer Text Texte français	Uhrzeit Heure

Einschalten der Schaltgruppe 203 auf Veranlassung des Répartiteur:
Art: 11.3.1 + 12.3 + 13.2

Remise sous tension du cas 203 à la demande du répartiteur:
Chap: 11.3.1 + 12.3 + 13.2

Nr/N° 123	Anfrage des Répartiteur Demande du répartiteur		**Remettre le cas 203 sous tension.**	
	Wiederholung des Schaltdienstleiters Répétition du Schaltdienstleiter	**Schaltgruppe 203 einschalten.**		
	Bestätigung des Répartiteur Confirmation du répartiteur		**Correct.**	
Nr/N° 124	Vollzugsmeldung des Schaltdienstleiters Confirmation d'exécution du Schaltdienstleiter	**Schaltgruppe 203 ist eingeschaltet.**		
	Wiederholung des Répartiteur Répétition du répartiteur		**Le cas 203 est sous tension.**	
	Bestätigung des Schaltdienstleiters Confirmation du Schaltdienstleiter	**Richtig.**		

Annonce numéro Meldung Nummer	Art der Meldung Nature de l'annonce	Deutscher Text Texte allemand	Französischer Text Texte français	Uhrzeit Heure

Einschalten der Schaltgruppe 201 auf Veranlassung des Répartiteur:
Art: 11.3.2 + 12.3 + 13.2

Remise sous tension du cas 201 à la demande du répartiteur:
Chap: 11.3.2 + 12.3 + 13.2

Nr/N° 125	Anfrage des Répartiteur Demande du répartiteur		**Remettre le cas 201 sous tension.**	
	Wiederholung des Schaltdienstleiters Répétition du Schaltdienstleiter	**Schaltgruppe 201 einschalten.**		
	Bestätigung des Répartiteur Confirmation du répartiteur		**Correct.**	
Nr/N° 126	Vollzugsmeldung des Schaltdienstleiters Confirmation d'exécution du Schaltdienstleiter	**Schaltgruppe 201 ist eingeschaltet.**		
	Wiederholung des Répartiteur Répétition du répartiteur		**Le cas 201 est sous tension.**	
	Bestätigung des Schaltdienstleiters Confirmation du Schaltdienstleiter	**Richtig.**		

Annonce numéro Meldung Nummer	Art der Meldung Nature de l'annonce	Deutscher Text Texte allemand	Französischer Text Texte français	Uhrzeit Heure

Einschalten der Schaltgruppen 301 und 221 auf Veranlassung des Répartiteur:
Art: 11.3.3 + 12.3 + 13.2

Remise sous tension des cas 301 et 221 à la demande du répartiteur:
Chap: 11.3.3 + 12.3 + 13.2

Nr/N° 127	Anfrage des Répartiteur Demande du répartiteur		**Remettre les cas 301 et 221 sous tension.**	
	Wiederholung des Schaltdienstleiters Répétition du Schaltdienstleiter	**Schaltgruppen 301 und 221 einschalten.**		
	Bestätigung des Répartiteur Confirmation du répartiteur		**Correct.**	
Nr/N° 128	Vollzugsmeldung des Schaltdienstleiters Confirmation d'exécution du Schaltdienstleiter	**Schaltgruppen 301 und 221 sind eingeschaltet.**		
	Wiederholung des Répartiteur Répétition du répartiteur		**Les cas 301 et 221 sont sous tension.**	
	Bestätigung des Schaltdienstleiters Confirmation du Schaltdienstleiter	**Richtig.**		

Annonce numéro Meldung Nummer	Art der Meldung Nature de l'annonce	Deutscher Text Texte allemand	Französischer Text Texte français	Uhrzeit Heure

Einschalten der Schaltgruppen 203, 201, 301 und 221 auf Veranlassung des Répartiteur:
Art: 11.3.4 + 12.3 + 13.2

Remise sous tension des cas 203, 201, 301 et 221 à la demande du répartiteur:
Chap: 11.3.4 + 12.3 + 13.2

Nr/N° 129	Anfrage des Répartiteur Demande du répartiteur		**Remettre les cas 203, 201, 301 et 221 sous tension.**	
	Wiederholung des Schaltdienstleiters Répétition du Schaltdienstleiter	**Schaltgruppen 203, 201, 301 und 221 einschalten.**		
	Bestätigung des Répartiteur Confirmation du répartiteur		**Correct.**	
Nr/N° 130	Vollzugsmeldung des Schaltdienstleiters Confirmation d'exécution du Schaltdienstleiter	**Schaltgruppen 203, 201, 301 und 221 sind eingeschaltet.**		
	Wiederholung des Répartiteur Répétition du répartiteur		**Les cas 203, 201, 301 et 221 sont sous tension.**	
	Bestätigung des Schaltdienstleiters Confirmation du Schaltdienstleiter	**Richtig.**		

Annonce numéro Meldung Nummer	Art der Meldung Nature de l'annonce	Deutscher Text Texte allemand	Französischer Text Texte français	Uhrzeit Heure

Einschalten der Schaltgruppe 202 auf Veranlassung des Répartiteur:
Art: 11.3.5 + 12.3 + 13.2

Remise sous tension du cas 202 à la demande du répartiteur:
Chap : 11.3.5 + 12.3 + 13.2

Nr/N° 131	Anfrage des Répartiteur Demande du répartiteur		**Remettre le cas 202 sous tension.**	
	Wiederholung des Schaltdienstleiters Répétition du Schaltdienstleiter	**Schaltgruppe 202 einschalten.**		
	Bestätigung des Répartiteur Confirmation du répartiteur		**Correct.**	
Nr/N° 132	Vollzugsmeldung des Schaltdienstleiters Confirmation d'exécution du Schaltdienstleiter	**Schaltgruppe 202 ist eingeschaltet.**		
	Wiederholung des Répartiteur Répétition du répartiteur		**Le cas 202 est sous tension.**	
	Bestätigung des Schaltdienstleiters Confirmation du Schaltdienstleiter	**Richtig.**		

Annonce numéro Meldung Nummer	Art der Meldung Nature de l'annonce	Deutscher Text Texte allemand	Französischer Text Texte français	Uhrzeit Heure

Einschalten der Schaltgruppen 302 und 224 auf Veranlassung des Répartiteur:
Art: 11.3.6 + 12.3 + 13.2

Remise sous tension des cas 302 et 224 à la demande du répartiteur:
Chap : 11.3.6 + 12.3 + 13.2

Nr/N° 133	Anfrage des Répartiteur Demande du répartiteur		**Remettre les cas 302 et 224 sous tension.**	
	Wiederholung des Schaltdienstleiters Répétition du Schaltdienstleiter	**Schaltgruppen 302 und 224 einschalten.**		
	Bestätigung des Répartiteur Confirmation du répartiteur		**Correct.**	
Nr/N° 134	Vollzugsmeldung des Schaltdienstleiters Confirmation d'exécution du Schaltdienstleiter	**Schaltgruppen 302 und 224 sind eingeschaltet.**		
	Wiederholung des Répartiteur Répétition du répartiteur		**Les cas 302 et 224 sont sous tension.**	
	Bestätigung des Schaltdienstleiters Confirmation du Schaltdienstleiter	**Richtig.**		

Annonce numéro Meldung Nummer	Art der Meldung Nature de l'annonce	Deutscher Text Texte allemand	Französischer Text Texte français	Uhrzeit Heure

Einschalten der Schaltgruppen 202, 302 und 224 auf Veranlassung des Répartiteur:
Art: 11.3.7 + 12.3 + 13.2

Remise sous tension des cas 202, 302 et 224 à la demande du répartiteur:
Chap : 11.3.7+ 12.3 +13.2

Nr/N° 135	Anfrage des Répartiteur Demande du répartiteur		**Remettre les cas 202, 302 et 224 sous tension.**	
	Wiederholung des Schaltdienstleiters Répétition du Schaltdienstleiter	**Schaltgruppen 202, 302 und 224 einschalten.**		
	Bestätigung des Répartiteur Confirmation du répartiteur		**Correct.**	
Nr/N° 136	Vollzugsmeldung des Schaltdienstleiters Confirmation d'exécution du Schaltdienstleiter	**Schaltgruppen 202, 302 und 224 sind eingeschaltet.**		
	Wiederholung des Répartiteur Répétition du répartiteur		**Les cas 202, 302 et 224 sont sous tension.**	
	Bestätigung des Schaltdienstleiters Confirmation du Schaltdienstleiter	**Richtig.**		

Annonce numéro Meldung Nummer	Art der Meldung Nature de l'annonce	Deutscher Text Texte allemand	Französischer Text Texte français	Uhrzeit Heure

Einschalten der Schaltgruppen 203, 201, 301, 221 (Gleis 954) und 202, 302, 224 (Gleis 953) auf Veranlassung des Répartiteur: Art : 11.3.8

Remise sous tension des cas 203, 201, 301, 221 (voie 954) et 202, 302, 224 (voie 953) à la demande du répartiteur: Chap : 11.3.8

Nr/N° 137	Anfrage des Répartiteur Demande du répartiteur		**Remettre les cas 203, 201, 301, 221 et 202, 302, 224 sous tension.**	
	Wiederholung des Schaltdienstleiters Répétition du Schaltdienstleiter	**Schaltgruppen 203, 201, 301, 221 und 202, 302, 224 einschalten.**		
	Bestätigung des Répartiteur Confirmation du répartiteur		**Correct.**	
Nr/N° 138	Vollzugsmeldung des Schaltdienstleiters Confirmation d'exécution du Schaltdienstleiter	**Schaltgruppen 203, 201, 301, 221 und 202, 302, 224 sind eingeschaltet.**		
	Wiederholung des Répartiteur Répétition du répartiteur		**Les cas 203, 201, 301, 221 et 202, 302, 224 sont sous tension.**	
	Bestätigung des Schaltdienstleiters Confirmation du Schaltdienstleiter	**Richtig.**		

Annonce numéro Meldung Nummer	Art der Meldung Nature de l'annonce	Deutscher Text Texte allemand	Französischer Text Texte français	Uhrzeit Heure

Einschalten der Schaltgruppen 221 und 301 auf Veranlassung des Schaltdienstleiters:
Art: 11.4.1

Remise sous tension des cas 221 et 301 à la demande du Schaltdienstleiter:
Chap: 11.4.1

Nr/N° 139	Vollzugsmeldung des Schaltdienstleiters Confirmation d'exécution du Schaltdienstleiter	**Schaltgruppen 221 und 301 sind eingeschaltet.**		
	Wiederholung des Répartiteur Répétition du répartiteur		**Les cas 221 et 301 sont sous tension.**	
	Bestätigung des Schaltdienstleiters Confirmation du Schaltdienstleiter	**Richtig.**		
Nr/N° 140	Bleibt frei Réservé			

Annonce numéro Meldung Nummer	Art der Meldung Nature de l'annonce	Deutscher Text Texte allemand	Französischer Text Texte français	Uhrzeit Heure

Einschalten der Schaltgruppen 224 und 302 auf Veranlassung des Schaltdienstleiters:
Art: 11.4.2

Remise sous tension des cas 224 et 302 à la demande du Schaltdienstleiter :
Chap: 11.4.2

Nr/N° 141	Vollzugsmeldung des Schaltdienstleiters Confirmation d'exécution du Schaltdienstleiter	**Schaltgruppen 224 und 302 sind eingeschaltet.**		
	Wiederholung des Répartiteur Répétition du répartiteur		**Les cas 224 et 302 sont sous tension.**	
	Bestätigung des Schaltdienstleiters Confirmation du Schaltdienstleiter	**Richtig.**		
Nr/N° 142	Bleibt frei Réservé			

Annonce numéro Meldung Nummer	Art der Meldung Nature de l'annonce	Deutscher Text Texte allemand	Französischer Text Texte français	Uhrzeit Heure

Einschalten der Schaltgruppen 221, 301, 201, 203 (Gleis 954) und 224, 302, 202 (Gleis 953) auf Veranlassung des Schaltdienstleiters: Art : 11.4.3

Remise sous tension des cas 221, 301, 201, 203 (voie 954) et 224, 302, 202 (voie 953) à la demande du Schaltdienstleiter: Chap: 11.4.3

Nr/N° 143	Vollzugsmeldung des Schaltdienstleiters Confirmation d'exécution du Schaltdienstleiter	**Schaltgruppen 221, 301, 201, 203 und 224, 302, 202 sind eingeschaltet.**		
	Wiederholung des Répartiteur Répétition du répartiteur		**Les cas 221, 301, 201, 203 et 224, 302, 202 sont sous tension.**	
	Bestätigung des Schaltdienstleiters Confirmation du Schaltdienstleiter	**Richtig.**		

Annonce numéro Meldung Nummer	Art der Meldung Nature de l'annonce	Deutscher Text Texte allemand	Französischer Text Texte français	Uhrzeit Heure

Einschalten der Schaltgruppen 201, 203 (Gleis 954) und 202 (Gleis 953)
auf Veranlassung des Schaltdienstleiters: Art : 11.4.4 + 11.4.5

Remise sous tension des cas 201, 203 (voie 954) et 202 (voie 953)
à la demande du Schaltdienstleiter: Chap: 11.4.4 + 11.4.5

Nr/N° 144	Vollzugsmeldung des Schaltdienstleiters Confirmation d'exécution du Schaltdienstleiter	**Schaltgruppen 201, 203 und 202 sind eingeschaltet.**		
	Wiederholung des Répartiteur Répétition du répartiteur		**Les cas 201, 203 et 202 sont sous tension.**	
	Bestätigung des Schaltdienstleiters Confirmation du Schaltdienstleiter	**Richtig.**		

Annonce numéro Meldung Nummer	Art der Meldung Nature de l'annonce	Deutscher Text Texte allemand	Französischer Text Texte français	Uhrzeit Heure

Schalten des Trennschalters auf Anfrage des Répartiteur oder Schaltdienstleiters:
Art: 14 oder 15

Manoeuvre des interrupteurs pour entretien à la demande du répartiteur ou Schaltdienstleiter:
Chap: 14 ou 15

Nr/N° 145	Anfrage des Schaltdienstleiters oder Répartiteur Demande du Schaltdienstleiter ou répartiteur	**Schalter 201 ausschalten.**	**Ouvrir Schalter 201.**	
	Wiederholung des Répartiteur oder Schaltdienstleiters Répétition du répartiteur ou Schaltdienstleiter	**Schalter 201 ausschalten.**	**Ouvrir Schalter 201.**	
	Bestätigung des Schaltdienstleiters oder Répartiteur Confirmation du Schaltdienstleiter ou répartiteur	**Richtig.**	**Correct.**	
Nr/N° 146	Vollzugsmeldung des Répartiteur oder Schaltdienstleiters Confirmation d'exécution du répartiteur ou Schaltdienstleiter	**Schalter 201 ist ausgeschaltet.**	**Schalter 201 est ouvert.**	
	Wiederholung des Schaltdienstleiters oder Répartiteur Répétition du répartiteur ou Schaltdienstleiter	**Schalter 201 ist ausgeschaltet.**	**Schalter 201 est ouvert.**	
	Bestätigung des Répartiteur oder Schaltdienstleiters Confirmation du répartiteur ou Schaltdienstleiter	**Richtig.**	**Correct.**	

Annonce numéro Meldung Nummer	Art der Meldung Nature de l'annonce	Deutscher Text Texte allemand	Französischer Text Texte français	Uhrzeit Heure

Schalten des Trennschalters auf Anfrage des Répartiteur oder Schaltdienstleiters:
Art: 14 oder 15 (Fortsetzung)

Manoeuvre des interrupteurs pour entretien à la demande du répartiteur ou Schaltdienstleiter:
Chap: 14 ou 15 (suite)

Nr/N° 147	Anfrage des Schaltdienstleiters oder Répartiteur Demande du Schaltdienstleiter ou répartiteur	**Schalter 201 einschalten.**	**Fermer Schalter 201.**	
	Wiederholung des Répartiteur oder Schaltdienstleiters Répétition du répartiteur ou Schaltdienstleiter	**Schalter 201 einschalten.**	**Fermer Schalter 201.**	
	Bestätigung des Schaltdienstleiters oder Répartiteur Confirmation du Schaltdienstleiter ou répartiteur	**Richtig.**	**Correct.**	
Nr/N° 148	Vollzugsmeldung des Répartiteur oder Schaltdienstleiters Confirmation d'exécution du répartiteur ou Schaltdienstleiter	**Schalter 201 ist eingeschaltet**	**Schalter 201 est fermé.**	
	Wiederholung des Schaltdienstleiters oder Répartiteur Répétition du répartiteur ou Schaltdienstleiter	**Schalter 201 ist eingeschaltet**	**Schalter 201 est fermé.**	
	Bestätigung des Répartiteur oder Schaltdienstleiters Confirmation du répartiteur ou Schaltdienstleiter	**Richtig.**	**Correct.**	

Annonce numéro Meldung Nummer	Art der Meldung Nature de l'annonce	Deutscher Text Texte allemand	Französischer Text Texte français	Uhrzeit Heure

Schalten des Trennschalters auf Anfrage des Répartiteur oder Schaltdienstleiters:
Art: 14 oder 15 (Fortsetzung)

Manoeuvre des interrupteurs pour entretien à la demande du répartiteur ou Schaltdienstleiter:
Chap: 14 ou 15 (suite)

Nr/N° 149	Anfrage des Schaltdienstleiters oder Répartiteur Demande du Schaltdienstleiter ou répartiteur	**Schalter 202 ausschalten.**	**Ouvrir Schalter 202.**	
	Wiederholung des Répartiteur oder Schaltdienstleiters Répétition du répartiteur ou Schaltdienstleiter	**Schalter 202 ausschalten.**	**Ouvrir Schalter 202.**	
	Bestätigung des Schaltdienstleiters oder Répartiteur Confirmation du Schaltdienstleiter ou répartiteur	**Richtig.**	**Correct.**	
Nr/N° 150	Vollzugsmeldung des Répartiteur oder Schaltdienstleiters Confirmation d'exécution du répartiteur ou Schaltdienstleiter	**Schalter 202 ist ausgeschaltet.**	**Schalter 202 est ouvert.**	
	Wiederholung des Schaltdienstleiters oder Répartiteur Répétition du répartiteur ou Schaltdienstleiter	**Schalter 202 ist ausgeschaltet.**	**Schalter 202 est ouvert.**	
	Bestätigung des Répartiteur oder Schaltdienstleiters Confirmation du répartiteur ou Schaltdienstleiter	**Richtig.**	**Correct.**	

Annonce numéro Meldung Nummer	Art der Meldung Nature de l'annonce	Deutscher Text Texte allemand	Französischer Text Texte français	Uhrzeit Heure

Schalten des Trennschalters auf Anfrage des Répartiteur oder Schaltdienstleiters:
Art: 14 oder 15 (Fortsetzung)

Manoeuvre des interrupteurs pour entretien à la demande du répartiteur ou Schaltdienstleiter:
Chap: 14 ou 15 (suite)

Nr/N° 151	Anfrage des Schaltdienstleiters oder Répartiteur Demande du Schaltdienstleiter ou répartiteur	**Schalter 202 einschalten.**	**Fermer Schalter 202.**	
	Wiederholung des Répartiteur oder Schaltdienstleiters Répétition du répartiteur ou Schaltdienstleiter	**Schalter 202 einschalten.**	**Fermer Schalter 202.**	
	Bestätigung des Schaltdienstleiters oder Répartiteur Confirmation du Schaltdienstleiter ou répartiteur	**Richtig.**	**Correct.**	
Nr/N° 152	Vollzugsmeldung des Répartiteur oder Schaltdienstleiters Confirmation d'exécution du répartiteur ou Schaltdienstleiter	**Schalter 202 ist eingeschaltet.**	**Schalter 202 est fermé.**	
	Wiederholung des Schaltdienstleiters oder Répartiteur Répétition du répartiteur ou Schaltdienstleiter	**Schalter 202 ist eingeschaltet.**	**Schalter 202 est fermé.**	
	Bestätigung des Répartiteur oder Schaltdienstleiters Confirmation du répartiteur ou Schaltdienstleiter	**Richtig.**	**Correct.**	

Annonce numéro Meldung Nummer	Art der Meldung Nature de l'annonce	Deutscher Text Texte allemand	Französischer Text Texte français	Uhrzeit Heure

Schalten des Trennschalters auf Anfrage des Répartiteur oder Schaltdienstleiters:
Art: 14 oder 15 (Fortsetzung)

Manoeuvre des interrupteurs pour entretien à la demande du répartiteur ou Schaltdienstleiter:
Chap: 14 ou 15 (suite)

Nr/N° 153	Anfrage des Schaltdienstleiters oder Répartiteur Demande du Schaltdienstleiter ou répartiteur	**Schalter 203 ausschalten.**	**Ouvrir Schalter 203.**	
	Wiederholung des Répartiteur oder Schaltdienstleiters Répétition du répartiteur ou Schaltdienstleiter	**Schalter 203 ausschalten.**	**Ouvrir Schalter 203.**	
	Bestätigung des Schaltdienstleiters oder Répartiteur Confirmation du Schaltdienstleiter ou répartiteur	**Richtig.**	**Correct.**	
Nr/N° 154	Vollzugsmeldung des Répartiteur oder Schaltdienstleiters Confirmation d'exécution du répartiteur ou Schaltdienstleiter	**Schalter 203 ist ausgeschaltet.**	**Schalter 203 est ouvert.**	
	Wiederholung des Schaltdienstleiters oder Répartiteur Répétition du répartiteur ou Schaltdienstleiter	**Schalter 203 ist ausgeschaltet.**	**Schalter 203 est ouvert.**	
	Bestätigung des Répartiteur oder Schaltdienstleiters Confirmation du répartiteur ou Schaltdienstleiter	**Richtig.**	**Correct.**	

Annonce numéro Meldung Nummer	Art der Meldung Nature de l'annonce	Deutscher Text Texte allemand	Französischer Text Texte français	Uhrzeit Heure

Schalten des Trennschalters auf Anfrage des Répartiteur oder Schaltdienstleiters:
Art: 14 oder 15 (Fortsetzung)

Manoeuvre des interrupteurs pour entretien à la demande du répartiteur ou Schaltdienstleiter:
Chap: 14 ou 15 (suite)

Nr/N° 155	Anfrage des Schaltdienstleiters oder Répartiteur Demande du Schaltdienstleiter ou répartiteur	**Schalter 203 einschalten.**	**Fermer Schalter 203.**	
	Wiederholung des Répartiteur oder Schaltdienstleiters Répétition du répartiteur ou Schaltdienstleiter	**Schalter 203 einschalten.**	**Fermer Schalter 203.**	
	Bestätigung des Schaltdienstleiters oder Répartiteur Confirmation du Schaltdienstleiter ou répartiteur	**Richtig.**	**Correct.**	
Nr/N° 156	Vollzugsmeldung des Répartiteur oder Schaltdienstleiters Confirmation d'exécution du répartiteur ou Schaltdienstleiter	**Schalter 203 ist eingeschaltet.**	**Schalter 203 est fermé.**	
	Wiederholung des Schaltdienstleiters oder Répartiteur Répétition du répartiteur ou Schaltdienstleiter	**Schalter 203 ist eingeschaltet.**	**Schalter 203 est fermé.**	
	Bestätigung des Répartiteur oder Schaltdienstleiters Confirmation du répartiteur ou Schaltdienstleiter	**Richtig.**	**Correct.**	

Annonce numéro Meldung Nummer	Art der Meldung Nature de l'annonce	Deutscher Text Texte allemand	Französischer Text Texte français	Uhrzeit Heure

Schalten des Trennschalters auf Anfrage des Répartiteur oder Schaltdienstleiters:
Art: 14 oder 15 (Fortsetzung)

Manoeuvre des interrupteurs pour entretien à la demande du répartiteur ou Schaltdienstleiter:
Chap: 14 ou 15 (suite)

Nr/N° 157	Anfrage des Schaltdienstleiters oder Répartiteur Demande du Schaltdienstleiter ou répartiteur	**Schalter 205 ausschalten.**	**Ouvrir Schalter 205.**	
	Wiederholung des Répartiteur oder Schaltdienstleiters Répétition du répartiteur ou Schaltdienstleiter	**Schalter 205 ausschalten.**	**Ouvrir Schalter 205.**	
	Bestätigung des Schaltdienstleiters oder Répartiteur Confirmation du Schaltdienstleiter ou répartiteur	**Richtig.**	**Correct.**	
Nr/N° 158	Vollzugsmeldung des Répartiteur oder Schaltdienstleiters Confirmation d'exécution du répartiteur ou Schaltdienstleiter	**Schalter 205 ist ausgeschaltet.**	**Schalter 205 est ouvert.**	
	Wiederholung des Schaltdienstleiters oder Répartiteur Répétition du répartiteur ou Schaltdienstleiter	**Schalter 205 ist ausgeschaltet.**	**Schalter 205 est ouvert.**	
	Bestätigung des Répartiteur oder Schaltdienstleiters Confirmation du répartiteur ou Schaltdienstleiter	**Richtig.**	**Correct.**	

Annonce numéro Meldung Nummer	Art der Meldung Nature de l'annonce	Deutscher Text Texte allemand	Französischer Text Texte français	Uhrzeit Heure

Schalten des Trennschalters auf Anfrage des Répartiteur oder Schaltdienstleiters:
Art: 14 oder 15 (Fortsetzung)

Manoeuvre des interrupteurs pour entretien à la demande du répartiteur ou Schaltdienstleiter:
Chap: 14 ou 15 (suite)

Nr/N° 159	Anfrage des Schaltdienstleiters oder Répartiteur Demande du Schaltdienstleiter ou répartiteur	**Schalter 205 einschalten.**	**Fermer Schalter 205.**	
	Wiederholung des Répartiteur oder Schaltdienstleiters Répétition du répartiteur ou Schaltdienstleiter	**Schalter 205 einschalten.**	**Fermer Schalter 205.**	
	Bestätigung des Schaltdienstleiters oder Répartiteur Confirmation du Schaltdienstleiter ou répartiteur	**Richtig.**	**Correct.**	
Nr/N° 160	Vollzugsmeldung des Répartiteur oder Schaltdienstleiters Confirmation d'exécution du répartiteur ou Schaltdienstleiter	**Schalter 205 ist eingeschaltet.**	**Schalter 205 est fermé.**	
	Wiederholung des Schaltdienstleiters oder Répartiteur Répétition du répartiteur ou Schaltdienstleiter	**Schalter 205 ist eingeschaltet.**	**Schalter 205 est fermé.**	
	Bestätigung des Répartiteur oder Schaltdienstleiters Confirmation du répartiteur ou Schaltdienstleiter	**Richtig.**	**Correct.**	

Annonce numéro Meldung Nummer	Art der Meldung Nature de l'annonce	Deutscher Text Texte allemand	Französischer Text Texte français	Uhrzeit Heure

Schalten des Trennschalters auf Anfrage des Répartiteur oder Schaltdienstleiters:
Art: 14 oder 15 (Fortsetzung)

Manoeuvre des interrupteurs pour entretien à la demande du répartiteur ou Schaltdienstleiter:
Chap: 14 ou 15 (suite)

Nr/N° 161	Anfrage des Schaltdienstleiters oder Répartiteur Demande du Schaltdienstleiter ou répartiteur	**Schalter 301 ausschalten.**	**Ouvrir Schalter 301.**	
	Wiederholung des Répartiteur oder Schaltdienstleiters Répétition du répartiteur ou Schaltdienstleiter	**Schalter 301 ausschalten.**	**Ouvrir Schalter 301.**	
	Bestätigung des Schaltdienstleiters oder Répartiteur Confirmation du Schaltdienstleiter ou répartiteur	**Richtig.**	**Correct.**	
Nr/N° 162	Vollzugsmeldung des Répartiteur oder Schaltdienstleiters Confirmation d'exécution du répartiteur ou Schaltdienstleiter	**Schalter 301 ist ausgeschaltet.**	**Schalter 301 est ouvert.**	
	Wiederholung des Schaltdienstleiters oder Répartiteur Répétition du répartiteur ou Schaltdienstleiter	**Schalter 301 ist ausgeschaltet.**	**Schalter 301 est ouvert.**	
	Bestätigung des Répartiteur oder Schaltdienstleiters Confirmation du répartiteur ou Schaltdienstleiter	**Richtig.**	**Correct.**	

Annonce numéro Meldung Nummer	Art der Meldung Nature de l'annonce	Deutscher Text Texte allemand	Französischer Text Texte français	Uhrzeit Heure

Schalten des Trennschalters auf Anfrage des Répartiteur oder Schaltdienstleiters:
Art: 14 oder 15 (Fortsetzung)

Manoeuvre des interrupteurs pour entretien à la demande du répartiteur ou Schaltdienstleiter:
Chap: 14 ou 15 (suite)

Nr/N° 163	Anfrage des Schaltdienstleiters oder Répartiteur Demande du Schaltdienstleiter ou répartiteur	**Schalter 301 einschalten.**	**Fermer Schalter 301.**	
	Wiederholung des Répartiteur oder Schaltdienstleiters Répétition du répartiteur ou Schaltdienstleiter	**Schalter 301 einschalten.**	**Fermer Schalter 301.**	
	Bestätigung des Schaltdienstleiters oder Répartiteur Confirmation du Schaltdienstleiter ou répartiteur	**Richtig.**	**Correct.**	
Nr/N° 164	Vollzugsmeldung des Répartiteur oder Schaltdienstleiters Confirmation d'exécution du répartiteur ou Schaltdienstleiter	**Schalter 301 ist eingeschaltet.**	**Schalter 301 est fermé.**	
	Wiederholung des Schaltdienstleiters oder Répartiteur Répétition du répartiteur ou Schaltdienstleiter	**Schalter 301 ist eingeschaltet.**	**Schalter 301 est fermé.**	
	Bestätigung des Répartiteur oder Schaltdienstleiters Confirmation du répartiteur ou Schaltdienstleiter	**Richtig.**	**Correct.**	

Annonce numéro Meldung Nummer	Art der Meldung Nature de l'annonce	Deutscher Text Texte allemand	Französischer Text Texte français	Uhrzeit Heure

Schalten des Trennschalters auf Anfrage des Répartiteur oder Schaltdienstleiters:
Art: 14 oder 15 (Fortsetzung)

Manoeuvre des interrupteurs pour entretien à la demande du répartiteur ou Schaltdienstleiter:
Chap: 14 ou 15 (suite)

Nr/N° 165	Anfrage des Schaltdienstleiters oder Répartiteur Demande du Schaltdienstleiter ou répartiteur	**Schalter 302 ausschalten.**	**Ouvrir Schalter 302.**	
	Wiederholung des Répartiteur oder Schaltdienstleiters Répétition du répartiteur ou Schaltdienstleiter	**Schalter 302 ausschalten.**	**Ouvrir Schalter 302.**	
	Bestätigung des Schaltdienstleiters oder Répartiteur Confirmation du Schaltdienstleiter ou répartiteur	**Richtig.**	**Correct**	
Nr/N° 166	Vollzugsmeldung des Répartiteur oder Schaltdienstleiters Confirmation d'exécution du répartiteur ou Schaltdienstleiter	**Schalter 302 ist ausgeschaltet.**	**Schalter 302 est ouvert.**	
	Wiederholung des Schaltdienstleiters oder Répartiteur Répétition du répartiteur ou Schaltdienstleiter	**Schalter 302 ist ausgeschaltet.**	**Schalter 302 est ouvert.**	
	Bestätigung des Répartiteur oder Schaltdienstleiters Confirmation du répartiteur ou Schaltdienstleiter	**Richtig.**	**Correct.**	

Annonce numéro Meldung Nummer	Art der Meldung Nature de l'annonce	Deutscher Text Texte allemand	Französischer Text Texte français	Uhrzeit Heure

Schalten des Trennschalters auf Anfrage des Répartiteur oder Schaltdienstleiters:
Art: 14 oder 15 (Fortsetzung)

Manoeuvre des interrupteurs pour entretien à la demande du répartiteur ou Schaltdienstleiter:
Chap: 14 ou 15 (suite)

Nr/N° 167	Anfrage des Schaltdienstleiters oder Répartiteur Demande du Schaltdienstleiter ou répartiteur	**Schalter 302 einschalten.**	**Fermer Schalter 302.**	
	Wiederholung des Répartiteur oder Schaltdienstleiters Répétition du répartiteur ou Schaltdienstleiter	**Schalter 302 einschalten.**	**Fermer Schalter 302.**	
	Bestätigung des Schaltdienstleiters oder Répartiteur Confirmation du Schaltdienstleiter ou répartiteur	**Richtig.**	**Correct.**	
Nr/N° 168	Vollzugsmeldung des Répartiteur oder Schaltdienstleiters Confirmation d'exécution du répartiteur ou Schaltdienstleiter	**Schalter 302 ist eingeschaltet.**	**Schalter 302 est fermé.**	
	Wiederholung des Schaltdienstleiters oder Répartiteur Répétition du répartiteur ou Schaltdienstleiter	**Schalter 302 ist eingeschaltet.**	**Schalter 302 est fermé.**	
	Bestätigung des Répartiteur oder Schaltdienstleiters Confirmation du répartiteur ou Schaltdienstleiter	**Richtig.**	**Correct.**	

Annonce numéro Meldung Nummer	Art der Meldung Nature de l'annonce	Deutscher Text Texte allemand	Französischer Text Texte français	Uhrzeit Heure

Anfrage des Répartiteur einen Schalter zwischen den Schaltern 221 und 224 und der Systemwechselstelle in eigner Zuständigkeit (e.Z.) schalten zu dürfen.
Art: 14

Demande du répartiteur pour manoeuvrer un Schalter situé entre les Schalter 221 et 224 et la zone de séparation de tensions „en toute autonomie“.
Chap: 14

Nr/N° 169	Anfrage des Répartiteur Demande du répartiteur		**Puis-je disposer du Schalter numéro ……. en toute autonomie.**	
	Wiederholung des Schaltdienstleiters Répétition du Schaltdienstleiter	**Darf ich Schalter Nummer …… in eigener Zuständigkeit haben?**		
	Bestätigung des Répartiteur Confirmation du répartiteur		**Correct.**	
Nr/N° 170	Zustimmung des Schaltdienstleiters Autorisation du Schaltdienstleiter	**Schalter Nummer …….. in eigener Zuständigkeit ist zugestimmt und ist eingeschaltet.**		
	Wiederholung des Répartiteur Répétition du répartiteur		**Schalter numéro …… est disponible en toute autonomie et est fermé.**	
	Bestätigung des Schaltdienstleiters Confirmation du Schaltdienstleiter	**Richtig.**		

Annonce numéro Meldung Nummer	Art der Meldung Nature de l'annonce	Deutscher Text Texte allemand	Französischer Text Texte français	Uhrzeit Heure

Anfrage des Répartiteur einen Schalter zwischen den Schaltern 221 und 224 und der Systemwechselstelle in eigner Zuständigkeit (e.Z.) schalten zu dürfen.
Art: 14 (Fortsetzung)

Demande du répartiteur pour manoeuvrer un Schalter situé entre les Schalter 221 et 224 et la zone de séparation de tension „en toute autonomie“.
Chap: 14 (suite)

Nr/N° 171	Anfrage des Répartiteur Demande du répartiteur		**Le Schalter numéro ……. est fermé et je vous le remets à disposition.**	
	Wiederholung des Schaltdienstleiters Répétition du Schaltdienstleiter	**Schalter Nummer ……. ist eingeschaltet und ich gebe ihn aus eigener Zuständigkeit zurück.**		
	Bestätigung des Répartiteur Confirmation du répartiteur		**Correct.**	
Nr/N° 172	Zustimmung des Schaltdienstleiters Autorisation du Schaltdienstleiter	**Schalter Nummer …….. aus eigener Zuständigkeit ist aufgehoben und ist eingeschaltet.**		
	Wiederholung des Répartiteur Répétition du répartiteur		**Schalter numéro …….. n’est plus à votre disposition et est fermé.**	
	Bestätigung des Schaltdienstleiters Confirmation du Schaltdienstleiter	**Richtig.**		

Annonce numéro Meldung Nummer	Art der Meldung Nature de l'annonce	Deutscher Text Texte allemand	Französischer Text Texte français	Uhrzeit Heure

Die Störung an der Fernanzeige und/oder an der Fernsteuerung wird durch den Schaltdienstleiter festgestellt. Art: 15.1

Le dérangement de la télésignalisation et/ou de la télécommande est constaté par le Schaltdienstleiter. Chap: 15.1

Nr/N° 173	Anfrage des Schaltdienstleiters Demande du Schaltdienstleiter	**Die Übertragung zur Zes Köln ist gestört. Ist die Übertragung zum Répartiteur noch vorhanden?**		
	Wiederholung des Répartiteur Répétition du répartiteur		**La télésignalisation vers Zes Köln est dérangée. La télésignalisation vers le répartiteur est-elle présente ?**	
	Bestätigung des Schaltdienstleiters Confirmation du Schaltdienstleiter	**Richtig.**		
Nr/N° 174	Positive Antwort des Répartiteur Réponse positive du répartiteur		**La télésignalisation vers le répartiteur est présente.**	
	Wiederholung des Schaltdienstleiters Répétition du Schaltdienstleiter	**Die Übertragung zum Répartiteur ist vorhanden.**		
	Bestätigung des Répartiteur Confirmation du répartiteur		**Correct.**	
Nr/N° 175	Negative Antwort des Répartiteur Réponse négative du répartiteur		**La télésignalisation vers le répartiteur n'est plus présente.**	
	Antwort des Schaltdienstleiters Réponse du Schaltdienstleiter	**Die Übertragung zum Répartiteur ist nicht mehr vorhanden.**		
	Bestätigung des Répartiteur Confirmation du répartiteur		**Correct.**	

Annonce numéro Meldung Nummer	Art der Meldung Nature de l'annonce	Deutscher Text Texte allemand	Französischer Text Texte français	Uhrzeit Heure

Anfrage des Répartiteur beim Schaltdienstleiter ob die Übertragung vorhanden ist.
Art: 15.2 (Fortsetzung)

Demande du répartiteur auprès du Schaltdienstleiter si la télésignalisation est présente:
Chap: 15.2 (suite)

Nr/N° 173B	Anfrage des Répartiteur Demande du répartiteur		**La télésignalisation vers répartiteur est dérangée. La télésignalisation vers le Zes Köln est-elle présente ?**	
	Wiederholung des Schaltdienstleiters Répétition du Schaltdienstleiter	**Die Übertragung zum Répartiteur ist gestört. Ist die Übertragung zur Zes Köln noch vorhanden?**		
	Bestätigung des Répartiteur Confirmation du répartiteur		**Correct.**	
Nr/N° 174B	Posistive Antwort des Schaltdienstleiters Réponse positive du Schaltdienstleiter	**Die Übertragung zur Zes Köln ist vorhanden.**		
	Wiederholung des Répartiteur Répétition du répartiteur		**La télésignalisation vers le Zes Köln est présente.**	
	Bestätigung des Schaltdienstleiters Confirmation du Schaltdienstleiter	**Richtig.**		
Nr/N° 175B	Negative Antwort des Schaltdienstleiters Réponse négative du Schaltdienstleiter	**Die Übertragung zur Zes Köln ist nicht mehr vorhanden.**		
	Wiederholung des Répartiteur Répétition du répartiteur		**La télésignalisation vers le Zes Köln n'est plus présente.**	
	Bestätigung des Schaltdienstleiters Confirmation du Schaltdienstleiter	**Richtig.**		
Nr/N° 176	Réservé Bleibt frei			

Annonce numéro Meldung Nummer	Art der Meldung Nature de l'annonce	Deutscher Text Texte allemand	Französischer Text Texte français	Uhrzeit Heure

Die Störung ist beseitigt **Art. 12.1**
Le danger est écarté **Chap. 12.1**

Nr/N° 177	Meldung des Schaltdienstleiters Annonce du Schaltdienstleiter	**Die Störung ist beseitigt. Alle Schaltgruppen zwischen den Schaltern 221 und 224 und der Systemwechselstelle sind wieder unter Spannung gesetzt worden.**		
	Wiederholung des Répartiteur Répétition du répartiteur		**Le danger est écarté. Tous les cas situés entre les Schalter 221 et 224 et la zone de séparation de tensions sont sous tension.**	
	Bestätigung des Schaltdienstleiters Confirmation du Schaltdienstleiter	**Richtig**		

Annonce numéro Meldung Nummer	Art der Meldung Nature de l'annonce	Deutscher Text Texte allemand	Französischer Text Texte français	Uhrzeit Heure

Die Störung befindet sich zwischen den Schaltern 221 und 224 und Aachen West.
Art: 12.2
L'avarie se situe entre les Schalter 221 et 224 et Aachen West.
Chap: 12.2

Nr/N° 178	Meldung des Schaltdienstleiters Annonce du Schaltdienstleiter	**Die Störung befindet sich zwischen den Schaltern 221 und 224 und Aachen West. Alle Schaltgruppen zwischen den Schaltern 221 und 224 und der Systemwechselstelle sind wieder unter Spannung gesetzt worden.**		
	Wiederholung des Répartiteur Répétition du répartiteur		L'**avarie se situe entre les Schalter 221 et 224 et Aachen West. Tous les cas situés entre les Schalter 221 et 224 et la zone de séparation de tensions sont sous tension.**	
	Bestätigung des Schaltdienstleiters Confirmation du Schaltdienstleiter	**Richtig**		

Annonce numéro Meldung Nummer	Art der Meldung Nature de l'annonce	Deutscher Text Texte allemand	Französischer Text Texte français	Uhrzeit Heure

Der Schaltdienstleiter hat nicht die Möglichkeit alle Schaltgruppen zwischen der Systemwechselstelle und den Schaltern 221 und 224 unter Spannung zu setzen.
Art: 12.2 (Fortsetzung)

Le Schaltdienstleiter n'a pas la possibilité de remettre tous les cas sous tension entre la zone de séparation de tensions et les Schalter 221 et 224. Chap: 12.2 (suite)

Nr/N° 179	Meldung des Schaltdienstleiters Annonce du Schaltdienstleiter	**Die Störung befindet sich nicht zwischen den Schaltern 221 und 224 und der Systemwechselstelle. Alle Schaltgruppen zwischen den Schaltern 221 und 224 und der Systemwechselstelle können nicht unter Spannung gesetzt werden.**		
	Wiederholung des Répartiteur Répétition du répartiteur		**L'avarie ne se situe pas entre les Schalter 221 et 224 et la zone de séparation de tensions. Tous les cas entre la zone de séparation de tensions et les Schalter 221 et 224 ne peuvent être remis sous tension.**	
	Bestätigung des Schaltdienstleiters Confirmation du Schaltdienstleiter	**Richtig.**		
Nr/N° 180	Meldung des Schaltdienstleiters nach Unterspannungsetzungzwischen den Schaltern 221 sowie 224 und der Systemwechstelle Annonce du Schaltdienstleiter après situation normale entre Schalter 221et 224 et la zone neutre	**Alle Schaltgruppen zwischen den Schaltern 221 und 224 und der Systemwechselstelle sind wieder unter Spannung gesetzt worden.**		
	Wiederholung des Répartiteur Répétition du répartiteur		**Tous les cas situés entre les Schalter 221 et 224 et la zone de séparation de tensions sont sous tension.**	
	Bestätigung des Schaltdienstleiters Confirmation du Schaltdienstleiter	**Richtig.**		

Annonce numéro Meldung Nummer	Art der Meldung Nature de l'annonce	Deutscher Text Texte allemand	Französischer Text Texte français	Uhrzeit Heure

Die Störung befindet sich zwischen den Schaltern 221 sowie 224 und der Systemwechselstelle.
Art: 12.3

L'avarie se situe entre les Schalter 221 et 224 et la zone de séparation de tensions.
Chap: 12.3

Nr/N° 181	Meldung des Schaltdienstleiters Annonce du Schaltdienstleiter	**Die Störung befindet sich in der Schaltgruppe 203. Die Schaltgruppe 203 ist ausgeschaltet. Die nicht betroffenen Schaltgruppen sind eingeschaltet. Der Infrabel Oberleitungsdienst muss eingreifen.**		
	Wiederholung des Répartiteur Répétition du répartiteur		**L'avarie se situe dans le cas 203. La tension du cas 203 est coupée. Les cas non concernés sont sous tension. Le service caténaire d'Infrabel doit intervenir.**	
	Bestätigung des Schaltdienstleiters Confirmation du Schaltdienstleiter	**Richtig.**		
Nr/N° 182	Meldung des Schaltdienstleiters Annonce du Schaltdienstleiter	**Die Störung befindet sich in der Schaltgruppe 201. Die Schaltgruppe 201 ist ausgeschaltet. Die nicht betroffenen Schaltgruppen sind eingeschaltet. Der Infrabel Oberleitungsdienst muss eingreifen.**		
	Wiederholung des Répartiteur Répétition du répartiteur		**L'avarie se situe dans le cas 201. La tension du cas 201 est coupée. Les cas non concernés sont sous tension. Le service caténaire d'Infrabel doit intervenir.**	
	Bestätigung des Schaltdienstleiters Confirmation du Schaltdienstleiter	**Richtig.**		

Annonce numéro Meldung Nummer	Art der Meldung Nature de l'annonce	Deutscher Text Texte allemand	Französischer Text Texte français	Uhrzeit Heure

Die Störung befindet sich zwischen den Schaltern 221 sowie 224 und der Systemwechselstelle.
Art: 12.3 (Fortsetzung)

L'avarie se situe entre les Schalter 221 et 224 et la zone de séparation de tensions.
Chap: 12.3 (suite)

Nr/N° 183	Meldung des Schaltdienstleiters Annonce du Schaltdienstleiter	**Die Störung befindet sich in der Schaltgruppe 301. Die Schaltgruppen 301 und 221 sind ausgeschaltet. Die nicht betroffenen Schaltgruppen sind eingeschaltet. Der Infrabel Oberleitungsdienst muss eingreifen.**		
	Wiederholung des Répartiteur Répétition du répartiteur		**L'avarie se situe dans le cas 301. La tension des cas 301 et 221 est coupée. Les cas non concernés sont sous tension. Le service caténaire d'Infrabel doit intervenir.**	
	Bestätigung des Schaltdienstleiters Confirmation du Schaltdienstleiter	**Richtig.**		
Nr/N° 184	Meldung des Schaltdienstleiters Annonce du Schaltdienstleiter	**Die Störung befindet sich in der Schaltgruppe 221. Die Schaltgruppen 301 und 221 sind ausgeschaltet. Die nicht betroffenen Schaltgruppen sind eingeschaltet. Beide Oberleitungsdienste müssen eingreifen.**		
	Wiederholung des Répartiteur Répétition du répartiteur		**L'avarie se situe dans le cas 221. La tension des cas 301 et 221 est coupée. Les cas non concernés sont sous tension. Les services caténaire des deux réseaux doivent intervenir.**	
	Bestätigung des Schaltdienstleiters Confirmation du Schaltdienstleiter	**Richtig.**		

Annonce numéro Meldung Nummer	Art der Meldung Nature de l'annonce	Deutscher Text Texte allemand	Französischer Text Texte français	Uhrzeit Heure

Die Störung befindet sich zwischen den Schaltern 221 sowie 224 und der Systemwechselstelle.
Art: 12.3 (Folge)

L'avarie se situe entre les Schalter 221 et 224 et la zone de séparation de tensions.
Chap: 12.3 (suite)

Nr/N° 185	Meldung des Schaltdienstleiters Annonce du Schaltdienstleiter	**Die Störung befindet sich in der Schaltgruppe 202. Die Schaltgruppe 202 ist ausgeschaltet. Die nicht betroffenen Schaltgruppen sind eingeschaltet. Der Infrabel Oberleitungsdienst muss eingreifen.**		
	Wiederholung des Répartiteur Répétition du répartiteur		**L'avarie se situe dans le cas 202. La tension du cas 202 est coupée. Les cas non concernés sont sous tension. Le service caténaire d'Infrabel doit intervenir.**	
	Bestätigung des Schaltdienstleiters Confirmation du Schaltdienstleiter	**Richtig.**		
Nr/N° 186	Meldung des Schaltdienstleiters Annonce du Schaltdienstleiter	**Die Störung befindet sich in der Schaltgruppe 302. Die Schaltgruppen 302 und 224 sind ausgeschaltet. Die nicht betroffenen Schaltgruppen sind eingeschaltet. Der Infrabel Oberleitungsdienst muss eingreifen.**		
	Wiederholung des Répartiteur Répétition du répartiteur		**L'avarie se situe dans le cas 302. La tension des cas 302 et 224 est coupée. Les cas non concernés sont sous tension. Le service caténaire d'Infrabel doit intervenir.**	
	Bestätigung des Schaltdienstleiters Confirmation du Schaltdienstleiter	**Richtig.**		

Annonce numéro Meldung Nummer	Art der Meldung Nature de l'annonce	Deutscher Text Texte allemand	Französischer Text Texte français	Uhrzeit Heure

Die Störung befindet sich zwischen den Schaltern 221 sowie 224 und der Systemwechselstelle.
Art: 12.3 (Folge)

L'avarie se situe entre les Schalter 221 et 224 et la zone de séparation de tensions.
Chap: 12.3 (suite)

Nr/N° 187	Meldung des Schaltdienstleiters Annonce du Schaltdienstleiter	**Die Störung befindet sich in der Schaltgruppe 224. Die Schaltgruppen 302 und 224 sind ausgeschaltet. Die nicht betroffenen Schaltgruppen sind eingeschaltet. Beide Oberleitungsdienste müssen eingreifen.**		
	Wiederholung des Répartiteur Répétition du répartiteur		**L'avarie se situe dans le cas 224. La tension des cas 302 et 224 est coupée. Les cas non concernés sont sous tension. Les services caténaire des deux réseaux doivent intervenir.**	
	Bestätigung des Schaltdienstleiters Confirmation du Schaltdienstleiter	**Richtig.**		

Annonce numéro Meldung Nummer	Art der Meldung Nature de l'annonce	Deutscher Text Texte allemand	Französischer Text Texte français	Uhrzeit Heure

Einschalten Gleise 953 und 954 nach Notauschaltung: Gefahr ist beseitigt.
Art: 13.1
Remise sous tension des voies 953 et 954 après coupure d'urgence: danger est écarté.
Chap: 13.1

Nr/N° 188	Meldung des Répartiteur Annonce du répartiteur		**Danger écarté. Tous les cas entre les Schalter 221 et 224 et la zone de séparation de tensions peuvent être remis sous tension.**	
	Wiederholung des Schaltdienstleiters Répétition du Schaltdienstleiter	**Gefahr ist beseitigt. Alle Schaltgruppen zwischen den Schaltern 221 und 224 und der Systemwechselstelle können unter Spannung gesetzt werden.**		
	Bestätigung des Répartiteur Confirmation du répartiteur		**Correct.**	
Nr/N° 189	Meldung des Schaltdienstleiters Annonce du Schaltdienstleiter	**Alle Schaltgruppen zwischen den Schaltern 221 und 224 und der Systemwechselstelle sind unter Spannung.**		
	Wiederholung des Répartiteur Répétition du répartiteur		**Tous les cas entre les Schalter 221 et 224 et la zone de séparation de tension sont sous tension.**	
	Bestätigung des Schaltdienstleiters Confirmation du Schaltdienstleiter	**Richtig.**		

Annonce numéro Meldung Nummer	Art der Meldung Nature de l'annonce	Deutscher Text Texte allemand	Französischer Text Texte français	Uhrzeit Heure

Anfrage des Schaltdienstleiters beim Répartiteur ob die Fernanzeige vorhanden ist :
Art: 14 und 15.1

Demande du Schaltdienstleiter auprès du répartiteur si la télésignalisation est présente:
Chap: 14 et 15.1

Nr/N° 190	Anfrage des Schaltdienstleiters Demande du Schaltdienstleiter	**Schalter Nummer …… ist gestört. Der Infrabel Oberleitungsdienst muss eingreifen.**		
	Wiederholung des Répartiteur Répétition du répartiteur		**Le Schalter numéro ……..est dérangé. Le service caténaire d'Infrabel doit intervenir.**	
	Bestätigung des Schaltdienstleiters Confirmation du Schaltdienstleiter	**Richtig.**		
Nr/N° 191	Anfrage des Répartiteur Demande du répartiteur		**Le Schalter numéro ……. est en service et sa position est fermée. Le Schalter numéro ……. est-il fermé chez vous ?**	
	Wiederholung des Schaltdienstleiters Répétition du Schaltdienstleiter	**Schalter Nummer …… ist in Betrieb und eingeschaltet. Ist Schalter Nummer …….. bei euch auch eingeschaltet?**		
	Bestätigung des Répartiteur Confirmation du répartiteur		**Correct.**	

Annonce numéro Meldung Nummer	Art der Meldung Nature de l'annonce	Deutscher Text Texte allemand	Französischer Text Texte français	Uhrzeit Heure

Aufheben der Störung an der Fernanzeige oder an der Fernsteuerung :
Art: 15

Levée du dérangement à la télésignalisation ou à la télécommande :
Chap: 15

Nr/N° 192	Anfrage des Schaltdienstleiters Demande du Schaltdienstleiter	**Schalter Nummer ……. ist eingeschaltet. Die Störung ist beseitigt.**		
	Wiederholung des Répartiteur Répétition du répartiteur		**Schalter numéro …….. est fermé. Le dérangement est levé.**	
	Bestätigung des Schaltdienstleiters Confirmation du Schaltdienstleiter	**Richtig.**		
Nr/N° 193	Anfrage des Schaltdienstleiters Demande du Schaltdienstleiter	**Schalter Nummer ……. ist nicht eingeschaltet. Die Störung verbleibt.**		
	Wiederholung des Répartiteur Répétition du répartiteur		**Schalter numéro …… n'est pas fermé. Le dérangement persiste.**	
	Bestätigung des Schaltdienstleiters Confirmation du Schaltdienstleiter	**Richtig.**		

Annonce numéro Meldung Nummer	Art der Meldung Nature de l'annonce	Deutscher Text Texte allemand	Französischer Text Texte français	Uhrzeit Heure

Bearbeiten einer Schalterstörung, die durch Infrabel instandgehalten wird:
Art: 15.1 (Fortsetzung)

Traitement d'un dérangement d'interrupteur(s) entretenu par Infrabel :
Chap: 15.1 (suite)

Nr/N° 194	Anfrage des Répartiteur Demande du répartiteur		**La réparation du Schalter numéro …….. est impossible maintenant. Le Schalter numéro …….. est fermé et verrouillé.**	
	Wiederholung des Schaltdienstleiters Répétition du Schaltdienstleiter	**Grundstellung des Schalters Nummer …… ist nicht möglich. Schalter Nummer … ist eingeschaltet und verriegelt.**		
	Bestätigung des Répartiteur Confirmation du répartiteur		**Correct.**	

Annonce numéro Meldung Nummer	Art der Meldung Nature de l'annonce	Deutscher Text Texte allemand	Französischer Text Texte français	Uhrzeit Heure

Schalten zum Prüfen der Notausschaltung und der Masterdungsschalter (OLSP)
Art : 16
Manœuvres pour vérification de la coupure d'urgence et des sectionneurs de mise à la terre (OLSP)
Chap : 16

Nr/N° 195	Anfrage des Schaltdienstleiters Demande du Schaltdienstleiter	**Zum Prüfen der OLSP, ausschalten der Schaltgruppen 221, 301, 201, 203, 224, 302 und 202 durch Notausschaltung.**		
	Wiederholung des Répartiteur Répétition du répartiteur		**Pour vérification de l'OLSP, couper la tension des cas 221, 301, 201, 203, 224, 302 et 202 par coupure d'urgence.**	
	Bestätigung des Schaltdienstleiters Confirmation du Schaltdienstleiter	**Richtig.**		
Nr/N° 196	Vollzugsmeldung des Répartiteur Confirmation d'exécution du répartiteur		**Pour vérification de l'OLSP, la tension des cas 221, 301, 201, 203, 224, 302 et 202 est coupée par coupure d'urgence.**	
	Wiederholung des Schaltdienstleiters Répétition du Schaltdienstleiter	**Zum Prüfen der OLSP, sind die Schaltgruppen 221, 301, 201, 203, 224, 302 und 202 durch Notausschaltung ausgeschaltet.**		
	Bestätigung des Répartiteur Confirmation du répartiteur		**Correct.**	

Annonce numéro Meldung Nummer	Art der Meldung Nature de l'annonce	Deutscher Text Texte allemand	Französischer Text Texte français	Uhrzeit Heure

Schalten zum Prüfen der Notausschaltung und der Masterdungsschalter (OLSP)
Art : 16 (Fortsetzung)
Manœuvres pour vérification de la coupure d'urgence et des sectionneurs de mise à la terre (OLSP)
Chap : 16 (suite)

Nr/N° 197	Meldung des Schaltdienstleiters beim Einschalten Annonce du Schaltdienstleiter lors de la fermeture	**Alle Masterdungsschalter sind eingeschaltet.**		
	Wiederholung des Répartiteur Répétition du répartiteur		**Tous les sectionneurs de mise à la terre sont fermés.**	
	Bestätigung des Schaltdienstleiters Confirmation du Schaltdienstleiter	**Richtig.**		
Nr/N° 198	Meldung des Schaltdienstleiters beim Ausschalten Annonce du Schaltdienstleiter lors de l'ouverture	**Alle Masterdungsschalter sind ausgeschaltet.**		
	Wiederholung des Répartiteur Répétition du répartiteur		**Tous les sectionneurs de mise à la terre sont ouverts.**	
	Bestätigung des Schaltdienstleiters Confirmation du Schaltdienstleiter	**Richtig.**		

Annonce numéro Meldung Nummer	Art der Meldung Nature de l'annonce	Deutscher Text Texte allemand	Französischer Text Texte français	Uhrzeit Heure

Schalten zum Prüfen der Notausschaltung und der Masterdungsschalter (OLSP)
Art : 16 (Fortsetzung)
Manœuvres pour vérification de la coupure d'urgence et des sectionneurs de mise à la terre (OLSP)
Chap : 16 (suite)

Nr/N° 199	Vollzugsmeldung des Schaltdienstleiters Confirmation d'exécution du Schaltdienstleiter	**Die Prüfung der OLSP ist beendet. Schaltgruppen 221, 301, 201, 203 und 224, 302, 202 sind eingeschaltet.**		
	Wiederholung des Répartiteur Répétition du répartiteur		**La vérification de l'OLSP est terminée. Les cas 221, 301, 201, 203 et 224, 302, 202 sont sous tension.**	
	Bestätigung des Schaltdienstleiters Confirmation du Schaltdienstleiter	**Richtig.**		

Häufig benutzte Begriffe aus dem Bereich des elektrischen Zugbetriebs
Définitions propres à la traction électrique et souvent utilisées

Meldung	Annonce
Schaltgruppe	Cas
Trennschalter	Interrupteur
Leistungsschalter	Disjoncteur
Masterdungsschalter	Sectionneur de mise à la terre
Streckentrennung	Sectionnement
Unterwerk	Sous-station
Gleis ... von ... nach ...	Voie ... de ... à ...
Oberleitung	Caténaire
Fahrdraht	Fil de contact
Kabel	Câble
Tragseil	Câble porteur
Gebrochen	brisé, cassé
Gefallen	Tombé
auf die Erde	à terre
Mast	Poteau
Isolator	Isolateur
Störung	Avarie
Draht	Fil
Speiseleitung	Feeder
Umschalt - Anlage	Installation de commutation
umschaltbare Gleise	Voies commutables
umschaltbare Schutzstrecke	Section neutre commutable
Stromabnehmer	Pantographe
Auschalten	Ouvrir
Einschalten	Fermer
Schalter Echo sieben zwei eins (E 721)	Interrupteur écho sept deux un (E 721)
Schalter Echo sieben zwei zwei (E 722)	Interrupteur écho sept deux deux (E 722)
Schalter Echo sieben zwei drei (E 723)	Interrupteur écho sept deux trois (E 723)
Schalter Echo sieben zwei vier (E 724)	Interrupteur écho sept deux quatre (E 724)
Schalter zwei null eins (201)	Interrupteur deux zéro un (201)
Schalter zwei null zwei (202)	Interrupteur deux zéro deux (202)
Schalter zwei null drei (203)	Interrupteur deux zéro trois (203)
Schalter zwei null fünf (205)	Interrupteur deux zéro cinq (205)
Schalter zwei zwei eins (221)	Interrupteur deux deux un (221)
Schalter zwei zwei zwei (222)	Interrupteur deux deux deux (222)
Schalter zwei zwei vier (224)	Interrupteur deux deux quatre (224)
Schalter zwei zwei fünf (225)	Interrupteur deux deux cinq (225)
Schalter drei null eins (301)	Interrupteur trois zéro un (301)
Schalter drei null zwei (302)	Interrupteur trois zéro deux (302)

Nombres, calendrier et alphabet international
Zahlen, Kalender und internationales Alphabet

1. Nombre / Zahlen

1	Un	Eins
2	Deux	Zwei
3	Trois	Drei
4	Quatre	Vier
5	Cinq	Fünf
6	Six	Sechs
7	Sept	Sieben
8	Huit	Acht
9	Neuf	Neun
0	Zéro	Null
/	Slash	Slash

2. Nombre ordinaux / Ordnungszahlen

1er	Premier	Erster
2e	Deuxième	Zweiter
3e	Troisième	Dritter
4e	Quatrième	Vierter
5e	Cinquième	Fünfter
6e	Sixième	Sechster
7e	Septième	Siebter
8e	Huitième	Achter
9e	Neuvième	Neunter
10e	Dixième	Zehnter
11e	Onzième	Elfter
12e	Douzième	Zwölfter
13e	Treizième	Dreizehnter
14e	Quatorzième	Vierzehnter
15e	Quinzième	Fünfzehnter
16e	Seizième	Sechzehnter
17e	Dix-septième	Siebzehnter
18e	Dix-huitième	Achtzehnter
19e	Dix-neuvième	Neunzehnter
20e	Vingtième	Zwanzigster

3. Jours / Tage

Lundi	Montag
Mardi	Dienstag
Mercredi	Mittwoch
Jeudi	Donnerstag
Vendredi	Freitag
Samedi	Samstag
Dimanche	Sonntag

4. Mois / Monate

Janvier	Januar
Février	Februar
Mars	März
Avril	April
Mai	Mai
Juin	Juni
Juillet	Juli
Août	August
Septembre	September
Octobre	Oktober
Novembre	November
Décembre	Dezember

	ALPHABET INTERNATIONAL INTERNATIONALES ALPHABET	ALPHABET ALLEMAND DEUTSCHES ALPHABET
A	Alpha	
B	Bravo	
C	Charlie	
D	Delta	
E	Echo	
F	Foxtrott	
G	Golf	
H	Hotel	
I	India	
J	Juliett	
K	Kilo	
L	Lima	
M	Mike	
N	November	
O	Oscar	
P	Papa	
Q	Quebec	
R	Romeo	
S	Sierra	
T	Tango	
U	Uniform	
V	Victor	
W	Whiskey	
X	X-Ray	
Y	Yankee	
Z	Zoulou	
Ä		Ärger
Ö		Ödipus / Österreich
Ü		Übel

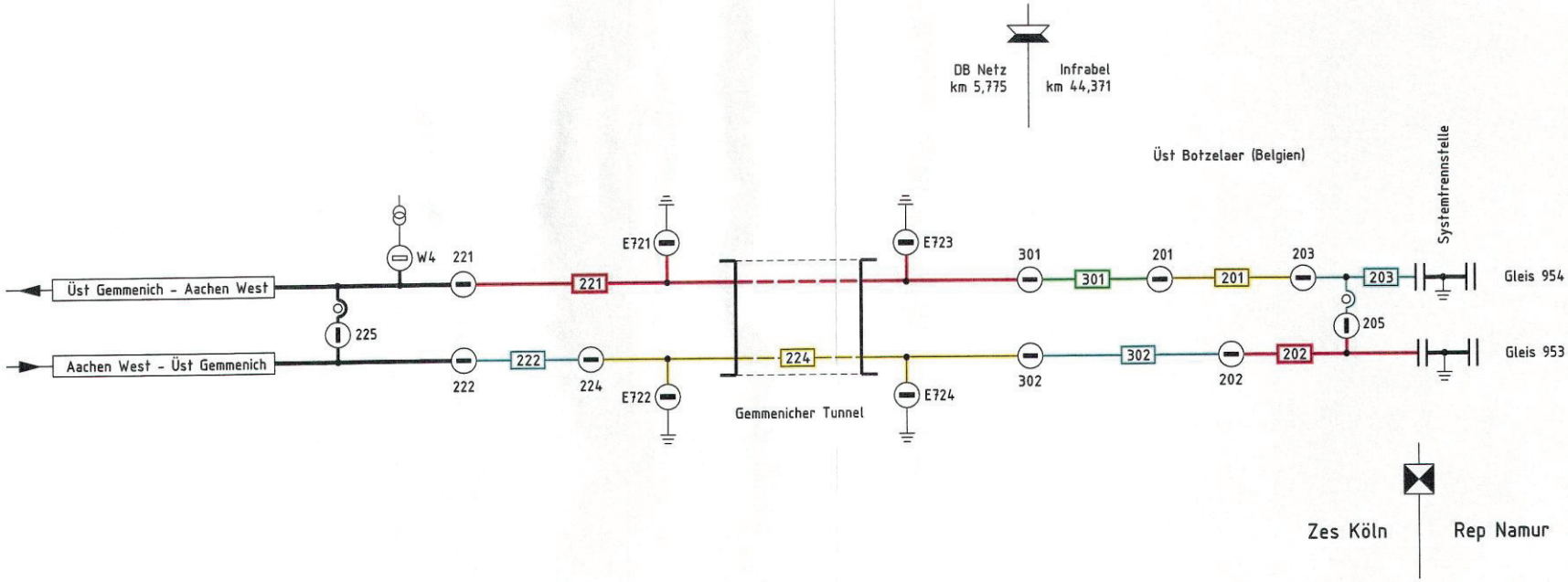

DB Energie GmbH Energieversorgung West i.V. gez. Nitsch I.EBV 6			EbsÜ 2552.01/22.01
	Datum	Name	
Bearb.	25.04.2008	Flaczek	Üst Gemmenich und Systemschaltbid Üst Botzelaer (Belgien)
Gez.	25.04.2008	Mecklenbrauck	
Gepr.	08.10.2008	Günauer	
Maßstab			
Blatt 4 INDEX: B			Übersichtsplan mit Schaltanweisung 5 Bl.
			Ersatz für: Ersatz durch: Nov. 2008 B

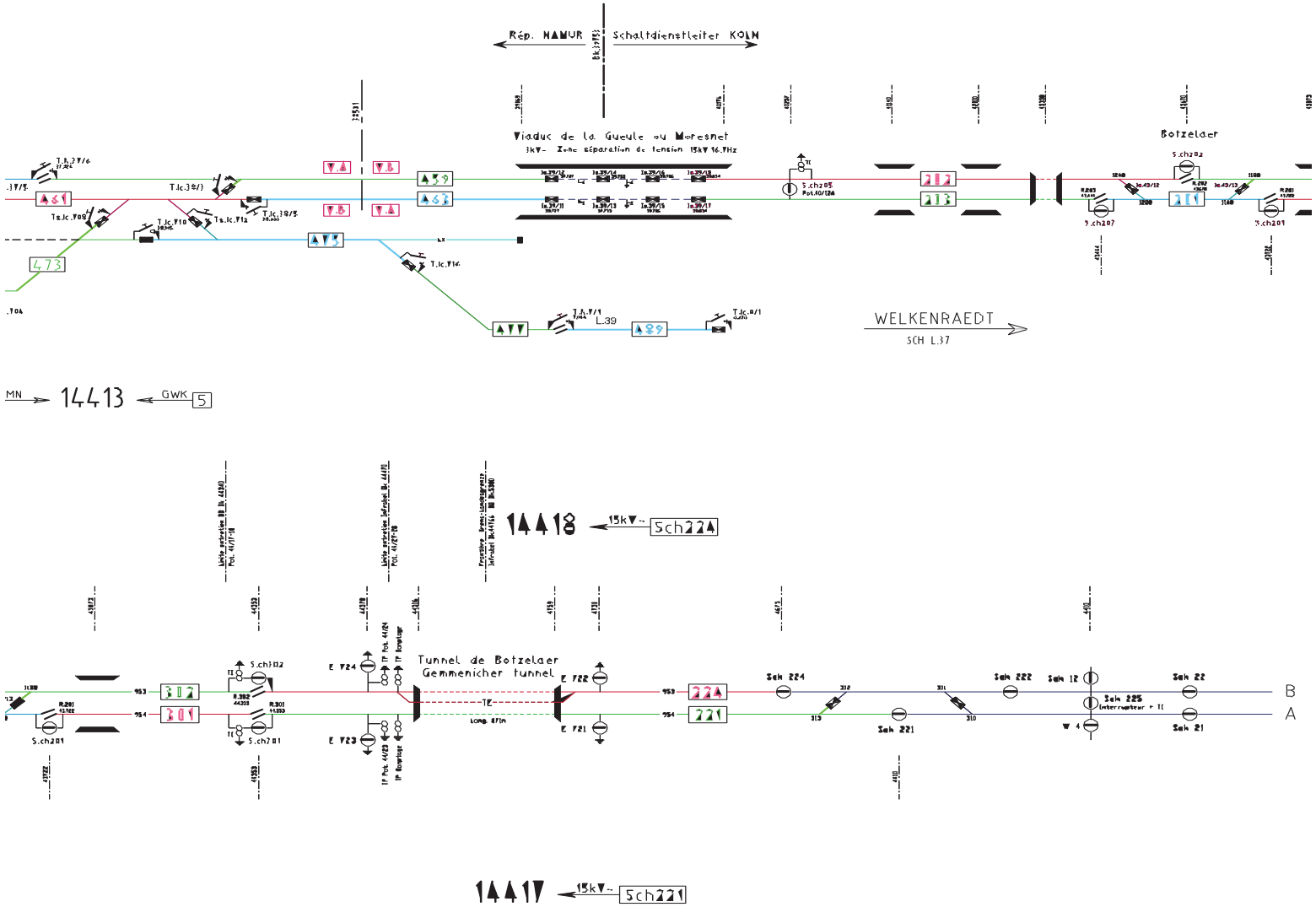
Rép. NAMUR
Schaltdienstleiter KÖLN
Viaduc de la Gueule ou Moresnet
Botzelaer
WELKENRAEDT
SCH L.37
MN
14413
GWK
5
14418
Sch224
Tunnel de Botzelaer
Gemmenicher tunnel
B
A
14417
Sch221

Mise hors tension à la demande de DB NETZ – Ausschalten auf Anfrage von DB NETZ

Cas 221 et 301 ou 221, 301, 201 et 203 ou 224 et 302 ou 224, 302 et 202 ou 221, 301, 201, 203, 224, 302 et 202
Schaltgruppen 221 und 301 oder 221, 301, 201 und 203 oder 224 und 302 oder 224, 302 und 202 oder 221, 301, 201, 203, 224, 302 und 202

SCHALTDIENSTLEITER ZES KÖLN	**6** →→→→→→→→→→→→ ←←←←←←←←←←←← **9**	RÉPARTITEUR ES NAMUR

↑ **5**	**10** ↓			↑ **8**	**7** ↓↓

Schaltantragsteller Chef de travail	**11** →→→ ←←←← **4** **1** →→→→	Fahrdienstleiter in Aachen West	←←←← **3** **2** →→→→	Régulateur du block concerné

1) Le chef de travail sollicite auprès du Fahrdienstleiter l'application des couvertures
   Der Schaltantragsteller beantragt beim Fahrdienstleiter (Fdl) das Anwenden der Schutzmaßnahmen
2) Le Fahrdienstleiter sollicite l'accord du régulateur de Montzen
   Der Fahrdienstleiter beantragt die Genehmigung beim Régulateur Montzen im Block 44, Liège
3) Le régulateur de Montzen s'empêche temporairement d'expédier vers le tronçon qui sera mis hors tension et le confirme au Fahrdienstleiter
   Der Régulateur Montzen im Block 44, Liège, lässt vorläufig keine Fahrten mehr in den auszuschaltenden Abschnitt zu und bestätigt dies dem Fdl
4) Le Fahrdienstleiter confirme au chef de travail l'application des couvertures
   Der Fahrdienstleiter bestätigt dem Schaltantragsteller das Anwenden der Schutzmaßnahmen
5) Le chef de travail sollicite la mise hors tension auprès du Schaltdienstleiter
   Der Schaltantragsteller beantragt das Ausschalten beim Schaltdienstleiter
6) Le Schaltdienstleiter sollicite auprès du répartiteur l'autorisation de coupure de tension
   Der Schaltdienstleiter beantragt beim Répartiteur die Genehmigung zum Ausschalten
7) Le répartiteur fait appliquer les couvertures auprès du régulateur de Montzen
   Der Répartiteur lässt die Schutzmaßnahmen beim Régulateur Montzen im Block 44, Liège, anwenden
8) Le régulateur de Montzen confirme au répartiteur l'application des couvertures
   Der Régulateur Montzen im Block 44, Liège, bestätigt dem Répartiteur das Anwenden der Schutzmaßnahmen
9) Le répartiteur autorise la coupure de tension auprès du Schaltdienstleiter
   Der Répartiteur genehmigt dem Schaltdienstleiter das Ausschalten
10) Le Schaltdienstleiter effectue la coupure de tension et la confirme au chef de travail
    Der Schaltdienstleiter führt die Ausschaltung durch und bestätigt diese dem Schaltantragsteller
11) Le chef de travail informe le Fahrdienstleiter de la mise hors tension
    Der Schaltantragsteller benachrichtigt den Fahrdienstleiter über diese Ausschaltung

Remise sous tension à la demande de DB NETZ – Einschalten auf Anfrage von DB NETZ

Cas 221 et 301 ou 221, 301, 201 et 203 ou 224 et 302 ou 224, 302 et 202 ou 221, 301, 201, 203, 224, 302 et 202
Schaltgruppen 221 und 301 oder 221, 301, 201 und 203 oder 224 und 302 oder 224, 302 und 202 oder 221, 301, 201, 203, 224, 302 und 202

SCHALTDIENSTLEITER ZES KÖLN	**2** →→→→→→→→→→→→→	RÉPARTITEUR ES NAMUR

↑ ↑ **1**	**5** ↓ ↓

↑ ↑ **4**	**3** ↓ ↓

Schaltantragsteller Chef de travail	**6** →→→	Fahrdienstleiter in Aachen West	**7** →→→→	Régulateur du Block concerné

1) Le chef de travail sollicite auprès du Schaltdienstleiter la remise sous tension
   Der Schaltantragsteller beantragt beim Schaltdienstleiter das Einschalten
2) Le Schaltdienstleiter effectue la remise sous tension et en informe le répartiteur
   Der Schaltdienstleiter führt das Einschalten durch und benachrichtigt den Répartiteur hierüber
3) Le répartiteur fait lever les couvertures auprès du régulateur de Montzen
   Der Répartiteur lässt beim Régulateur Montzen im Block 44, Liège, die Schutzmaßnahmen aufheben
4) Le régulateur de Montzen confirme au répartiteur la levée des couvertures
   Der Régulateur Montzen im Block 44, Liège, bestätigt dem Répartiteur das Aufheben der Schutzmaßnahmen
5) Le Schaltdienstleiter confirme au chef de travail la remise sous tension
   Der Schaltdienstleiter bestätigt dem Schaltantragsteller das Einschalten
6) Le chef de travail informe le Fahrdienstleiter de la remise sous tension
   Der Schaltantragsteller benachrichtigt den Fahrdienstleiter über das Einschalten
7) Le Fahrdienstleiter informe le régulateur de Montzen de la remise sous tension
   Der Fahrdienstleiter benachrichtigt den Régulateur Montzen im Block 44, Liège über das Einschalten.

Mise hors tension à la demande d'INFRABEL – Ausschalten auf Anfrage von INFRABEL

Cas 203 ou 201 ou 301 et 221 ou 203, 201, 301 et 221 ou 202 ou 302 et 224 ou 202, 302 et 224 ou 203, 201, 301, 221, 202, 302 et 224
Schaltgruppe(n) 203 oder 201 oder 301 und 221 oder 203, 201, 301 und 221 oder 202 oder 302 und 224 oder 202, 302 und 224 oder 203, 201, 301, 221, 202, 302 und 224

RÉPARTITEUR ES NAMUR	←←←←←← **7** **6** →→→→→→	SCHALTDIENSTLEITER ZES KÖLN

8 ↓ ↓ ↓	↑ ↑ ↑ **1**

2 ↓ ↓ ↓	↑ ↑ ↑ **5**

Schaltantragsteller Chef de travail	←←←← **4** **3** →→→→	Fahrdienstleiter in Aachen West
Régulateur du block concerné		

1) Le chef de travail sollicite auprès du répartiteur la mise hors tension
   Der Schaltantragsteller beantragt beim Répartiteur die Ausschaltung
2) Le répartiteur fait appliquer les couvertures auprès du régulateur de Montzen
   Der Répartiteur lässt beim Régulateur Montzen im Block 44, Liège, die Schutzmaßnahmen anwenden
3) Le régulateur de Montzen fait appliquer les couvertures auprès du Fahrdienstleiter
   Der Régulateur Montzen im Block 44, Liège, lässt beim Fahrdienstleiter die Schutzmaßnahmen anwenden
4) Le Fahrdienstleiter confirme au régulateur de Montzen l'application des couvertures et autorise la mise hors tension
   Der Fahrdienstleiter bestätigt dem Régulateur Montzen im Block 44, Liège, das Anwenden der Schutzmaßahmen und erlaubt die Ausschaltung
5) Le régulateur de Montzen confirme au répartiteur l'application des couvertures
   Der Régulateur Montzen im Block 44, Liège, bestätigt dem Répartiteur das Anwenden der Schutzmaßnahmen
6) Le répartiteur sollicite auprès du Schaltdienstleiter la coupure de tension
   Der Répartiteur beantragt beim Schaltdienstleiter das Ausschalten
7) Le Schaltdienstleiter effectue la coupure de tension et la confirme au répartiteur
   Der Schaltdienstleiter führt die Ausschaltung durch und bestätigt diese dem Répartiteur
8) Le répartiteur confirme la coupure de tension au chef de travail
   Der Répartiteur bestätigt dem Schaltantragsteller das Ausschalten

Remise sous tension à la demande d'INFRABEL – Einschalten auf Anfrage von INFRABEL

Cas 203 ou 201 ou 301 et 221 ou 203, 201, 301 et 221 ou 202 ou 302 et 224 ou 202, 302 et 224 ou 203, 201, 301, 221, 202, 302 et 224
Schaltgruppe(n) 203 oder 201 oder 301 und 221 oder 203, 201, 301 und 221 oder 202 oder 302 und 224 oder 202, 302 und 224 oder 203, 201, 301, 221, 202, 302 und 224

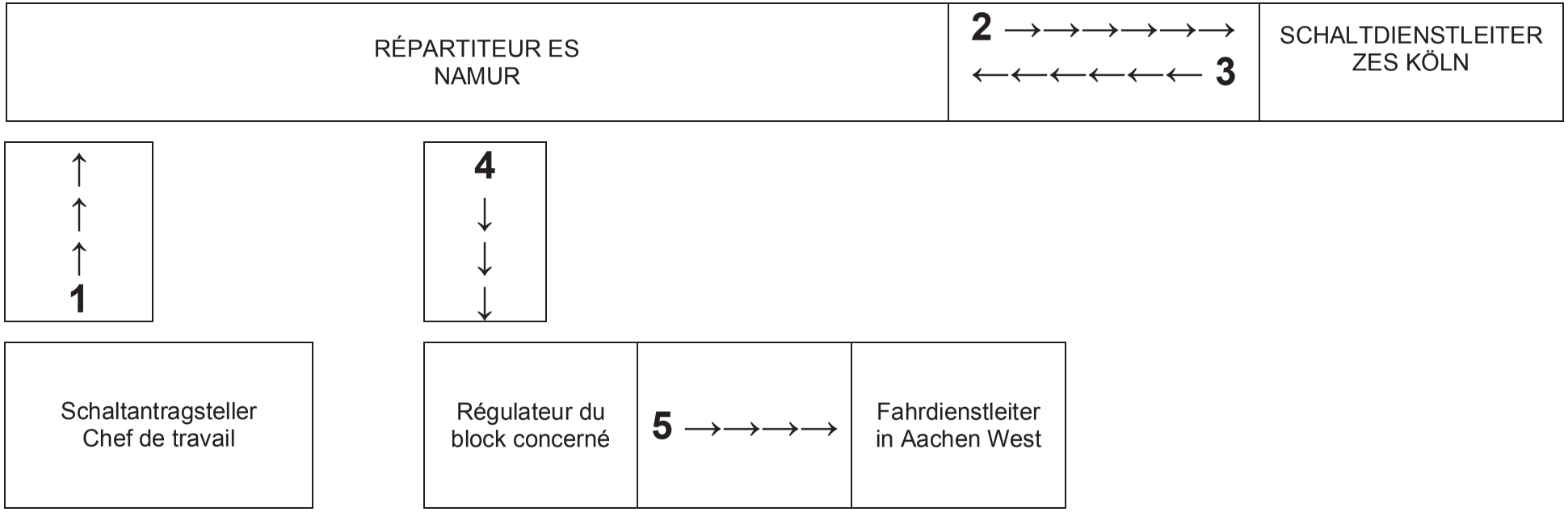

1) Le chef de travail sollicite auprès du répartiteur la remise sous tension
   Der Schaltantragsteller beantragt beim Répartiteur das Einschalten
2) Le répartiteur sollicite auprès du Schaltdienstleiter la remise sous tension
   Der Répartiteur beantragt beim Schaltdienstleiter das Einschalten
3) Le Schaltdienstleiter effectue la remise sous tension et la confirme au répartiteur
   Der Schaltdienstleiter führt das Einschalten durch und bestätigt diese dem Répartiteur
4) Le répartiteur fait lever les couvertures auprès du régulateur de Montzen
   Der Répartiteur lässt beim Régulateur Montzen im Block 44, Liège, die Schutzmaßnahmen aufheben
5) Le régulateur de Montzen informe le Fahrdienstleiter de la remise sous tension afin de lever ses couvertures
   Der Régulateur Montzen im Block 44, Liège, benachrichtigt den Fahrdienstleiter der seine Schutzmaßnahmen aufhebt